ITA

Huvitz

Proiettore di grafici

HCP-7000

MANUALE D'USO

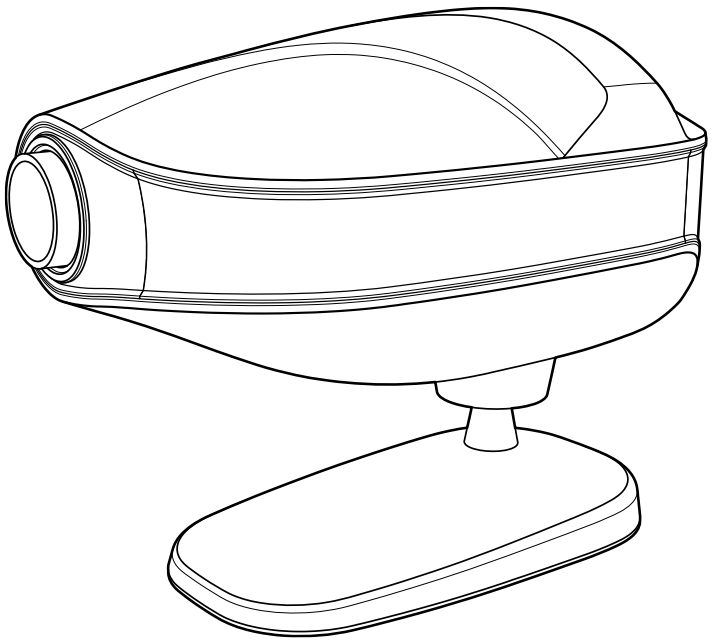

IMPORTANTE AVVISO

Questo prodotto potrebbe non funzionare correttamente a causa delle onde elettromagnetiche generate da telefoni personali portatili, ricetrasmettitori, giocattoli radiocomandati, ecc. Assicurarsi di evitare che oggetti di questo tipo, che possano interferire con il prodotto, vengano avvicinati allo stesso.

Le informazioni contenute in questa pubblicazione sono state attentamente verificate e si ritiene che siano del tutto accurate al momento della pubblicazione. HUVITZ non si assume tuttavia alcuna responsabilità per eventuali errori od omissioni, né per eventuali conseguenze derivanti dall'utilizzo delle informazioni qui contenute.

HUVITZ si riserva il diritto di apportare modifiche ai propri prodotti o alle specifiche dei prodotti in qualsiasi momento e senza preavviso e non è tenuta ad aggiornare la presente documentazione per riflettere tali modifiche.

CE

9000ITA0029-A
(20253.03)

©2009 - 2010 HUVITZ Co., Ltd.

38, Burim-ro 170beon-gil, Dongan-gu, Anyang-si, Gyeonggi-do, 14055, Repubblica di Corea

Tutti i diritti sono riservati.

Ai sensi delle leggi sul copyright, il presente manuale non può essere copiato, né integralmente né parzialmente, senza il previo consenso scritto di HUVITZ Co., Ltd.

CONTENUTO

1.Introduzione 5

1.1. Schema dello strumento 5

1.2. Classificazioni 5

1.3. Standard 5

1.4. Informazioni EMC 6

2.Informazioni sulla sicurezza 8

2.1. Introduzione 8

2.2. Simboli di sicurezza 9

2.3. Fattori ambientali 12

2.4. Precauzioni di sicurezza 14

3.Caratteristiche 16

4.Note per l'utilizzo dello strumento 17

5.Configurazioni 18

5.1. Corpo principale 18

5.2. Corpo principale cont. 19

5.3. Accessori 20

6.Installazione 21

6.1. Posizione del proiettore grafico 21

6.2. Come ottenere la dimensione corretta delle lettere e la messa a fuoco (solo tipo zoom) 22

7.Input e utilizzo del programma 23

7.1. Come inserire il programma dell'utente 23

7.2. Come utilizzare i programmi memorizzati. 24

8.Tipi di grafico (il tipo C è standard) 25

9.Manutenzione e riparazione 26

9.1. Sostituzione del fusibile 26
9.2. Sostituzione delle batterie del telecomando 27
9.3. Pulizia 27
9.4. Informazioni sullo smaltimento 28

10.Specifiche 29

11.Elenco dei componenti 30

11.1. Accessori standard 30

12.Informazioni sul servizio 31

1

Introduzione

1.1. Schema dello strumento

HUVITZ HCP-7000 è un proiettore automatico di ottotipi che fornisce 41 diversi ottotipi, inclusi filtri rosso/verde e polarizzati, per l'optometria oculare. Gli utenti possono selezionare gli ottotipi desiderati istantaneamente tramite telecomando senza fili. Gli ottotipi si muovono rapidamente e silenziosamente. I due programmi personalizzati vi aiuteranno a eseguire esami più comodi ed efficaci. Con HCP-7000 è possibile eseguire anche test di bilanciamento binoculare, test stereoscopici, test di disparità di fissazione, test di fusione e test di aniseiconia. Questo proiettore automatico di ottotipi è compatibile con i rifrattori digitali HUVITZ, HDR-7000 e 9000.
Le apparecchiature destinate al collegamento all'ingresso e all'uscita del segnale devono essere conformi alla norma nazionale armonizzata IEC60601-1 o UL60601-1 o alla loro combinazione.
In caso di dubbi, contattare un tecnico qualificato per ricevere assistenza.

1.2. Classificazioni

- Tipo di protezione contro le scosse elettriche: Apparecchiatura di Classe I
- Grado di protezione contro le scosse elettriche: Nessuna parte applicata
- Grado di protezione contro l'ingresso dell'acqua: Ordinario
- Apparecchiatura non adatta all'uso in presenza di una miscela anestetica infiammabile con aria o con ossigeno o protossido di azoto.

1.3. Standard

Direttiva bassa tensione: IEC/EN60601-1
Compatibilità elettromagnetica: IEC/EN60601-1-2

1.4. Informazioni EMC

Annuncio del produttore: problemi con le onde elettromagnetiche

Problemi con le onde elettromagnetiche	
L'HCP-7000 deve essere utilizzato nell'ambiente con onde elettromagnetiche indicato di seguito. L'acquirente o l'utente dell'HCP-7000 deve confermare se l'HCP-7000 viene utilizzato in questo tipo di ambiente.	
Test di difficoltà	**Questione di appropriatezza**
Emissioni RF CISPR 11	Gruppo 1
Emissioni RF CISPR 11	Classe A
Emissioni armoniche IEC 61000-3-2	Classe A
Fluttuazioni di tensione/sfarfallio IEC 61000-3-3	Conforme

Annuncio del produttore: tolleranza alle onde elettromagnetiche

tolleranza alle onde elettromagnetiche		
L'HCP-7000 deve essere utilizzato nell'ambiente con onde elettromagnetiche indicato di seguito. Il cliente e l'utente dell'HCP-7000 devono garantire che l'HCP-7000 verrà utilizzato in questo tipo di ambiente.		
Test di tolleranza	**IEC 60601 livello di prova**	**Livello di appropriatezza**
Scarica elettrostatica (ESD) IEC 61000 - 4 - 2	contatto ±8 kV nell'aria ±15 kV	Nota1)* contatto ±8 kV nell'aria ±15 kV
Elettrico rapido transitori/busto IEC 61000 - 4 - 4	linea di alimentazione ±2 kV linea di ingresso/uscita ±1 kV	linea di alimentazione ±2 kV linea di ingresso/uscita ±1 kV
Ondeggiare IEC 61000 - 4 - 5	tra le linee ±1 kV tra linea e messa a terra ±2 kV	modalità differenziale ±1 kV modo comune ±2 kV
Caduta di tensione, interruzione istantanea, fluttuazione di tensione sulla linea di ingresso dell'alimentazione IEC 61000 - 4 - 11	Per 0,5 cicli < 5 %UT (UT > 95 % di diminuzione) Per 5 cicli 40%UT (diminuzione del 60% di UT) Per 25 cicli 70% UT (diminuzione del 30% di UT) Per 5 secondi < 5 % *Tu*T(UT > 95% di diminuzione)	Per 0,5 cicli < 5 %UT (UT > 95 % di diminuzione) Per 5 cicli, 40% *Tu*T(diminuzione del 60% di UT) Per 25 cicli, 70% UT (diminuzione del 30% di UT) Per 5 secondi, < 5 % *Tu*T(UT > 95% di diminuzione)
Campo magnetico a frequenza di rete (50/60 Hz) IEC 61000 - 4 - 8	30 A/m	30 A/m
Altro UT è la tensione di alimentazione CA prima di approvare il livello di prova.		

Nota 1)* Il test ESD verrà condotto con vite, leva, porte di segnale, involucro, display, pulsante di misurazione e interruttore di alimentazione, inclusi VCP/HCP come criterio 'A'. Tuttavia, il criterio di collegamento del monitor esterno verrà applicato 'B' perché il fenomeno di sfarfallio del collegamento del monitor esterno durante l'interferenza delle scariche elettrostatiche non influisce sui requisiti

essenziali.

Tolleranza alle onde elettromagnetiche		
L'HCP-7000 deve essere utilizzato nell'ambiente con onde elettromagnetiche indicato di seguito. L'acquirente o l'utente dell'HCP-7000 deve confermare se l'HCP-7000 è idoneo per questo ambiente.		
Test di tolleranza	**IEC 60601 condizioni di prova**	**Livello di appropriatezza**
Conduttività del campo elettromagnetico RF IEC 61000 - 4-6	3 Vrms 150 kHz~80 MHz	3 Vrms
Tolleranza al campo elettromagnetico RF della radioattività IEC 61000 - 4-3	10 V/m 80 MHz~2,7 GHz ambito	10 V/m

2

Informazioni sulla sicurezza

2.1. Introduzione

La sicurezza è responsabilità di tutti. L'uso sicuro di questa apparecchiatura dipende in larga misura dall'installatore, dall'utente, dall'operatore e dal manutentore. È fondamentale che il personale studi e acquisisca familiarità con l'intero manuale prima di tentare di installare, utilizzare, pulire, sottoporre a manutenzione o regolare questa apparecchiatura e tutti gli accessori associati. È fondamentale che le istruzioni contenute in questo manuale siano pienamente comprese e seguite per migliorare la sicurezza del paziente e dell'utente/operatore. Per questo motivo, i seguenti avvisi di sicurezza sono stati opportunamente inseriti nel testo di questo manuale per evidenziare informazioni relative alla sicurezza o informazioni che richiedono particolare attenzione. Tutti gli utenti, gli operatori e i manutentori devono conoscere e prestare particolare attenzione a tutte le Avvertenze e Precauzioni qui incorporate.

⚠ AVVERTIME

“Avvertenza” mette in guardia contro l’esistenza di una calamità che può causare gravi lesioni personali, morte o perdita di proprietà in caso di negligenza.

"Avvertimento" incontrato in guardia contro l'esistenza di calamità può coinvolgere le benedizioni delle tombe, la morte o la perdita di beni in caso di negligenza.

⚠ ATTENZIO

“Attenzione” informa su questioni relative a calamità che possono causare lesioni lievi o perdite di proprietà in caso di negligenza.

La “Attenzione” informa delle domande relative alle calamità che possono causare danni minerali o danni materiali in caso di negligenza.

⚠ NOTA

La sezione “Nota” fornisce informazioni importanti relative all’installazione, al funzionamento e

alla gestione; la mancata osservanza di tali informazioni può causare calamità in caso di negligenza.

2.2. Simboli di sicurezza

La Commissione elettrotecnica internazionale (IEC) ha stabilito una serie di simboli per le apparecchiature elettroniche medicali, che classificano una connessione o avvertono di eventuali pericoli.
Di seguito sono riportate le classificazioni e i simboli.

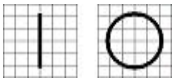	I e O sull'interruttore di alimentazione rappresentano rispettivamente ON e OFF. (L'interruttore di alimentazione rappresenta rispettivamente ON e OFF.)
	Questo simbolo identifica una nota di sicurezza. Assicurarsi di aver compreso la funzione di questo comando prima di utilizzarlo. La funzione del comando è descritta nel Manuale d'uso o di assistenza appropriato. (Questo simbolo identifica una nota di sicurezza. Assicuratevi di comprendere la funzione di controllo prima dell'utilizzo. La funzione di controllo è descritta nel manuale d'uso o nell'articolo appropriato.)
	Indica l'anno di fabbricazione e il produttore. (Il indica l'anno di fabbricazione e il fabbricante.)
	Produttore (Fabbricante)
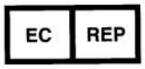	Rappresentante autorizzato nella Comunità europea (Rappresentante autorizzato nella Comunità europea)
	Corrente alternata (alternativa Courant)
	Corrente continua (Corte continua)

	Limitazione della temperatura (Limitation de température)
	Mantenere ASCIUTTO (Garder au sec)
	Marchio RAEE Smaltire correttamente le apparecchiature elettriche ed elettroniche (Marca WEEE) (Eliminazione delle apparecchiature elettriche e delle correzioni elettroniche)
	Marchio CE (Marca CE)
	CE per RoHS Conformità alla direttiva RoHS 2011/65/UE (CE per RoHS Conformità alla direttiva RoHS 2011/65/UE)
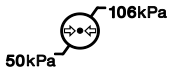	Limitazione della pressione atmosferica (Limitazione della pressione atmosferica)
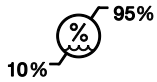	Limitazione dell'umidità (Limite di umidità)
	Direzione della pila (Direzione della pila)
	Fragile, maneggiare con cura (Fragile, manipolatore avec soin)
	Tenere lontano dalla luce solare (Tenir à l'écart de la lumière du soleil)

	Limitazione dello strato di stack (Limiter la couche de pile)
	Non usare ganci (N'utilisez aucun crochet)
	Consultare le istruzioni per l'uso (Consultare le istruzioni d'uso)
	Simbolo del numero di serie (Simbolo del numero di serie)
	Rappresentante autorizzato in Svizzera (Rappresentante autorizzato dans la Suisse)

2.3. Fattori ambientali

Evitare i seguenti ambienti per il funzionamento o lo stoccaggio:

	Dove l'apparecchiatura è esposta al vapore acqueo. Non utilizzare l'attrezzatura con le mani bagnate.
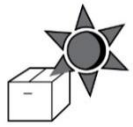	Dove l'apparecchiatura è esposta alla luce solare diretta.
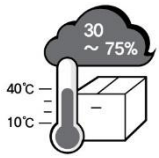	Dove la temperatura cambia notevolmente. La normale gamma di temperatura di funzionamento èdalle 10°C a 40° CL'umidità è compresa tra il 30% e il 90%.
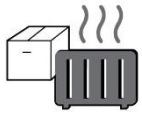	Dove si trova vicino all'apparecchiatura di riscaldamento.
	Dove l'umidità è estremamente elevata o c'è un problema di ventilazione.
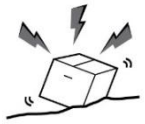	Quando l'apparecchiatura è soggetta a urti o vibrazioni eccessivi.
	Dove l'apparecchiatura è esposta a sostanze chimiche o gas esplosivi.
	Fare attenzione a non inserire polvere, soprattutto metallica.
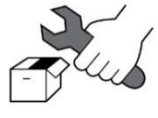	Non smontare o aprire il prodotto. Non ne siamo responsabili per niente.



Fare attenzione a non chiudere la ventola posta sul lato laterale o posteriore dell'apparecchiatura.



Non collegare il cavo di alimentazione CA alla presa di corrente prima che il collegamento tra i dispositivi dell'apparecchiatura sia completato. Ciò potrebbe causare il difetto.



Estrarre il cavo di alimentazione tenendo la spina e non il cavo.

Questo strumento può resistere alle seguenti condizioni:

1. Operazione

- Un intervallo di temperatura ambiente di 10℃~ 40℃(50°F ~ 104°F)
- Un intervallo di umidità relativa del 30% ~ 90% (senza condensa)
- Un intervallo di pressione atmosferica di 800 ~ 1060 hpa

2. Trasporti

- Un intervallo di temperatura ambiente di -40℃~ 70℃(-40 °F ~ 158 °F)
- Un intervallo di umidità relativa del 10% ~ 95%
- Un intervallo di pressione atmosferica di 500 ~ 1060 hpa

3. Conservazione

- Un intervallo di temperatura ambiente di -10℃~ 55℃(14°F ~ 131°F)
- Un intervallo di umidità relativa del 10% ~ 95% (senza condensa)
- Un intervallo di pressione atmosferica di 700 ~ 1060 hpa

Evitare ambienti in cui l'apparecchiatura sia esposta a urti o vibrazioni eccessivi.

2.4. Precauzioni di sicurezza

Questa attrezzatura è stato sviluppato e testato secondo gli standard di sicurezza nazionali e internazionali. Ciò garantisce un livello di sicurezza molto elevato per questo dispositivo. La corretta gestione di questa apparecchiatura è fondamentale per il suo funzionamento sicuro. Pertanto, si prega di leggere attentamente tutte le istruzioni prima di accendere il dispositivo. Per informazioni più dettagliate, si prega di contattare il nostro Servizio Clienti o uno dei nostri rappresentanti autorizzati.

1. Questa attrezzatura non deve essere utilizzato (a) in un'area a rischio di esplosione e (b) in presenza di solventi infiammabili, esplosivi o volatili come alcol, benzene o sostanze chimiche simili.

2. Non collocare o utilizzare questo dispositivo in ambienti umidi. L'umidità deve essere mantenuta tra il 30 e il 90% per un normale funzionamento. Non esporre il dispositivo a schizzi d'acqua, gocce d'acqua o spruzzi d'acqua. Non posizionare contenitori contenenti fluidi, liquidi o gas sopra apparecchiature o dispositivi elettrici.

3. L'apparecchiatura deve essere utilizzata solo da una persona adeguatamente formata e qualificata o sotto la sua diretta supervisione.

4. Manutenzione da parte del cliente di questa apparecchiatura possono essere eseguite solo come indicato nel Manuale d'uso. Qualsiasi manutenzione aggiuntiva può essere eseguita solo dai tecnici dell'assistenza HUVITZ o da altre persone autorizzate.

5. Il produttore è responsabile degli effetti sulla sicurezza, l'affidabilità e le prestazioni di questa apparecchiatura solo se vengono soddisfatti i seguenti requisiti:
   (1) L'impianto elettrico nella rispettiva stanza corrisponde alle specifiche indicate nel presente manuale e (2) Questa apparecchiatura è utilizzata, azionata e sottoposta a manutenzione secondo il presente manuale.

6. Il produttore non è responsabile per danni causati da manomissioni non autorizzate del/i dispositivo/i. Tali manomissioni faranno decadere qualsiasi diritto a richiedere un risarcimento in garanzia.

7. Solo le persone che hanno ricevuto la formazione e le istruzioni adeguate sono autorizzate a installare, utilizzare, far funzionare e manutenere questa apparecchiatura.

8. Conservare il Manuale d'uso in un luogo facilmente accessibile in ogni momento per il personale addetto all'uso e alla manutenzione dell'apparecchiatura.

9. Non tirare i cavi. Quando si scollegano i cavi, afferrare sempre la spina.

10. Prima di ogni operazione, controllare visivamente l'attrezzatura per verificare la presenza di danni meccanici esterni e il corretto funzionamento.

11. Non coprire le griglie o le fessure di ventilazione.

12. Questa apparecchiatura genera, utilizza e può irradiare energia a radiofrequenza e, se non installata e utilizzata in conformità con le istruzioni, può causare interferenze dannose ai dispositivi nelle vicinanze. Tuttavia, non vi è alcuna garanzia che non si verifichino interferenze

in una particolare installazione. Se questa apparecchiatura causa interferenze dannose ad altri dispositivi, il che può essere verificato spegnendo e riaccendendo l'apparecchiatura, si consiglia all'utente di provare a correggere l'interferenza adottando una o più delle seguenti misure:

- Riorientare o riposizionare il dispositivo ricevente.
- Aumentare la separazione tra le apparecchiature.
- Collegare l'apparecchiatura a una presa di corrente su un circuito diverso da quello a cui sono collegati gli altri dispositivi.
- Per assistenza, consultare il produttore o un tecnico dell'assistenza sul campo.

3

Caratteristiche

1. Immagini luminose (LED) di alta qualità.
2. Selezione della carta silenziosa e istantanea.
3. 41 grafici diversi, tra cui: filtri rosso/verde e polarizzanti, test di bilanciamento binoculare, test stereo, test di disparità di fissazione, test di fusione e test di aniseiconia.
4. 34 maschere (linea verticale, linea orizzontale e carattere singolo).
5. Raggio di proiezione da 2,5 a 8 m (da 8 a 26 piedi).
6. Telecomando senza fili.
7. Programmabile dall'utente (2 programmi fino a 30 grafici ciascuno)
8. Facilmente collegabile in rete con il rifrattore digitale HUVITZ.

4

Note per l'utilizzo dello strumento

1. Non urtare o far cadere lo strumento. Lo strumento potrebbe danneggiarsi se subisce un forte impatto. L'impatto può comprometterne il funzionamento. Maneggiare con cura.

2. L'esposizione alla luce solare diretta o a luci interne molto intense può influenzare i risultati delle misurazioni.

3. Se si desidera collegarlo ad altre apparecchiature, consultare il rivenditore.

4. Il riscaldamento improvviso della stanza in aree fredde causerà la condensazione del vapore sul vetro protettivo della finestra di misura e sulle parti ottiche all'interno dello strumento. In questo caso, attendere che la condensa scompaia prima di effettuare le misurazioni.

5. Mantenere pulito il vetro obiettivo del lato esaminato. Se macchiato da altre sostanze o da un'impronta digitale, potrebbe causare errori o misurazioni imprecise.

6. Scollegare l'alimentazione e consultare il rivenditore in caso di fumo, odori strani o rumori durante il lavoro.

7. Non utilizzare soluzioni organiche come alcol, diluenti, benzene, ecc. per pulire la superficie di questo strumento. Potrebbero danneggiarlo.

8. Quando si sposta l'HCP-7000, assicurarsi sempre che l'alimentazione sia spenta, quindi sollevare la parte inferiore dell'unità con entrambe le mani.

9. Se si lascia l'HCP-7000 inutilizzato per lunghi periodi, scollegare l'alimentazione e proteggere l'unità con una copertura antipolvere.

5

Configurazioni

5.1. Corpo principale

Il proiettore per grafici HCP-7000 è composto principalmente da corpo, supporto, schermo e telecomando.

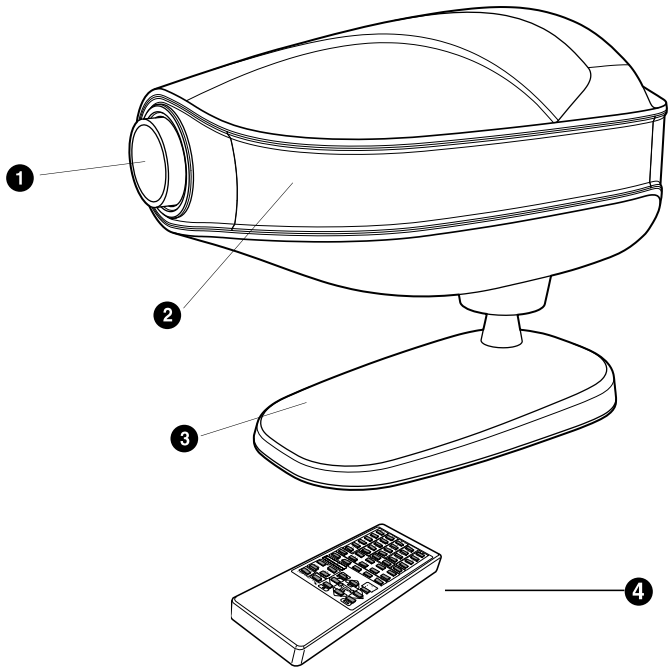

[Fig. 1 Vista frontale con telecomando]

1. Lente di proiezione **2. Finestra di ricezione IR**
3. Supporto (montaggio su tavolo) **4. Telecomando senza fili**

5.2. Corpo principale cont.

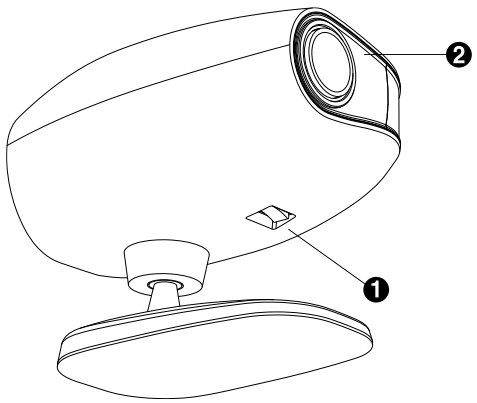

[Fig. 2 Vista dal basso]

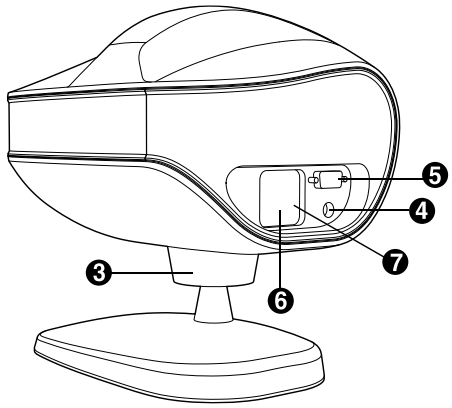

[Fig. 3 Vista posteriore]

1. Interruttore di accensione/spegnimento 2. LED di accensione/spegnimento
3. Regolazione dell'inclinazione 4. CAN (Controller Area Network)
5. Porta di comunicazione RS-232 6. Ingresso alimentazione CA
7. Portafusibile

5.3. Accessori

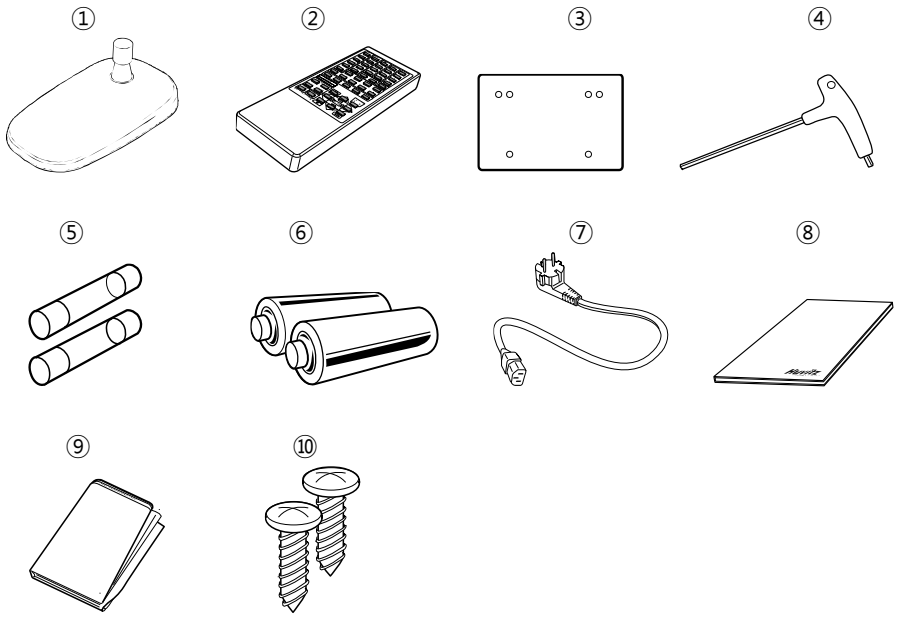

[Fig.4 Accessori]

1. Supporto da tavolo 2. Telecomando 3. Schermo
4. Chiave inglese (4 mm) 5. Fusibile (250 V 3,15 A) 6. Batterie (2 formato AA)
7. Cavo di alimentazione 8. Manuale dell'operatore 9. Copertura antipolvere
10. Vite (3*10)

6

Installazione

6.1. Posizione del proiettore grafico

Il proiettore a tubo singolo deve essere installato alla stessa distanza dallo schermo del paziente.

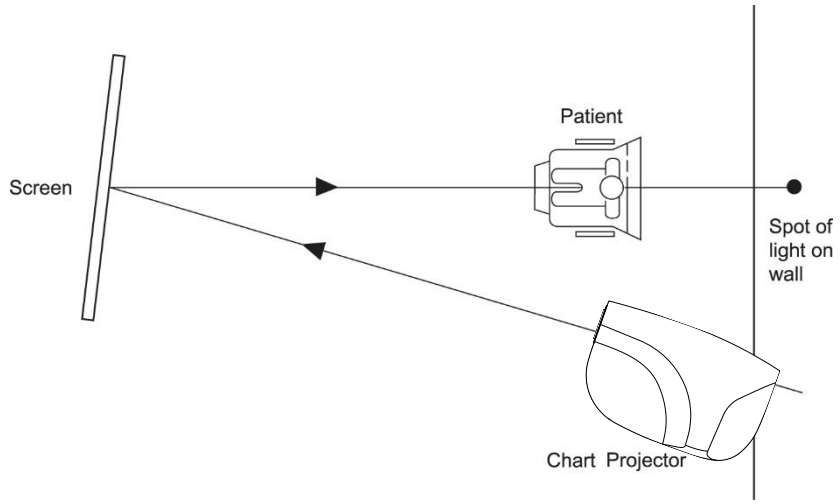

[Fig. 6 Installazione senza specchi]

1. Installare il proiettore grafico nella posizione desiderata entro 2,5~8 m (8~26 piedi).
2. Imposta l'angolo di proiezione del processore grafico in base allo schermo.
3. Progetto 0.05(20/400, 6/120) “C” grafico sullo schermo.
4. Regolare l'immagine per ottenere una nitida e luminosa utilizzando la rotella di messa a fuoco.

6.2. Come ottenere la dimensione corretta delle lettere e la messa a fuoco (solo tipo zoom)

1. Installare il proiettore grafico nella posizione desiderata tra 2,5 e 8 m (8 e 26 piedi)
2. Misurare la distanza tra il paziente e lo schermo
3. Fare riferimento alla scala di prova mostrata nell'Appendice A
4. Chiedi a qualcuno di tenere la bilancia di prova sullo schermo
5. Proietta l'alfabeto 20/400 (6/120, 0,05) "C"
6. Regolare la posizione del proiettore in avanti o indietro e ruotare la rotella di messa a fuoco finché “C” non viene messo a fuoco nitidamente all’interno della rispettiva scala delle distanze

7

Input e utilizzo del programma

7.1. Come inserire il programma dell'utente

Fase 1. Premere una volta il pulsante “LIGHT”.
Risultati: La luce si spegne.

Fase 2. Premere tre volte il pulsante “PGM 1”.
Risultati: la luce si accenderà e il proiettore grafico visualizzerà il primo grafico del programma predefinito.

Passaggio 3. Seleziona il primo grafico per il tuo nuovo programma.
Premere il pulsante “Programma ►”**una volta**.

Passaggio 4. Seleziona il secondo grafico per il tuo nuovo programma.
Premere il pulsante “Programma ►”**una volta**.

Fase 5. Ripetere i passaggi 3 e 4 come desiderato per un totale di trenta grafici per programma.

⚠ NOTA

Se si desidera controllare o modificare la tabella precedentemente programmata, premere il pulsante “Programma ◄”.

Fase 6. Premere una volta il pulsante “PGM 1” per salvare il nuovo programma.

⚠ ATTENZIO

Se non si preme il pulsante PGM1, il programma non verrà salvato.

Se non si preme il pulsante PGM1, il programma non sarà registrato

Programma n. 2
Ripetere i passaggi da 1 a 6 sostituendo “PGM 2” con “PGM 1”.

7.2. Come utilizzare i programmi memorizzati.

Fase 1. Premere “PGM 1” o “PGM 2” per selezionare il programma desiderato.

Fase 2. Utilizzare il “Programma▶” o “Programma◀” per scorrere il programma memorizzato.

8

Tipi di grafico (il tipo C è standard)

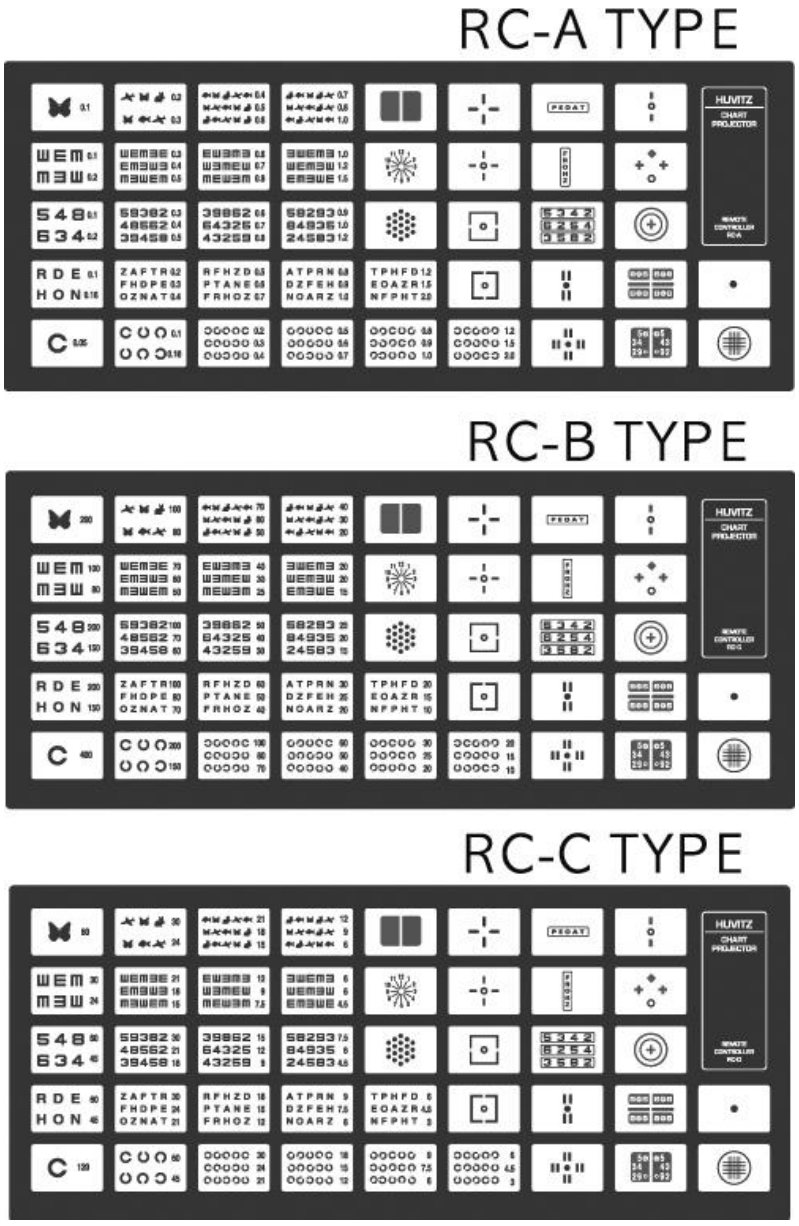

[Fig. 7 Tipi di grafico]

9

Manutenzione e riparazione

9.1. Sostituzione del fusibile

1. Spegnere l'alimentazione e scollegare il cavo di alimentazione.
2. Per sostituire il fusibile, estrarre il coperchio di plastica nella parte inferiore della presa di corrente.

⚠ AVVERTI

Non toccare il proiettore con le mani bagnate. (Rischio di scossa elettrica)

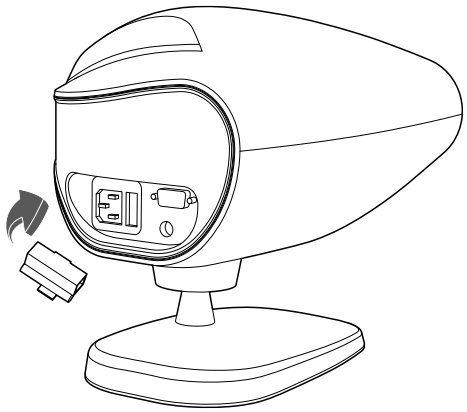

[Fig. 8 Gruppo fusibile]

9.2. Sostituzione delle batterie del telecomando

1. Sul coperchio della batteria del telecomando da rimuovere.

2. Sostituzione della batteria e montaggio del coperchio del telecomando.

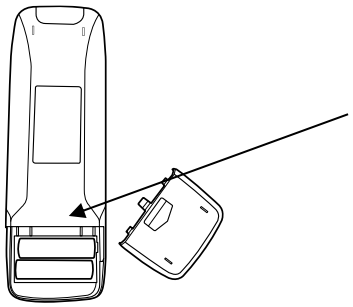

Batteria(2)

LR6(AA)1.5V

9.3. Pulizia

1. L'aspetto del prodotto e lo schermo devono essere asciutti e puliti con un panno morbido.

2. La lente è sporca se asciutta e pulita con un panno morbido.

9.4. Informazioni sullo smaltimento



Questo prodotto è costituito da dispositivi che potrebbero contenere mercurio, che deve essere riciclato o smaltito in conformità con le leggi locali, statali o nazionali (in questo sistema, le lampade di retroilluminazione del monitor contengono mercurio). Questa apparecchiatura ha richiesto l'estrazione e l'utilizzo di risorse naturali per la sua produzione. Potrebbe contenere sostanze pericolose per la salute e l'ambiente. Per evitare la dispersione di tali sostanze nell'ambiente e ridurre la pressione sulle risorse naturali, vi invitiamo a utilizzare gli appositi sistemi di raccolta. Tali sistemi riutilizzeranno o riciclaggio la maggior parte dei materiali delle vostre apparecchiature a fine vita in modo ecologico. Il simbolo del bidone della spazzatura barrato vi invita a utilizzare tali sistemi. Per ulteriori informazioni sui sistemi di raccolta, riutilizzo e riciclaggio, contattate l'amministratore locale o regionale addetto alla gestione dei rifiuti. Potete anche contattare il nostro ufficio di rappresentanza più vicino per ulteriori informazioni sulle prestazioni ambientali o sullo smaltimento dei nostri prodotti.

10

Specifiche

Grafici	**41 grafici - 34 maschere, filtri rosso/verde e polarizzazione**
Distanza di proiezione	**2,5~8 m (opzionale: schermo da 8 m)**
Velocità di rotazione del grafico	**Media 0,15 sec**
Ingrandimento del grafico	**30X (a 5 m di distanza)**
Risparmio energetico	**Spegnimento automatico della lampada (10 min)**
Programma	**2 programmi con un massimo di 30 grafici ciascuno**
Angolo di inclinazione	**15 gradi**
Alimentazione elettrica	**100-120 V a 50 Hz: 1,0 A** **200-240 V a 60 Hz: 0,5 A**
Lampada	**LED 4W**
Fusibile	**250 V, T3.15AL**
Dimensione	**270X182X230mm**
Peso	**3,44 kg (corpo: 3,06 kg + supporto: 0,38 kg)**

11

Elenco dei componenti

11.1. Accessori standard

1. Supporto da tavolo
2. Telecomando
3. Schermo
4. Chiave inglese (4 mm)
5. Fusibile (250 V 3,15 A)
6. Batterie (2 formato AA)
7. Cavo di alimentazione
8. Manuale dell'operatore
9. Copertura antipolvere
10. Vite (3*10)

12

Informazioni sul servizio

Come contattare l'assistenza: in caso di problemi con l'apparecchiatura, seguire i passaggi indicati di seguito:

- Innanzitutto, consulta le sezioni 9. Manutenzione e Riparazione in base al problema riscontrato. Quindi, segui le procedure suggerite.
- Se il problema persiste, contattare innanzitutto il distributore locale della propria provincia o del proprio paese.
- Prima di contattare il distributore locale, è consigliabile verificare queste informazioni, come il modello e il numero di serie. Per farlo, compila la seguente tabella non appena acquisti il nostro prodotto. Puoi consultare queste informazioni in qualsiasi momento. Il numero di serie si trova sul retro di questa unità. Il numero di serie è univoco per questa unità. Conserva questo manuale come prova permanente del tuo acquisto. Conserva la ricevuta d'acquisto come prova d'acquisto.

Data di acquisto: _____

Nome del rivenditore: _____

Indirizzo del rivenditore: _____

Numero di telefono del rivenditore: _____

Numero di modello: _____

Numero di serie: _____

Se non riesci a contattare il tuo distributore locale, puoi contattare direttamente il reparto assistenza HUVITZ utilizzando il numero di telefono e l'indirizzo riportati nella tabella sottostante.

Appendice A

Scala di prova Tenere questa scala di prova sullo schermo e, in base alla distanza di rifrazione dall'occhio del paziente allo schermo, ad esempio 3 m, 4 m, 5 m o 6 m, posizionare il proiettore avanti e indietro per adattarlo alla tabella dell'alfabeto 400 "C" del proiettore con questa cornice della scala a fuoco nitido

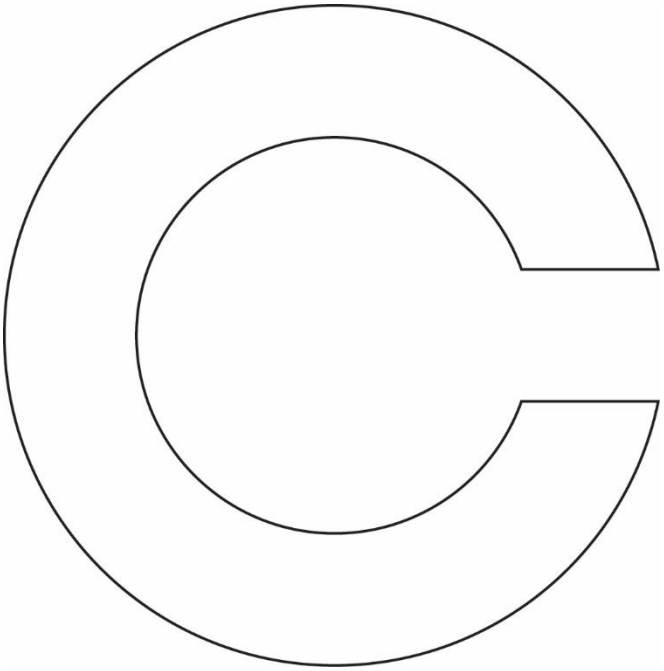

3

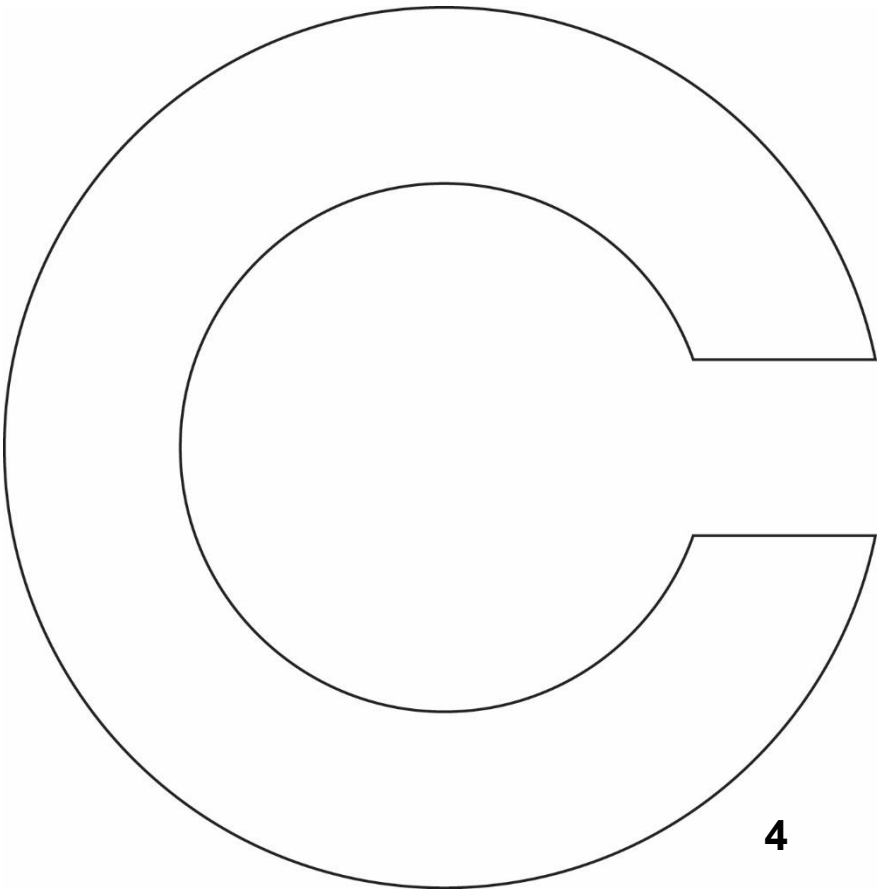

4

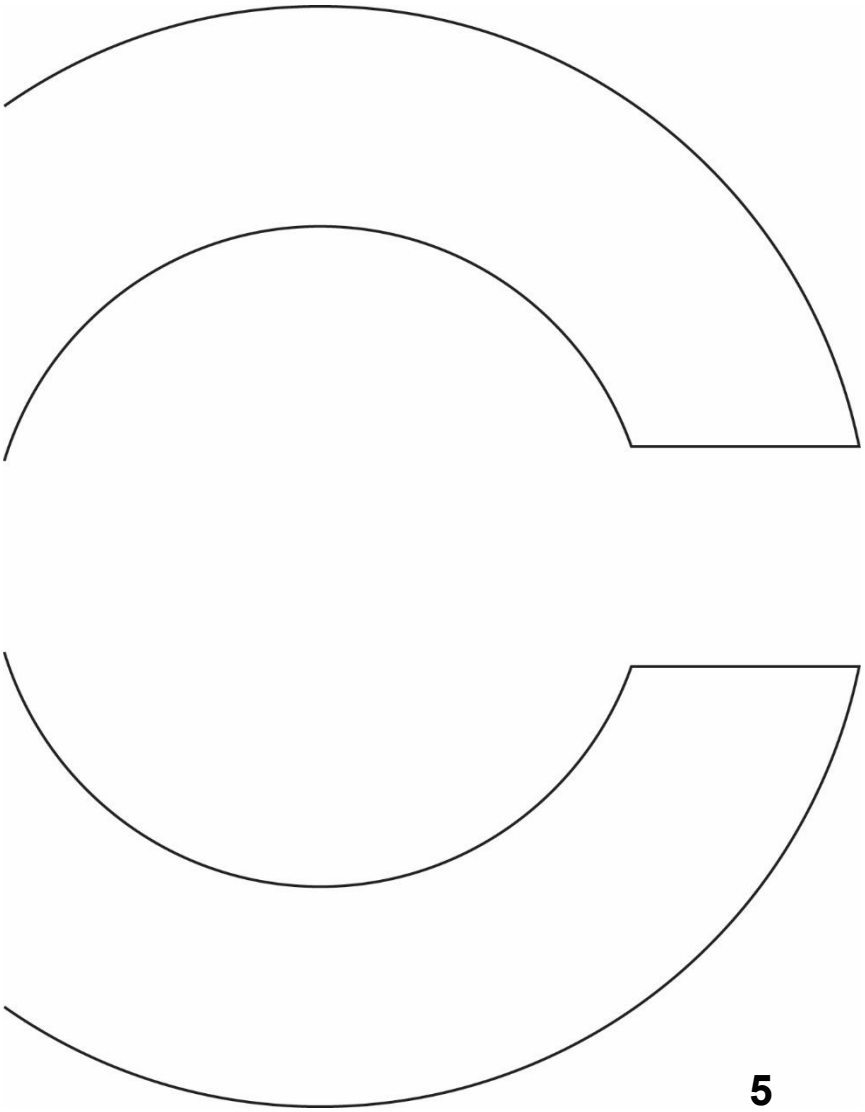

5

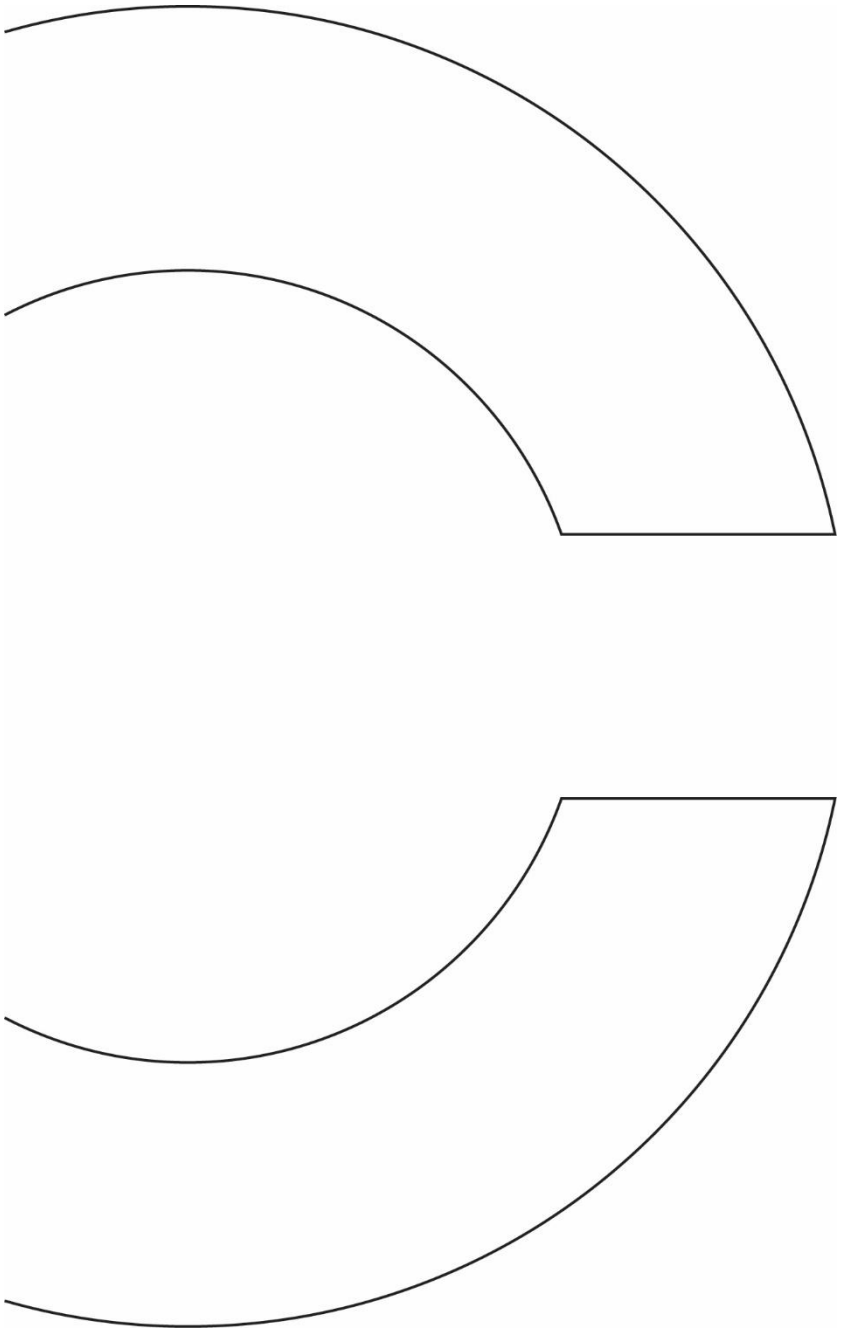

6