FRA

Huvitz

Projecteur de tests

HCP-7000

MANUEL DE L'UTILISATEUR

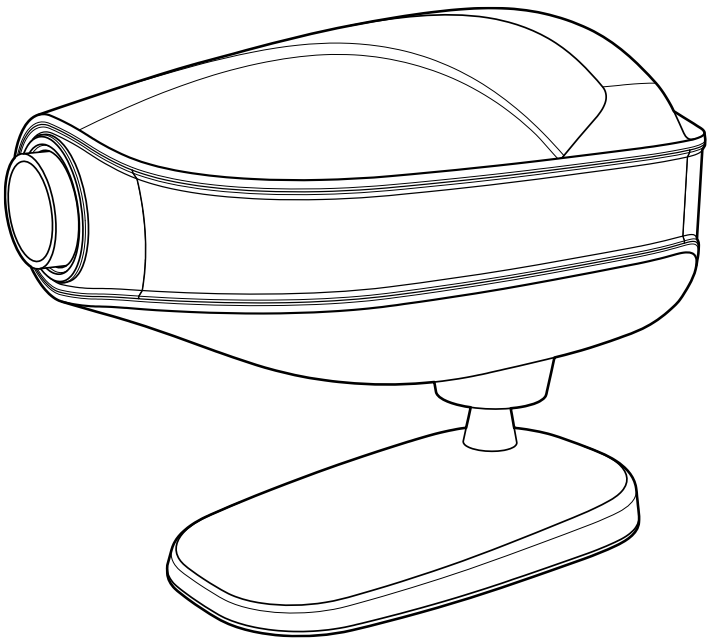

AVIS IMPORTANT

Ce produit peut présenter des dysfonctionnements dus aux ondes électromagnétiques provoquées par les téléphones portables, les émetteurs-récepteurs, les jouets radiocommandés, etc. Veillez tenir éloignés du produit tout objet de ce type pouvant affecter son bon fonctionnement.

Les informations contenues dans cette publication ont été soigneusement vérifiées et sont considérées comme exactes au moment de la publication. HUVITZ n'assume cependant aucune responsabilité pour d'éventuelles erreurs ou omissions, ou pour toute conséquence résultant de l'utilisation des informations contenues dans cette publication.

HUVITZ se réserve le droit de modifier ses produits ou leurs spécifications à tout moment et sans préavis, et n'est pas tenu de mettre à jour cette documentation pour refléter ces changements.

CE

9000FRA0012-A
(2024/01/18)

©2009 - 2010 HUVITZ Co., Ltd.
38, Burim-ro 170beon-gil, Dongan-gu, Anyang-si, Gyeonggi-do, 14055, République de Corée

Tous droits réservés.
En vertu des lois sur les droits d'auteur, ce manuel ne peut être copié, en tout ou en partie, sans l'accord écrit préalable de HUVITZ Co.

SOMMAIRE

1. Introduction 5

1.1. Description de l'instrument 5

1.2. Classifications 5

1.3. Normes 5

1.4. Informations sur la CEM 6

2. Consignes de sécurité 8

2.1. Introduction 8

2.2. Symboles de sécurité 9

2.3. Facteurs environnementaux 12

2.4. Consignes de sécurité 14

3. Caractéristiques 16

4. Remarques concernant l'utilisation de l'instrument 17

5. Configurations 18

5.1. Corps principal 18

5.2. Corps principal, suite 19

5.3. Accessoires 20

6. Installation 21

6.1. Position du projecteur de tests 21

6.2. Comment obtenir la taille de lettre et la mise au point corrects (type zoom uniquement) 22

7. Saisie et utilisation du programme 23

7.1. Comment saisir le programme de l'utilisateur 23

7.2. Comment utiliser vos programmes enregistrés. 23

8. Types de test (le type C est standard) 24

9. Entretien et réparation 25

9.1. Remplacement de fusible 25

9.2. Remplacement des piles de la télécommande 26

9.3. Nettoyage 26

9.4. Informations sur la mise au rebut 27

10. Caractéristiques techniques 28

11. Liste des composants 29

11.1. Accessoires standard 29

12. Informations relatives à l'entretien 30

1

1. Introduction

1.1. Description de l'instrument

HUVITZ HCP-7000 est un projecteur de tests automatique qui fournit 41 tests, y compris des filtres rouge/vert et polarisés pour l'optométrie. Les utilisateurs peuvent sélectionner instantanément les tests souhaités à l'aide d'une télécommande sans fil. Les tests défilent rapidement et silencieusement. Les deux programmes personnalisés vous aideront à effectuer des examens de façon plus pratique et plus efficace. Le HCP-7000 permet également d'effectuer des tests d'équilibre binoculaire, des tests stéréoscopiques, des tests de disparité de fixation, des tests du champ de fusion et des tests d'anisékonie. Ce projecteur de tests automatique est compatible avec les réfracteurs numériques HUVITZ, HDR-7000 et 9000.
Les équipements destinés à être connectés à l'entrée et à la sortie de signaux doivent être conformes à la norme nationale harmonisée IEC60601-1 ou UL60601-1 ou à une combinaison de ces normes.
En cas de doute, contactez un technicien qualifié pour obtenir de l'aide.

1.2. Classifications

- Type de protection contre les chocs électriques **:** Équipement de classe I
- Degré de protection contre les chocs électriques : Aucune pièce concernée
- Degré de protection contre la pénétration de l'eau : Ordinaire
- Équipement ne convenant pas à une utilisation en présence d'un mélange anesthésique inflammable avec de l'air, de l'oxygène ou du protoxyde d'azote.

1.3. Normes

LVD : IEC/EN60601-1
CEM : IEC/EN60601-1-2

1.4. Informations sur la CEM

Annonce du fabricant - problème d'ondes électromagnétiques

Problème d'ondes électromagnétiques	
Le HCP-7000 doit être utilisé dans l'environnement d'ondes électromagnétiques mentionné ci-dessous. L'acheteur ou l'utilisateur du HCP-7000 doit vérifier que le HCP-7000 est utilisé dans ce type d'environnement.	
Test de problème	**Question du caractère approprié**
Émissions RF CISPR 11	Groupe 1
Émissions RF CISPR 11	Classe A
Émissions d'harmoniques IEC 61000-3-2	Classe A
Fluctuations de tension/flicker IEC 61000-3-3	Conforme

Annonce du fabricant - tolérance aux ondes électromagnétiques

Tolérance d'ondes électromagnétiques		
Le HCP-7000 doit être utilisé dans l'environnement d'ondes électromagnétiques désigné ci-dessous. L'acheteur ou l'utilisateur du HCP-7000 doit s'assurer que le HCP-7000 est utilisé dans ce type d'environnement.		
Test de tolérance	**IEC 60601 niveau de test**	**Niveau de pertinence**
Décharge électrostatique (ESD) IEC 61000－4－2	Contact ±8 kV Dans l'air ±15 kV	Note1)* Contact ±8 kV Dans l'air ±15 kV
Transitoires électriques rapides/éclatements IEC 61000－4－4	ligne d'alimentation ±2 kV ligne d'entrée/sortie ±1 kV	ligne d'alimentation ±2 kV ligne d'entrée/sortie ±1 kV
Surtension IEC 61000－4－5	Entre les lignes ±1 kV Entre la ligne et la mise à la terre ±2 kV	Mode différentiel ±1 kV Mode commun ±2 kV
Chute de tension, interruption instantanée, fluctuation de tension au niveau de la ligne d'entrée d'alimentation IEC 61000－4－11	Pour 0,5 cycle, < 5 %*U*T (*diminution des UT* > 95 %) Pour 5 cycles, < 40 %*U*T (*diminution des UT* > 60 %) Pour 25 cycles, < 70 %*U*T (*diminution des UT* > 30 %) Pendant 5 secondes < 5 % *U*T (*diminution des UT* > 95 %)	Pour 0,5 cycle, < 5 %*U*T (*diminution des UT* > 95 %) Pour 5 cycles, 40 % *U*T (*diminution des UT* > 60 %) Pour 25 cycles, < 70 %*U*T (*diminution des UT* > 30 %) Pendant 5 secondes ,< 5 % *U*T (*diminution des UT* > 95 %)
Champ magnétique de fréquence d'alimentation (50/60 Hz) IEC 61000－4－8	30 A/m	30 A/m

L'autre *U*T est la tension d'alimentation en courant alternatif avant d'approuver le niveau de test.

Note1)* Le test ESD sera effectué avec vis, levier, ports de signal, boîtier, écran, bouton de mesure et interrupteur d'alimentation, y compris VCP/HCP comme critère « A ». Mais, les critères de connexion du moniteur externe seront appliqués « B » parce que le phénomène de flicker de la connexion du moniteur externe pendant l'interférence de décharge électrostatique n'affecte pas l'exigence essentielle.

Tolérance d'ondes électromagnétiques		
Le HCP-7000 doit être utilisé dans l'environnement d'ondes électromagnétiques mentionné ci-dessous. L'acheteur ou l'utilisateur du HCP-7000 doit vérifier que le HCP-7000 est utilisé dans ce type d'environnement.		
Test de tolérance	**IEC 60601 Conditions de test**	**Niveau de pertinence**
Champ électromagnétique de radiofréquence de conductivité IEC 61000－ 4－6	3 rms 150 kHz~80 MHz	3 rms
Tolérance aux champs électromagnétiques de radiofréquence IEC 61000－ 4－3	10 V/m 80 MHz~2,7 GHz portée	10 V/m

2

2. Consignes de sécurité

2.1. Introduction

La sécurité est la responsabilité de tous. La sécurité d'utilisation de cet équipement dépend largement de l'installateur, de l'utilisateur, de l'opérateur et du technicien de maintenance. Il est impératif que le personnel étudie et se familiarise avec l'intégralité de ce manuel avant d'essayer d'installer, d'utiliser, de nettoyer, d'entretenir ou de régler cet équipement et tous les accessoires associés. Il est primordial que les instructions contenues dans le présent manuel soient parfaitement comprises et suivies afin d'améliorer la sécurité du patient et de l'utilisateur/opérateur. C'est pour cette raison que les avis de sécurité suivants ont été placés de manière appropriée dans le texte de ce manuel, afin de mettre en évidence les informations relatives à la sécurité ou nécessitant une attention particulière. Tous les utilisateurs, opérateurs et techniciens de maintenance doivent être familiarisés avec l'ensemble des avertissements et mises en garde inclus dans le présent document et y porter une attention particulière.

⚠ AVERTISSEMENT

«Avertissement » met en garde contre l'existence d'un problème qui peut causer des blessures graves, la mort ou des pertes matérielles en cas de négligence.

⚠ ATTENTION

« Attention » informe sur les questions liées à un problème qui peut causer des blessures mineures ou des pertes matérielles en cas de négligence.

⚠ REMARQUE

« Remarque » donne des informations importantes relatives à l'installation, à l'exploitation et à la gestion du produit, et le non-respect de ces dispositions peut entraîner un problème en cas de négligence.

2.2. Symboles de sécurité

La Commission électrotechnique internationale (CEI) a établi un ensemble de symboles pour les équipements électroniques médicaux, qui classent une connexion ou avertissent de tout danger potentiel.
Les classifications et les symboles sont indiqués ci-dessous.

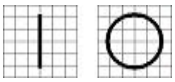	Les symboles I et O sur l'interrupteur d'alimentation représentent respectivement les fonctions de Marche et Arrêt.
	Ce symbole indique une remarque relative à la sécurité. Assurez-vous de bien comprendre la fonction de cette commande avant de l'utiliser. La fonction de la commande est décrite dans le manuel d'utilisation ou d'entretien approprié..
	Il indique l'année de fabrication et le fabricant.
	Fabricant
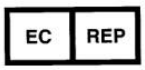	Représentant agréé dans la Communauté européenne
	Courant alternatif
	Courant continu
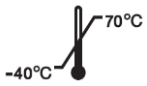	Limites de température
	Garder AU SEC

	Marquage DEEE Éliminer correctement les équipements électriques et électroniques
	Marquage CE
	CE pour RoHS Conformité à la directive RoHS 2011/65/UE
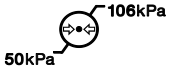	Limites de la pression atmosphérique
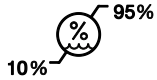	Limites d'humidité
	Sens dans lequel le produit doit être conservé
	Fragile, manipuler avec précaution
	Tenir éloigné de la lumière directe du soleil
	Nombre limite de produits pouvant être empilés
	Ne pas utiliser de crochets
	Consulter les instructions d'utilisation

	Symbole du numéro de série
	Représentant agréé en Suisse

2.3. Facteurs environnementaux

Évitez les environnements suivants pour l'utilisation ou le stockage du produit :

	Lieu où l'équipement est exposé à la vapeur d'eau. N’utilisez pas l’équipement avec les mains mouillées.
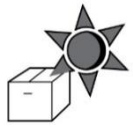	Lieu où l'équipement est exposé à la lumière directe du soleil.
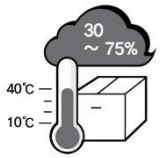	Lieu où la température change extrêmement. La plage normale de température de fonctionnement est de 10 ℃ à 40 ℃, la plage d’humidité est de 30 % à 90 %.
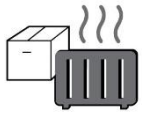	Lieu où il est près d’un système de chauffage.
	Dans un lieu où l'humidité est extrêmement élevée ou qu'il y a un problème de ventilation.
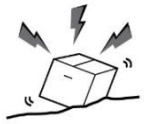	Lieu où l'équipement est soumis à des chocs ou à des vibrations excessifs.
	Lieu où l'équipement est exposé à des substances chimiques ou à des gaz explosifs.
	Veillez à ce qu’aucune poussière ne pénètre dans l’appareil, notamment des particules de métal.
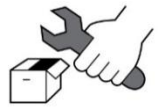	Ne démontez pas le produit ou ne l'ouvrez pas. Nous ne serons tenus pour responsable d’aucun dommage pouvant résulter d’une telle action.



Veillez à ne pas obstruer le ventilateur situé sur le côté ou l'arrière de l'équipement.



Ne branchez pas le cordon d'alimentation secteur dans la prise avant que la connexion entre les divers appareils de l'équipement ne soit terminée. Cela peut entraîner un dysfonctionnement.



Débranchez le cordon d'alimentation en maintenant l'extrémité de la prise.

Cet instrument peut résister aux conditions suivantes :

1. Utilisation

- Une plage de température ambiante de 10 ℃ ~ 40℃
- Une plage d'humidité relative de 30 % ~ 90 % (sans condensation)
- Une plage de pression atmosphérique de 800 ~ 1 060 hpa

2. Transport

- Une plage de température ambiante de -40 ℃ ~ 70℃
- Une plage d'humidité relative de 10 % ~ 95 %
- Une plage de pression atmosphérique de 500 ~ 1 060 hpa

3. Stockage

- Une plage de température ambiante de -10 ℃ ~ 55 ℃
- Une plage d'humidité relative de 10 % ~ 95 % (sans condensation)
- Une plage de pression atmosphérique de 700 ~ 1 060 hpa

Éviter les environnements où l'équipement est soumis à des chocs ou à des vibrations excessifs.

2.4. Consignes de sécurité

Cet équipement a été développé et testé conformément aux normes de sécurité nationales et internationales. Ceci garantit un très haut degré de sécurité pour cet appareil. La manipulation correcte de cet équipement est impérative pour garantir un fonctionnement en toute sécurité. Par conséquent, veuillez lire attentivement toutes les instructions avant d'allumer cet appareil. Pour de plus amples informations, veuillez contacter notre service clientèle ou l'un de nos représentants agréés.

1. Cet équipement ne doit pas être utilisé (a) dans une zone présentant un risque d'explosion et (b) en présence de solvants inflammables, explosifs ou volatils tels que l'alcool, le benzène ou des produits chimiques similaires.

2. Ne placez pas et n'utilisez pas cet appareil dans des pièces humides. L'humidité doit être maintenue entre 30 et 90 % pour un fonctionnement normal. N'exposez pas l'appareil à des éclaboussures d'eau, à des gouttes d'eau ou à des projections d'eau. Ne placez pas de récipients contenant des liquides ou des gaz sur un équipement ou un appareil électrique.

3. L'équipement ne doit être utilisé que par ou sous la supervision directe d'une personne dûment formée et qualifiée.

4. L'entretien de cet équipement par le client doit uniquement être effectué tel qu'indiqué dans le manuel de l'utilisateur. Tout autre type d'entretien ne peut être effectué que par des techniciens de maintenance HUVITZ ou d'autres personnes agrées.

5. Le fabricant n'est responsable des effets sur la sécurité, la fiabilité et les performances de cet équipement que si les exigences suivantes sont respectées :
   (1) L'installation électrique dans la salle concernée correspond aux spécifications indiquées dans ce manuel et (2) cet équipement est utilisé, et entretenu conformément à ce manuel.

6. Le fabricant n'est pas responsable des dommages causés par une altération non autorisée du ou des appareils. Une telle altération annulera la garantie.

7. Seules les personnes ayant suivi la formation et les instructions appropriées sont autorisées à installer, utiliser, et entretenir cet équipement.

8. Conservez le manuel d'utilisation dans un endroit facilement accessible en tout temps aux personnes qui utilisent et entretiennent l'équipement.

9. Ne tirez sur aucun câble. Tenez toujours la prise lorsque vous débranchez les câbles.

10. Avant chaque utilisation, vérifiez visuellement l'équipement pour détecter tout dommage mécanique extérieur et vérifier son bon fonctionnement.

11. Ne couvrez pas les grilles ou fentes de ventilation.

12. Cet équipement génère, utilise et peut émettre de l'énergie de radiofréquence et, s'il n'est pas installé et utilisé conformément aux instructions, peut provoquer des interférences nuisibles pour commander des appareils à proximité. Cependant, il n'y a aucune garantie que des interférences ne se produiront pas dans une installation particulière. Si cet équipement

provoque des interférences nuisibles avec d'autres appareils, ce qui peut être déterminé en éteignant et en rallumant l'appareil, l'utilisateur est encouragé à essayer de corriger les interférences en prenant une ou plusieurs des mesures suivantes :

- Réorientez ou déplacez le dispositif de réception.
- Augmentez la distance entre les équipements.
- Branchez l'appareil sur une prise d'un circuit différent de celui auquel l'autre appareil est connecté.
- Consultez le fabricant ou le technicien de maintenance sur site pour obtenir de l'aide.

3

3. Caractéristiques

1. Images nettes (LED) de haute qualité.
2. Sélection silencieuse et instantanée des tests.
3. 41 tests différents comprenant : filtres rouge/vert et polarisant, tests d'équilibre binoculaire, tests stéréo, tests de disparité de fixation, tests de fusion et tests d'aniséiconie.
4. 34 masques (ligne verticale, ligne horizontale et caractère unique).
5. Portée de projection de 2,5 ~ 8 m.
6. Télécommande sans fil.
7. Programmable par l'utilisateur (2 programmes jusqu'à 30 tests chacun)
8. Mise en réseau facile avec le réfracteur numérique HUVITZ.

4

4. Remarques concernant l’utilisation de l'instrument

1. Ne heurtez pas et ne laissez pas tomber l'instrument. L'instrument risque d'être endommagé s'il subit un choc violent. Le choc peut entraîner un dysfonctionnement de cet instrument. Manipulez le produit avec précaution.

2. L'exposition à la lumière directe du soleil ou à des lumières intérieures très lumineuses peut influencer les résultats des mesures.

3. Si vous souhaitez le connecter à d'autres équipements, consultez le revendeur.

4. Un chauffage soudain de la pièce dans les régions froides provoquera une condensation de vapeur sur le verre de protection dans la fenêtre de mesure et sur les pièces optiques à l'intérieur de l'instrument. Dans ce cas, attendez que la condensation disparaisse avant d'effectuer les mesures.

5. Maintenez le verre objectif côté patient propre. S'il est tâché par d'autres substances ou une trace de doigt, une erreur ou des mesures inexactes peuvent se produire.

6. Débranchez l'alimentation électrique et consultez le revendeur en cas de fumée, d'odeurs étranges ou de bruit pendant le fonctionnement.

7. N'utilisez pas de solution organique telle que de l'alcool, du diluant, du benzène, etc. pour nettoyer la surface de cet instrument. Cela peut endommager l’instrument.

8. Lorsque vous déplacez le HCP-7000, assurez-vous toujours que l'alimentation est coupée, puis soulevez-le en prenant le dessous avec les deux mains.

9. Si vous n’utilisez pas le HCP-7000 pendant une période prolongée, débranchez l'alimentation et protégez le produit avec une housse anti-poussière.

5

5. Configurations

5.1. Corps principal

Le projecteur de tests HCP-7000 est principalement composé du corps, du support, de l'écran et de la télécommande.

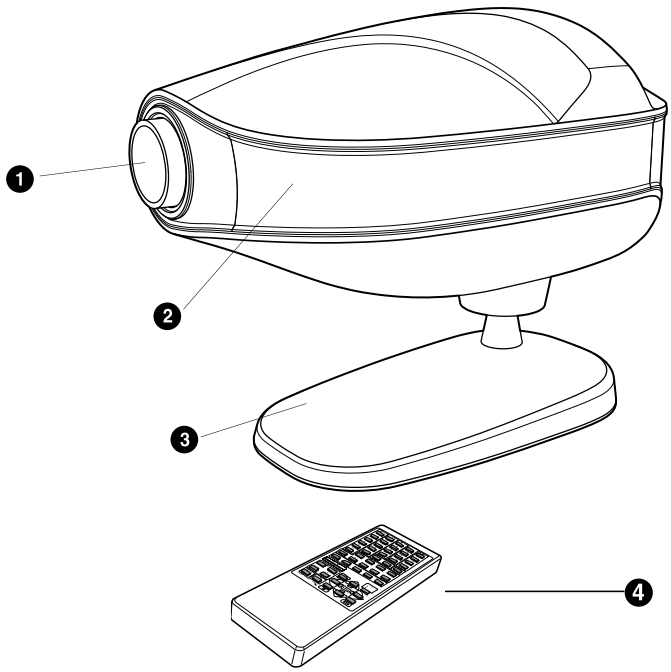

[Illustration 1 vue avant avec télécommande]

1. Verre de projection
2. Fenêtre de réception à infrarouge
3. Support (montage sur table)
4. Télécommande sans fil

5.2. **Corps principal, suite**

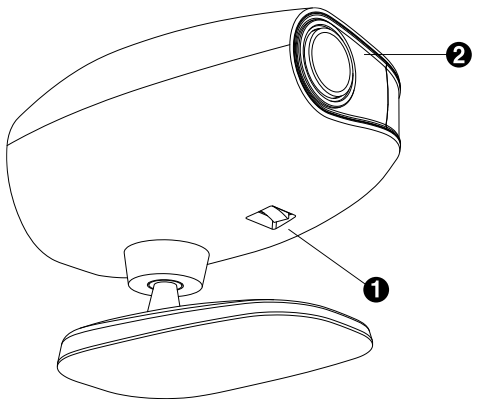

[Illustration 2 Vue du dessous]

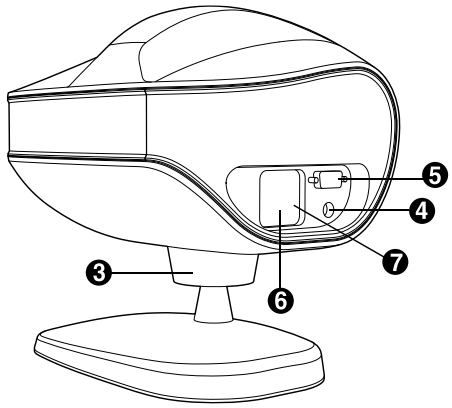

[Illustration 2 Vue de l’arrière]

1. Interrupteur marche/arrêt
2. Voyant Marche/Arrêt
3. Réglage de l'inclinaison
4. CAN (réseau de contrôleurs)
5. Port de communication RS-232
6. Entrée d’alimentation CA
7. Porte-fusible

5.3. **Accessoires**

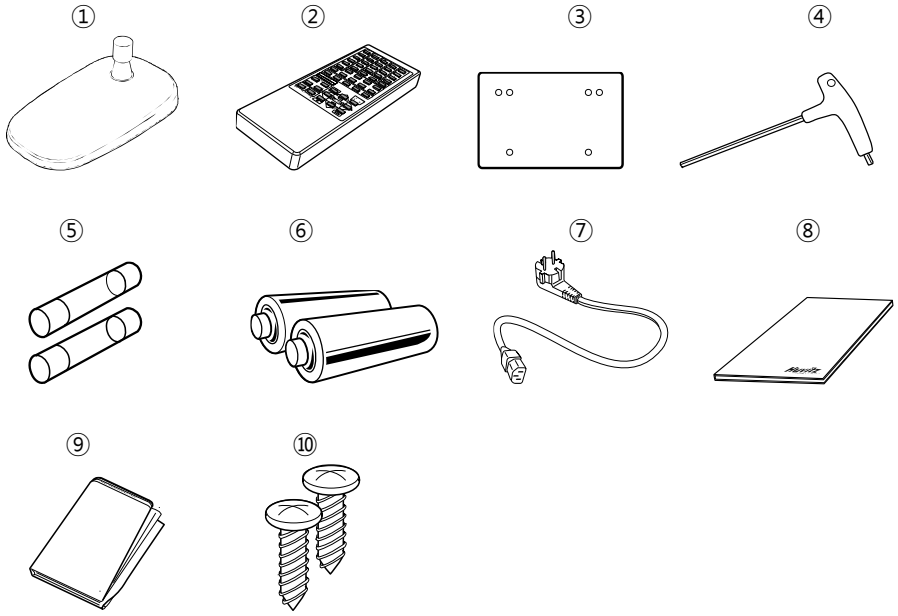

[Illustration 4 Accessoires]

1. Support de table **2. Télécommande** **3. Écran**
4. Clé (4 mm) **5. Fusible (250 V 3,15 A)** **6. Piles (2 AA)**
7. Câble d'alimentation **8. Manuel d'utilisation** **9. Housse anti-poussière**
10. Vis (3*10)

6

6. Installation

6.1. Position du projecteur de tests

Le projecteur à tube unique doit être installé à la même distance de l'écran que le patient.

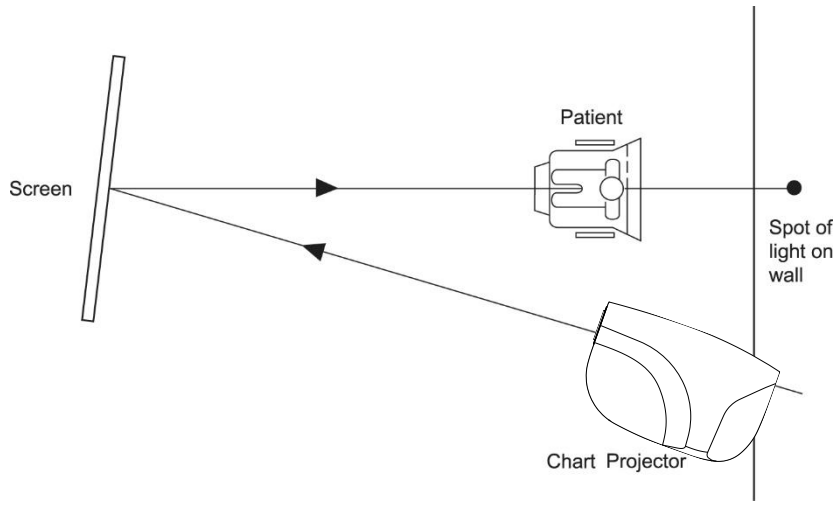

[Illustration 6 installation sans miroirs]

1. Installez le projecteur de tests à la position souhaité à une distance comprise entre 2,5 et 8 m.
2. Définissez l'angle de projection du projecteur de tests en fonction de l'écran.
3. Projetez le test « C » 0,05(20/400, 6/120) sur l'écran.
4. Réglez-le pour obtenir une image claire et nette à l'aide de la molette de mise au point.

6.2. Comment obtenir la taille de lettre et la mise au point corrects (type zoom uniquement)

1. Installez le projecteur de tests à la position souhaité à une distance comprise entre 2,5 et 8 m
2. Mesurez la distance entre le patient et l'écran
3. Reportez-vous à l'échelle de test présentée à l'annexe A.
4. Demandez à quelqu'un de tenir l’échelle de test à l'écran
5. Projet la lettre « C » 20/400(6/120, 0,05)
6. Réglez la position du projecteur vers l’avant ou vers l’arrière et tournez la molette de mise au point jusqu’à ce que le « C » soit net dans l’échelle de distance correspondante

7

7. Saisie et utilisation du programme

7.1. Comment saisir le programme de l'utilisateur

Étape 1. Appuyez **une fois** sur le bouton « LUMIÈRE » .
Résultats : La lumière s'éteint.
Étape 2. Appuyez **trois fois** sur le bouton “ »PGM 1 ».
Résultats : La lumière s'allume et le projecteur de tests affichera le premier test du programme par défaut.
Étape 3. Sélectionnez le premier test de votre nouveau programme.
Appuyez **une fois** sur le bouton « Programme ► » .
Étape 4. Sélectionnez le deuxième test de votre nouveau programme.
Appuyez **une fois** sur le bouton « Programme ► » .
Étape 5. Répétez les étapes 3 et 4 jusqu’à l’obtention d’un total de trente tests par programme.

⚠ REMARQUE

Si vous souhaitez vérifier ou modifier le test précédemment programmé, appuyez sur le bouton « Programme ◄ ».

Étape 6. Appuyez **une fois** sur le bouton « PGM 1 » pour enregistrer votre nouveau programme.

⚠ ATTENTION

Si vous n'appuyez pas sur le bouton PGM1, votre programme ne sera pas enregistré.

Programme n°2
Répétez les étapes 1 à 6 en remplaçant « PGM 1 » par « PGM 2 ».

7.2. Comment utiliser vos programmes enregistrés.

Étape 1. Appuyez sur « PGM 1 » ou « PGM 2 » pour sélectionner le programme de votre choix.

Étape 2. Utilisez le bouton « Programme► » ou « Programme ◄ » pour faire défiler le programme enregistré.

8

8. Types de test (le type C est standard)

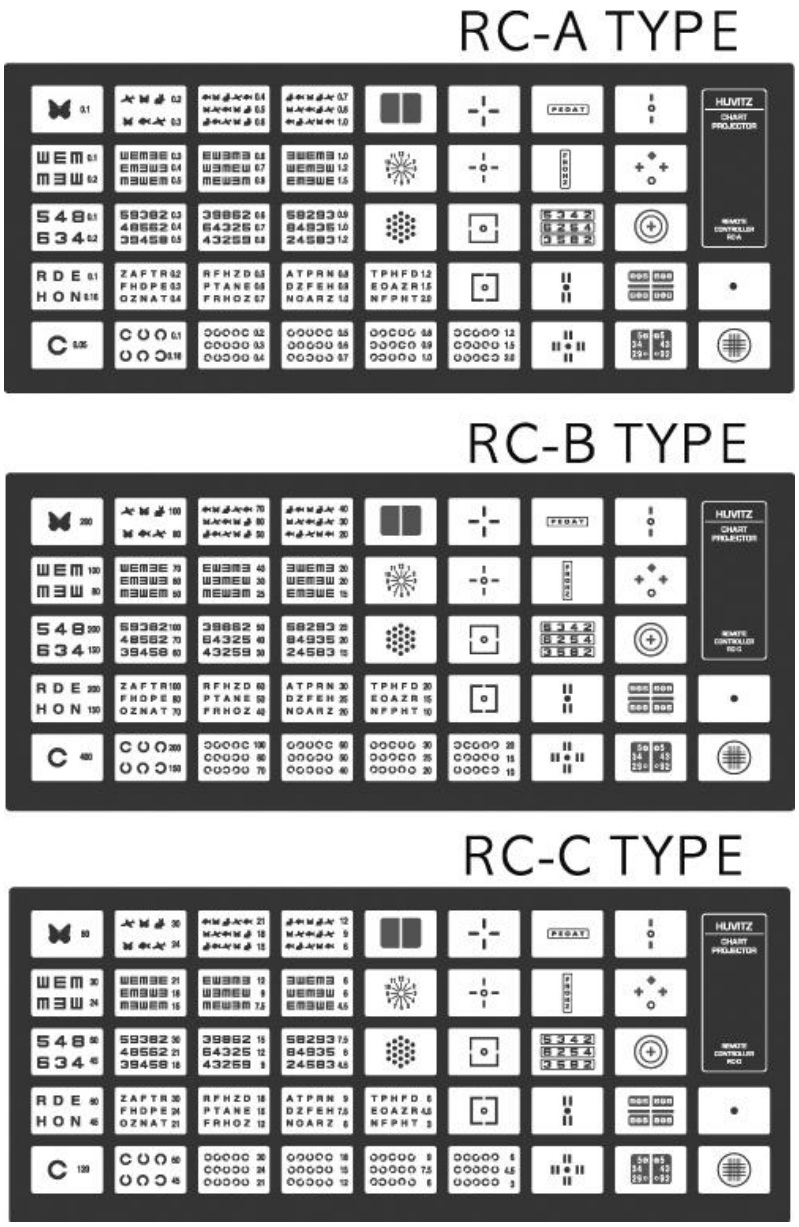

[Illustration 7 Types de tests]

9

9. Entretien et réparation

9.1. Remplacement de fusible

1. Éteignez l’appareil et débranchez le cordon d'alimentation.
2. Retirez le cache en plastique de la partie inférieure de la prise de courant pour remplacer le fusible.

⚠ AVERTISS

Ne touchez pas le projecteur avec les mains mouillées. (Risque de choc électrique)

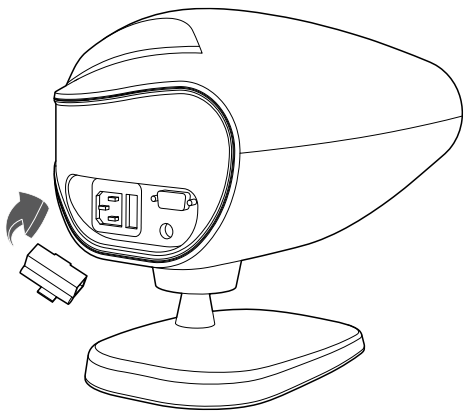

[Illustration 8 Ensemble fusible]

9.2. Remplacement des piles de la télécommande

1. Retirez le couvercle du compartiment à piles de la télécommande
2. Remplacez les piles et remettez en place le couvercle du compartiment à piles de la télécommande.

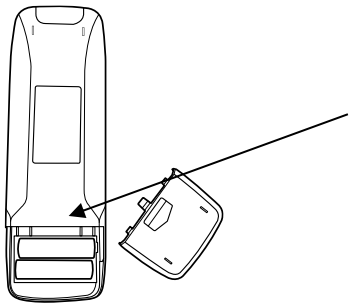

Pile (2)
LR6 (AA) 1,5 V

9.3. Nettoyage

1. Pour nettoyer le produit et l’écran, utilisez un chiffon doux propre et sec.
2. Si le verre est sale, utilisez un chiffon doux propre et sec.

9.4. Informations sur la mise au rebut



Ce produit se compose d'appareils pouvant contenir du mercure, qui doivent être recyclés ou mis au rebut conformément aux lois locales, fédérales ou nationales (dans ce système, les lampes de rétroéclairage de l'écran du moniteur contiennent du mercure). Cet équipement a nécessité l'extraction et l'utilisation de ressources naturelles pour sa production. Il peut contenir des substances dangereuses pour la santé et l'environnement.

Afin d'éviter la dissémination de ces substances dans l'environnement et de diminuer la pression sur les ressources naturelles, nous vous encourageons à faire appel à des organismes de récupération appropriés.

Ces systèmes réutiliseront ou recycleront la plupart des matériaux de votre équipement en fin de vie de manière respectueuse de l'environnement.

Le symbole de poubelle barrée d'une croix vous invite à recycler le produit.

Si vous avez besoin de plus amples informations sur les systèmes de collecte, de réutilisation et de recyclage,

veuillez contacter votre administrateur local ou régional des déchets. Vous pouvez également contacter notre bureau de représentation le plus proche pour plus d'informations sur les performances environnementales ou la mise au rebut de nos produits

10

10. Caractéristiques techniques

Tests	**41 tests, 34 masques, filtres rouge/vert et de polarisation**
Distance de projection	**2,5~ 8 m (en option : écran 8 m)**
Vitesse de défilement de test	**0,15 s en moyenne**
Agrandissement du test	**30X (à une distance de 5 m)**
Économie d'énergie	**Extinction automatique de la lampe (10 min)**
Programme	**2 programmes avec un maximum de 30 tests chacun**
Angle d'inclinaison	**15 degrés**
Alimentation	**100-120 V à 50 Hz : 1,0 A** **200-240 V à 60 Hz : 0,5 A**
Lampe	**LED 4 W.**
Fusible	**250 V, T 3,15 A**
Dimensions	**270 X 182 X 230 mm**
Poids	**3,44 kg (corps : 3,06 kg + support : 0,38 kg**

11

11. Liste des composants

11.1. Accessoires standard

1. Support de table
2. Télécommande
3. Écran
4. Clé (4 mm)
5. Fusible (250 V 3,15 A)
6. Piles (2 AA)
7. Câble d’alimentation
8. Manuel d'utilisation
9. Housse anti-poussière
10. Vis (3*10)

12

12. Informations relatives à l’entretien

Comment contacter le service après-vente : En cas de problème avec l'équipement, veuillez suivre les étapes ci-dessous :

- Tout d'abord, reportez-vous au chapitre 9. Entretien et réparation en fonction du problème rencontré. Puis effectuez les actions suggérées.
- Si le problème persiste, veuillez d'abord contacter le distributeur local de votre région ou pays.
- Avant d'appeler le distributeur local, vous devez vérifier les informations telles que le numéro de modèle et le numéro de série. Pour ce faire, remplissez le tableau suivant dès que vous achetez notre produit. Vous pouvez consulter ces informations à tout moment. Le numéro de série se trouve à l'arrière de cet appareil. Le numéro de série est unique à cette unité. Vous devez conserver ce manuel de façon permanente après votre achat. Veuillez conserver votre ticket de caisse ou facture comme preuve d'achat.

Date d’achat :	
Nom du revendeur :	
Adresse du revendeur :	
N° de téléphone du revendeur :	
N° de modèle :	
N° de série :	

Si vous ne pouvez pas contacter votre distributeur local, vous pouvez contacter directement le service après-vente de HUVITZ en utilisant le numéro de téléphone et l'adresse indiqués dans le tableau ci-dessous.

Annexe A

Maintenez cette échelle de test à l'écran, et selon la distance de réfraction de l'œil du patient à l'écran telle que 3 m, 4 m, 5 m ou 6 m positionnez le projecteur vers l'arrière et vers l'avant pour adapter le test de la lettre « C » 400 avec ce cadre d'échelle en mise au point nette.

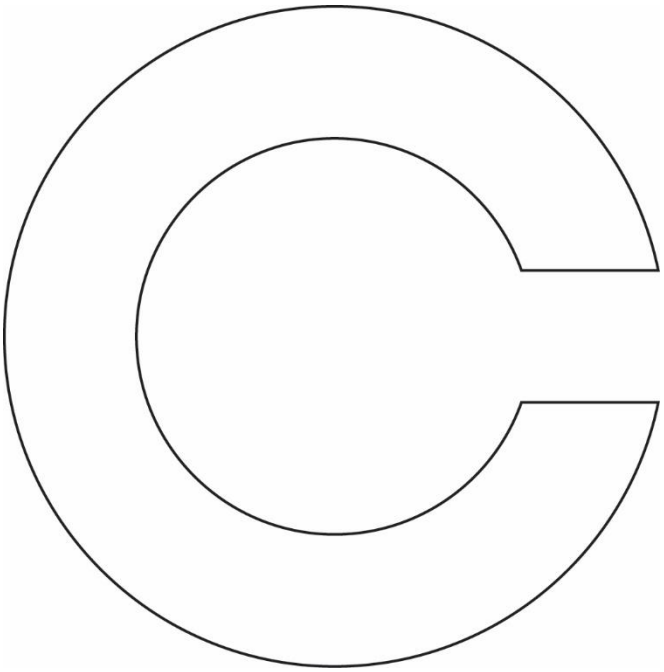

3 m

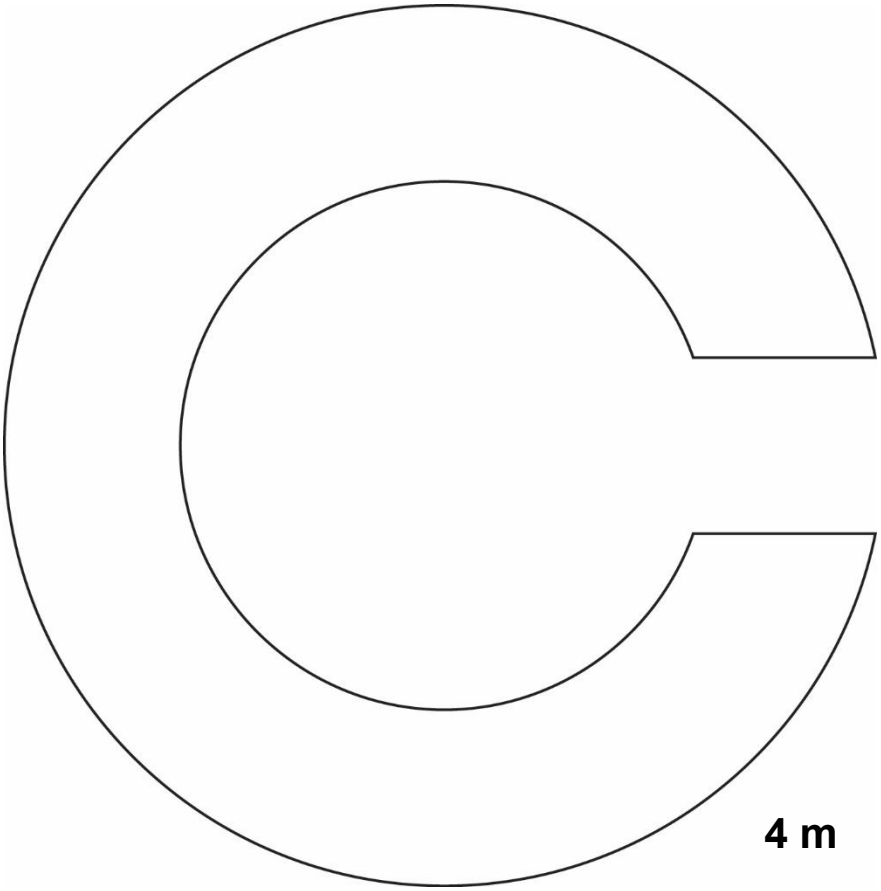
4 m

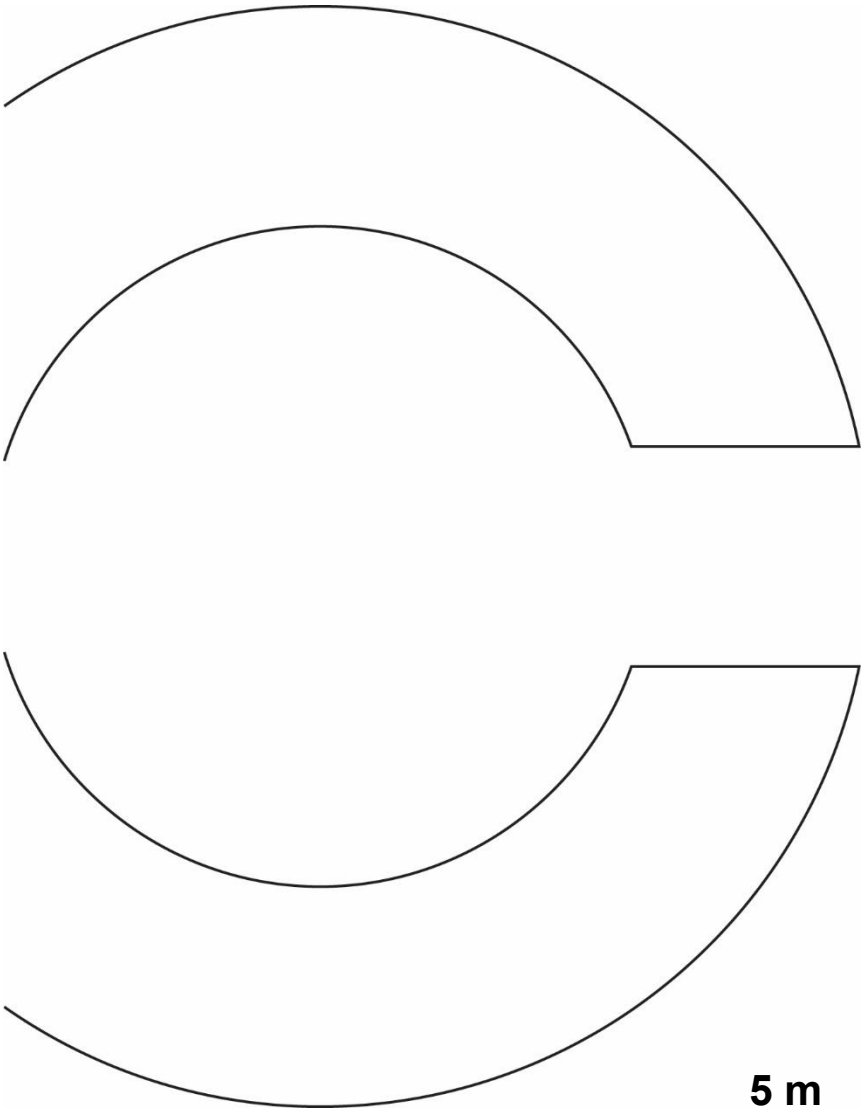
5 m

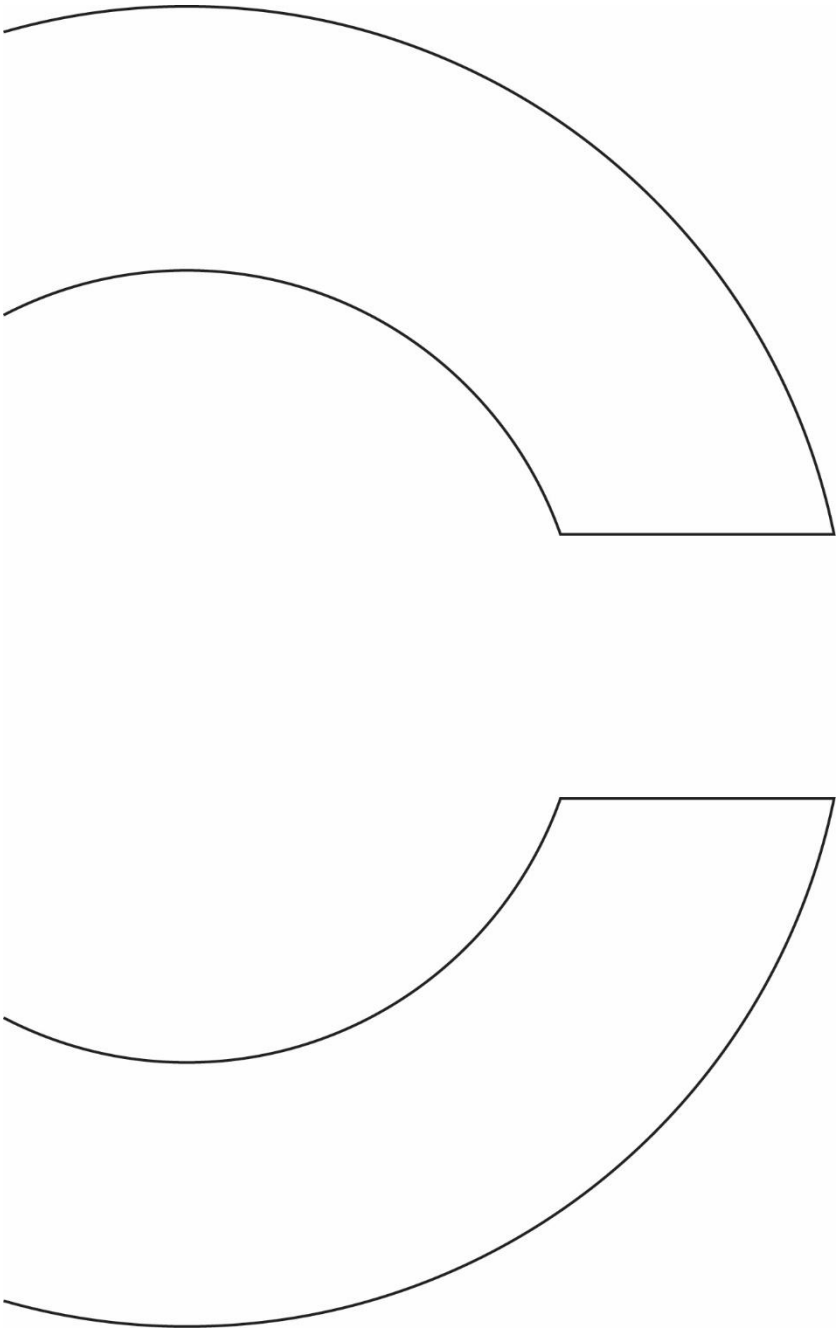
6 m