LIT

Huvitz

Diagramų projektorius

HCP-7000

NAUDOJIMO VADOVAS

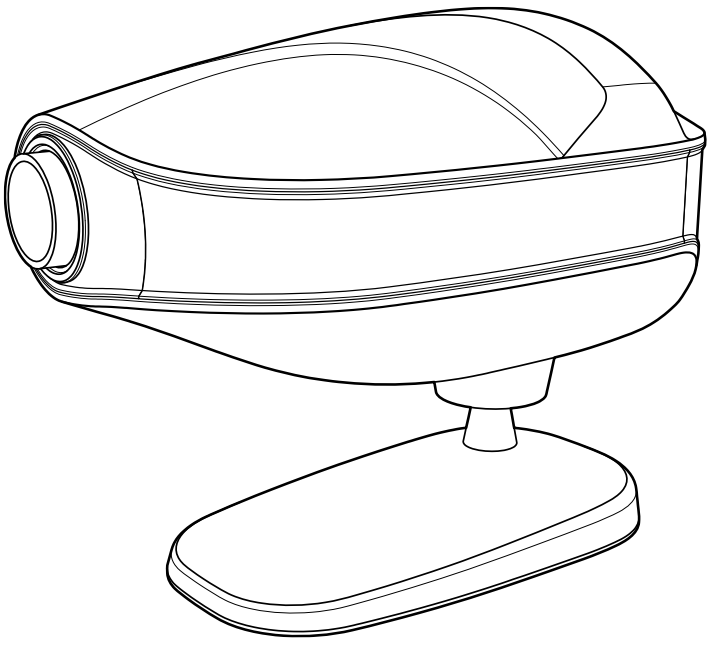

SVARBU PRANEŠIMAS

Šis gaminys gali sugesti dėl elektromagnetinių bangų, kurias sukelia nešiojamieji asmeniniai telefonai, siųstuvai-imtuvai, radijo bangomis valdomi žaislai ir kt. Venkite arti jo laikyti tokius daiktus, kurie gali paveikti šį gaminį.

Šiame leidinyje pateikta informacija buvo kruopščiai patikrinta ir laikoma visiškai tikslia jo paskelbimo metu. Tačiau HUVITZ neprisiima jokios atsakomybės už galimas klaidas ar praleidimus, taip pat už bet kokias pasekmes, atsiradusias dėl čia pateiktos informacijos naudojimo.

„HUVITZ“ pasilieka teisę bet kuriuo metu ir be išankstinio įspėjimo keisti savo gaminius ar gaminių specifikacijas ir neprivalo atnaujinti šios dokumentacijos, kad atspindėtų tokius pakeitimus.

CE

9000LIT0006-A
(2024.01)

©2009–2010 m. „HUVITZ Co., Ltd.“
38, Burim-ro 170beon-gil, Dongan-gu, Anyang-si, Gyeonggi-do, 14055, Korėjos Respublika

Visos teisės saugomos.
Pagal autorių teisių įstatymus, šio vadovo negalima kopijuoti, viso ar iš dalies, be išankstinio raštiško HUVITZ Co., Ltd. sutikimo.

TURINYS

1.Įvadas 5

1.1. Priemonės aprašymas 5

1.2. Klasifikacijos 5

1.3. Standartai 5

1.4. Informacija apie elektromagnetinį suderinamumą (EMS) 6

2.Saugos informacija 8

2.1. Įvadas 8

2.2. Saugos simboliai 9

2.3. Aplinkos veiksniai 12

2.4. Saugos priemonės 14

3.Savybės.. 16

4.Pastabos dėl instrumento naudojimo 17

5.Konfigūracijos 18

5.1. Pagrindinis korpusas 18

5.2. Pagrindinės dalies tęsinys. 19

5.3. Priedai 20

6.Įrengimas 21

6.1. Diagramų projektoriaus padėtis 21

6.2. Kaip gauti tinkamą raidės dydį ir fokusavimą (tik naudojant mastelio keitimo tipą) 22

7.Programos įvestis ir naudojimas 23

7.1. Kaip įvesti vartotojo programą 23

7.2. Kaip naudoti išsaugotas programas. 24

8.Diagramos tipai (C tipas yra standartinis) 25

9.Priežiūra ir remontas 26

9.1. Saugiklio keitimas 26

9.2. Nuotolinio valdymo pulto baterijų keitimas 27

9.3. Valymas 27

9.4. Informacija apie atliekų šalinimą 28

10.Specifikacijos 29

11.Komponentų sąrašas 30

11.1. Standartiniai priedai 30

12.Paslaugų informacija 31

1

Įvadas

1.1. Priemonės aprašymas

HUVITZ HCP-7000 yra automatinis diagramų projektorius, pateikiantis 41 skirtingą diagramą, įskaitant raudonus/žalius ir poliarizuotus filtrus akių optometrijai. Vartotojai gali akimirksniu pasirinkti norimas diagramas naudodami belaidį nuotolinio valdymo pultą. Diagramos juda greitai ir tyliai. Dvi pritaikytos programos padės jums atlikti patogesnį ir efektyvesnį tyrimą. Su HCP-7000 taip pat galite atlikti binokulinės pusiausvyros testus, stereo testus, fiksacijos skirtumo testus, sintezės testus ir anizeikonijos testus. Šis automatinis diagramų projektorius suderinamas su HUVITZ skaitmeniniu refraktoriumi HDR-7000 ir 9000.
Įranga, skirta jungti prie signalo įvesties ir išvesties, turi atitikti darniuosius nacionalinius standartus IEC60601-1 arba UL60601-1 arba jų derinį.
Kilus abejonių, kreipkitės pagalbos į kvalifikuotą specialistą.

1.2. Klasifikacijos

- Apsaugos nuo elektros smūgio tipas: I klasės įranga
- Apsaugos nuo elektros smūgio laipsnis: nėra prijungtų dalių
- Apsaugos nuo vandens patekimo laipsnis: Įprastas
- Įranga netinkama naudoti esant degiems anestetikų mišiniams su oru, deguonimi ar azoto suboksidu.

1.3. Standartai

LVD: IEC/EN60601-1
Elektromagnetinis suderinamumas: IEC/EN60601-1-2

1.4. Informacija apie elektromagnetinį suderinamumą (EMS)

Gamintojo pranešimas – elektromagnetinių bangų problema

Elektromagnetinių bangų problemos	
HCP-7000 turėtų būti naudojamas toliau nurodytoje elektromagnetinių bangų aplinkoje. HCP-7000 pirkėjas arba naudotojas turi patvirtinti, ar HCP-7000 bus naudojamas tokio tipo aplinkoje.	
Gedimų testas	**Tinkamumo klausimas**
RF spinduliuotė CISPR 11	1 grupė
RF spinduliuotė CISPR 11	A klasė
Harmoninė spinduliuotė IEC 61000-3-2	A klasė
Įtampos svyravimai / mirgėjimas IEC 61000-3-3	Atitinka

Gamintojo pranešimas – elektromagnetinių bangų tolerancija

elektromagnetinių bangų tolerancija		
HCP-7000 turi būti naudojamas toliau nurodytoje elektromagnetinių bangų aplinkoje. HCP-7000 klientas ir naudotojas turi garantuoti, kad HCP-7000 bus naudojamas tokioje aplinkoje.		
Tolerancijos testas	**IEC 60601 bandymo lygis**	**Tinkamumo lygis**
Elektrostatinė iškrova (ESD) IEC 61000-4-2	kontaktas ±8 kV ore ±15 kV	1 pastaba)* kontaktas ±8 kV ore ±15 kV
Elektrinis greitasis trumpalaikiai / krizės IEC 61000-4-4	maitinimo linija ±2 kV įvesties/išvesties linija ±1 kV	maitinimo linija ±2 kV įvesties/išvesties linija ±1 kV
Viršįtampis IEC 61000-4-5	tarp linijų ±1 kV tarp linijos ir įžeminimo ±2 kV	diferencialinis režimas ±1 kV bendrojo režimo ±2 kV
Įtampos kritimas, momentinis nutraukimas, įtampos svyravimas maitinimo įėjimo linijoje IEC 61000-4-11	0,5 ciklo metu < 5 % UT (UT sumažėja > 95 %) 5 ciklams 40 % UT (UT sumažėja 60 %) 25 ciklų 70 % UT (UT sumažėja 30 %) 5 sekundes < 5 % *U*T(UT sumažėjimas > 95 %)	0,5 ciklo metu < 5 % UT (UT sumažėja > 95 %) 5 ciklų metu, 40 % *U*T (UT 60 % sumažėjimas) 25 ciklų metu, 70 % UT (UT sumažėja 30 %) 5 sekundes, < 5 % *U*T(UT sumažėjimas > 95 %)
Maitinimo dažnio magnetinis laukas (50/60 Hz) IEC 61000-4-8	30 A/m	30 A/m
Kita UT yra kintamosios srovės maitinimo įtampa prieš patvirtinant bandymo lygį.		

1 pastaba) * ESD bandymas bus atliekamas su varžtu, svirtimi, signalų prievadais, korpusu, ekranu, matavimo mygtuku ir maitinimo jungikliu, įskaitant VCP/HCP, kaip kriterijų „A“. Tačiau išorinio monitoriaus prijungimo kriterijus bus taikomas „B“, nes išorinio monitoriaus prijungimo metu atsirandantis mirgėjimo reiškinys elektrostatinės iškrovos trukdžių metu neturi įtakos esminiams reikalavimams.

Elektromagnetinių bangų tolerancija		
HCP-7000 turi būti naudojamas toliau nurodytoje elektromagnetinių bangų aplinkoje. HCP-7000 pirkėjas arba naudotojas turi patvirtinti, ar HCP-7000 yra tinkamas naudoti šioje aplinkoje.		
Tolerancijos testas	**IEC 60601 bandymo sąlygos**	**Tinkamumo lygis**
Laidumas RF elektromagnetinis laukas IEC 61000 – 4–6	3 Vrms 150 kHz~80 MHz	3 Vrms
Radioaktyvumo RF elektromagnetinio lauko tolerancija IEC 61000 – 4–3	10 V/m 80 MHz~2,7 GHz apimtis	10 V/m

2

Saugos informacija

2.1. Įvadas

Saugumas yra kiekvieno atsakomybė. Saugus šios įrangos naudojimas labai priklauso nuo montuotojo, naudotojo, operatoriaus ir prižiūrėtojo. Prieš bandydami įdiegti, naudoti, valyti, prižiūrėti ar reguliuoti šią įrangą ir visus susijusius priedus, būtina, kad personalas išstudijuotų ir susipažintų su visu šiuo vadovu. Siekiant padidinti paciento ir naudotojo / operatoriaus saugumą, labai svarbu, kad šiame vadove pateiktos instrukcijos būtų visiškai suprastos ir jų būtų laikomasi. Dėl šios priežasties šio vadovo tekste tinkamai pateikti toliau pateikti saugos pranešimai, siekiant pabrėžti su sauga susijusią informaciją arba informaciją, kuriai reikia skirti ypatingą dėmesį. Visi naudotojai, operatoriai ir prižiūrėtojai turi būti susipažinę su visais čia pateiktais įspėjimais ir atsargumo priemonėmis bei atkreipti į juos ypatingą dėmesį.

⚠ ĮSPĖJIMAS

„Įspėjimas“ įspėja apie nelaimę, kuri dėl aplaidumo gali sukelti sunkius kūno sužalojimus, mirtį ar turto praradimą.

„Įspėjimas“ met en garde contre l'existence de calamités pouvant entraîner des Blessures graves, la mort ou la perte de biens en cas de négligence.

⚠ ATSARGI

„Atsargiai“ informuoja apie su nelaime susijusius dalykus, kurie dėl aplaidumo gali sukelti nedidelius sužalojimus ar turto nuostolius.

La „Caution“ informe des questions liees aux calamités qui peuvent productionr des blessures mineures ou des dommages matériels en cas de négligence.

⚠ PAST

„Pastaba“ paaiškina svarbią informaciją, susijusią su įrengimu, naudojimu ir valdymu, o nesilaikymas aplaidumo atveju gali sukelti nelaimę.

2.2. Saugos simboliai

Tarptautinė elektrotechnikos komisija (IEC) nustatė medicinos elektroninės įrangos simbolių rinkinį, kuris klasifikuoja jungtį arba įspėja apie galimus pavojus.
Klasifikacijos ir simboliai pateikti žemiau.

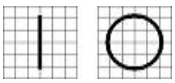	Maitinimo jungiklio I ir O atitinkamai reiškia ĮJUNGTA ir IŠJUNGTA. (O sur l'interrupteur d'alimentation représentent relationment ON ir OFF.)
	Šis simbolis žymi saugos pastabą. Prieš naudodami šį valdiklį, įsitikinkite, kad suprantate jo funkciją. Valdymo funkcija aprašyta atitinkamame naudotojo arba techninės priežiūros vadove. (Ce symbole identifie une not de sécurité. Assurez-vous de comprendre la fonction de ce contrôle avant de l'utiliser. La fonction de contrôle est décrite dans le manuel d'utilisation ou d'entretien approprié.)
	Jame nurodomi pagaminimo metai ir gamintojas. (Il indique l'année de fabrication et le fabricant.)
	Gamintojas (Gamintojas)
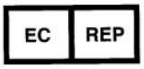	Įgaliotasis atstovas Europos Bendrijoje (Representant autorisé dans la Communauté européenne)
	Kintamoji srovė (Courant alternatyva)
	Nuolatinė srovė (Kuriantas tęsia)
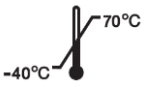	Temperatūros apribojimas (Temperatūros apribojimas)

	Laikyti sausoje vietoje (Laikykitės saugumo sumetimais)
	EEĮA ženklas Tinkamai utilizuokite elektros ir elektroninę įrangą (Markelio WEEE) (Eliminer les équipements électriques et électroniques Correctement)
	CE ženklas (Markė CE)
	CE RoHS atitikčiai Atitiktis RoHS direktyvai 2011/65/ES (CE pagal RoHS) Atitinka direktyvą RoHS 2011/65 / UE)
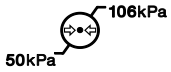	Atmosferos slėgio apribojimas (Limitation de pression atmospherique)
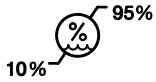	Drėgmės apribojimas (Ribotas drėgnumas)
	Krūvos kryptis (Krūvos kryptis)
	Trapus, elkitės atsargiai (Trapus, manipuliatorius avec soin)
	Laikyti atokiau nuo saulės spindulių (Tenir à l'écart de la lumière du soleil)
	Stekų sluoksnio apribojimas (Apriboti krūvos krūvelę)

	Nenaudokite kabliukų (Nenaudokite nėrimo siūlų)
	Žr. naudojimo instrukcijas (Pasikonsultuokite su naudojimo instrukcijomis)
	Serijos numerio simbolis (Symbole du numéro de seria)
	Įgaliotasis atstovas Šveicarijoje (Representant autorisé dans la Suisse)

2.3. Aplinkos veiksniai

Venkite šių eksploatavimo ar laikymo aplinkų:

	Kur įranga yra veikiama vandens garų. Nenaudokite įrangos šlapiomis rankomis.
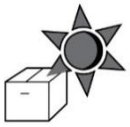	Kur įranga yra veikiama tiesioginių saulės spindulių.
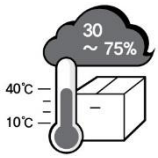	Kur temperatūra smarkiai svyruoja. Normalus darbinės temperatūros diapazonas yranuo 10℃ iki 40℃ Drėgmė yra nuo 30% iki 90%.
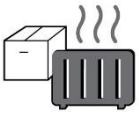	Kur jis yra šalia šildymo įrangos.
	Kur yra itin didelė drėgmė arba yra ventiliacijos problemų.
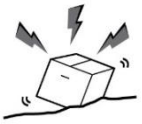	Kur įranga patiria didelius smūgius ar vibraciją.
	Kur įranga yra veikiama cheminių medžiagų arba sprogstamųjų dujų.
	Būkite atsargūs, kad nepatektų dulkių, ypač metalo.
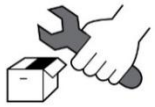	Neardykite ir neatidarykite gaminio. Mes nesame už tai atsakingi veltui.



Būkite atsargūs ir neuždarykite ventiliatoriaus, esančio įrangos šone arba gale.

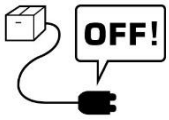

Nejunkite kintamosios srovės maitinimo laido į lizdą, kol nebus baigtas įrangos prijungimas. Tai gali sukelti gedimą.



Ištraukite maitinimo laidą laikydami už kištuko, o ne už laido.

Šis įrankis gali atlaikyti šias sąlygas:

1. Operacija

- Aplinkos temperatūros diapazonas 10℃~40℃(10°C ~ 38°C)
- Santykinės drėgmės diapazonas 30–90 % (nesikondensuojant)
- Atmosferos slėgio diapazonas nuo 800 iki 1060 hpa

2. Transportas

- Aplinkos temperatūros diapazonas -40℃~70℃(-40°F ~ 158°F)
- Santykinė drėgmė nuo 10% iki 95%
- Atmosferos slėgio diapazonas nuo 500 iki 1060 hpa

3. Sandėliavimas

- Aplinkos temperatūros diapazonas yra -10℃~ 55℃(-14°F ~ 131°F)
- Santykinės drėgmės diapazonas nuo 10 % iki 95 % (nesikondensuojant)
- Atmosferos slėgio diapazonas nuo 700 iki 1060 hpa

Venkite aplinkos, kurioje įranga būtų veikiama per didelių smūgių ar vibracijos.

2.4. Saugos priemonės

Ši įranga buvo sukurtas ir išbandytas pagal nacionalinius ir tarptautinius saugos standartus. Tai garantuoja labai aukštą šio įrenginio saugos lygį. Tinkamas šios įrangos naudojimas yra būtinas saugiam jo naudojimui. Todėl prieš įjungdami šį įrenginį atidžiai perskaitykite visas instrukcijas. Norėdami gauti išsamesnės informacijos, susisiekite su mūsų klientų aptarnavimo skyriumi arba vienu iš mūsų įgaliotųjų atstovų.

1. Ši įranga negalima naudoti (a) sprogimo pavojaus zonoje ir (b) šalia degių, sprogių ar lakių tirpiklių, tokių kaip alkoholis, benzenas ar panašios cheminės medžiagos.

2. Nestatykite ir nenaudokite šio prietaiso drėgnose patalpose. Normaliam veikimui drėgmė turi būti palaikoma nuo 30 iki 90 %. Saugokite prietaisą nuo vandens purslų, lašančio vandens ar purškiamo vandens. Nestatykite indų su skysčiais ar dujomis ant jokios elektros įrangos ar prietaisų.

3. Įrangą turi valdyti tik tinkamai apmokytas ir kvalifikuotas asmuo arba jam tiesiogiai prižiūrint.

4. Šios įrangos klientų priežiūra galima atlikti tik taip, kaip nurodyta naudotojo vadove. Bet kokią papildomą techninę priežiūrą gali atlikti tik HUVITZ techninės priežiūros technikai arba kiti įgalioti asmenys.

5. Gamintojas yra atsakingas už poveikį šios įrangos saugumui, patikimumui ir veikimui tik tuo atveju, jei įvykdomi šie reikalavimai:
   (1) Atitinkamo kambario elektros instaliacija atitinka šiame vadove nurodytas specifikacijas ir
   (2) ši įranga naudojama, valdoma ir prižiūrima pagal šį vadovą.

6. Gamintojas neatsako už žalą, atsiradusią dėl neteisėto įrenginio (-ių) keitimo. Dėl tokio keitimo prarandama teisė į garantiją.

7. Šią įrangą gali montuoti, naudoti, valdyti ir prižiūrėti tik asmenys, kurie yra tinkamai apmokyti ir instruktuoti.

8. Naudotojo vadovą laikykite lengvai prieinamoje vietoje, kad jį visada galėtų naudoti ir prižiūrėti įrangą dirbantys ir prižiūrintys asmenys.

9. Netraukite už laido. Atjungdami laidus, visada laikykite už kištuko.

10. Prieš kiekvieną naudojimą vizualiai patikrinkite įrangą, ar nėra išorinių mechaninių pažeidimų ir ar ji tinkamai veikia.

11. Neuždenkite jokių ventiliacijos grotelių ar plyšių.

12. Ši įranga generuoja, naudoja ir gali spinduliuoti radijo dažnių energiją ir, jei neįrengta ir nenaudojama pagal instrukcijas, gali sukelti žalingus trukdžius netoliese esantiems įrenginiams. Tačiau nėra jokios garantijos, kad trukdžių neatsiras konkrečiame įrengime. Jei ši įranga sukelia žalingus trukdžius kitiems įrenginiams, kuriuos galima nustatyti išjungiant ir įjungiant įrangą, naudotojui rekomenduojama pabandyti pašalinti trukdžius viena ar keliomis iš šių priemonių:
   - Pakeiskite imtuvo orientaciją arba vietą.

- Padidinkite atstumą tarp įrangos.
- Prijunkite įrangą prie kitoje grandinėje esančio lizdo, nei tas, prie kurio prijungtas kitas įrenginys.
- Pagalbos kreipkitės į gamintoją arba techninės priežiūros specialistą.

3

Savybės

1. Ryškūs (LED), aukštos kokybės vaizdai.
2. Tylus, momentinis diagramos pasirinkimas.
3. 41 skirtinga diagrama, įskaitant: raudonos/žalios ir poliarizuojančius filtrus, binokulinio balanso testus, stereo testus, fiksacijos skirtumo testus, susiliejimo testus ir Aniseikonijos testus.
4. 34 kaukės (vertikali linija, horizontali linija ir vienas simbolis).
5. 2,5 ~ 8 m (8 ~ 26 pėdų) projektavimo diapazonas.
6. Belaidis nuotolinio valdymo pultas.
7. Vartotojo programuojamas (2 programos, kurių kiekvienoje yra iki 30 diagramų)
8. Lengvai prijungiamas prie HUVITZ skaitmeninio refraktorinio įrenginio.

4

Pastabos dėl instrumento naudojimo

1. Nedaužykite ir nemeskite instrumento. Instrumentas gali būti pažeistas, jei jį stipriai sutrenks. Smūgis gali sutrikdyti šio instrumento veikimą. Elkitės su juo atsargiai.

2. Tiesioginiai saulės spinduliai arba labai ryškus patalpų apšvietimas gali turėti įtakos matavimų rezultatams.

3. Jei norite prijungti šį įrenginį prie kitos įrangos, kreipkitės į pardavėją.

4. Staigus kambario šildymas šaltose vietose sukels garų kondensaciją ant matavimo langelio apsauginio stiklo ir ant prietaiso viduje esančių optinių dalių. Tokiu atveju prieš atlikdami matavimus palaukite, kol kondensatas išnyks.

5. Tiriamojo pusės objektyvo stiklą laikykite švarų. Jei jis bus išteptas kitomis medžiagomis arba pirštų atspaudais, tai gali sukelti matavimo klaidas arba netikslius rezultatus.

6. Jei darbo metu atsiranda dūmų, keistų kvapų ar girdimas triukšmas, atjunkite maitinimo šaltinį ir kreipkitės į pardavėją.

7. Nenaudokite organinių tirpalų, tokių kaip alkoholis, skiediklis, benzenas ir kt., šio instrumento paviršiui valyti. Jie gali jį pažeisti.

8. Perkeldami HCP-7000, visada įsitikinkite, kad maitinimas yra išjungtas, ir tada abiem rankomis pakelkite įrenginio apačią.

9. Jei HCP-7000 ilgesnį laiką nenaudojate, atjunkite maitinimo šaltinį ir apsaugokite įrenginį dulkių dangteliu.

5

Konfigūracijos

5.1. Pagrindinis korpusas

HCP-7000 diagramų projektorių daugiausia sudaro korpusas, stovas, ekranas ir nuotolinio valdymo pultas.

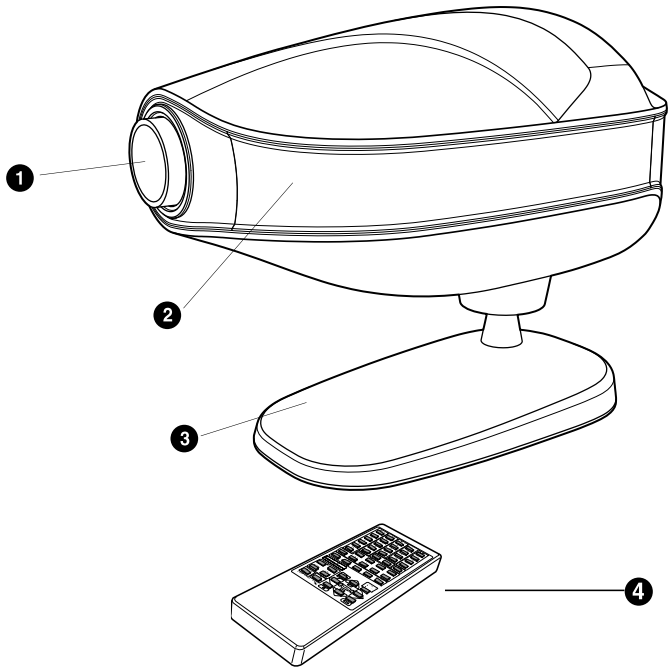

[1 pav. Vaizdas iš priekio su nuotolinio valdymo pultu]

1. Projektavimo lęšis **2. IR imtuvo langas**
3. Stovas (tvirtinamas prie stalo) **4. Belaidis nuotolinio valdymo pultas**

5.2. Pagrindinės dalies tęsinys.

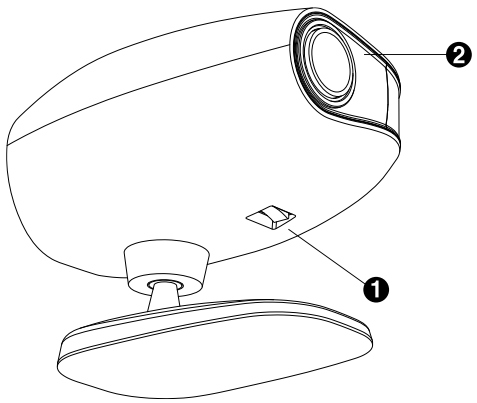

[2 pav. Vaizdas iš apačios]

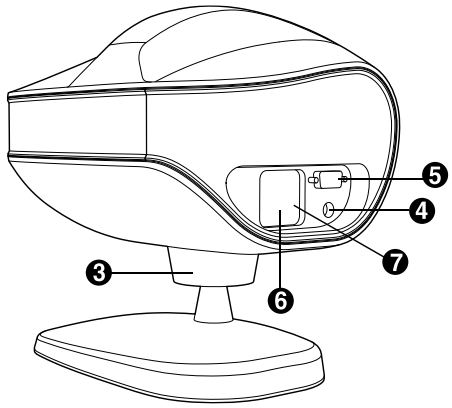

[3 pav. Vaizdas iš galo]

---

1. Maitinimo įjungimo/išjungimo jungiklis 2. Maitinimo įjungimo/išjungimo šviesos diodas

3. Pakreipimo reguliavimas 4. CAN (valdiklio srities tinklas)

5. RS-232 ryšio prievadas 6. Kintamosios srovės maitinimo įvadas

5.3. Priedai

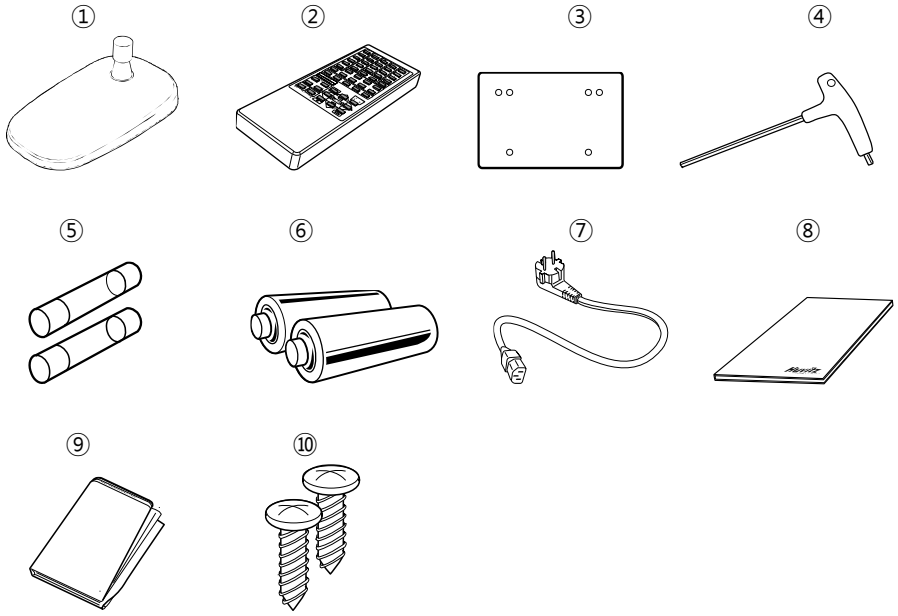

[4 pav. Priedai]

1. Stalo stovas 2. Nuotolinio valdymo pultas 3. Ekranas
4. Veržliaraktis (4 mm) 5. Saugiklis (250 V, 3,15 A) 6. Baterijos (2 AA dydžio)
7. Maitinimo laidas 8. Naudotojo vadovas 9. Apsauginis dangtelis
10. Varžtas (3 * 10)

6

Įrengimas

6.1. Diagramų projektoriaus padėtis

Vieno vamzdžio projektorius turi būti įrengtas tokiu pat atstumu nuo ekrano kaip ir pacientas.

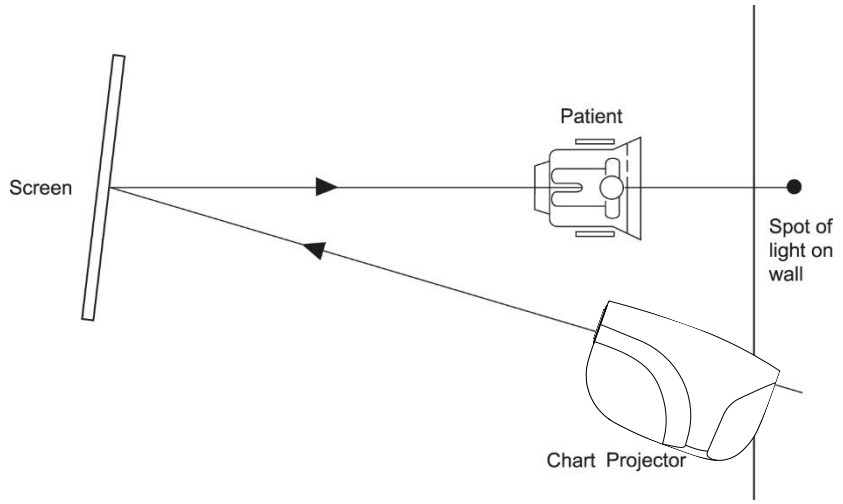

[6 pav. Įrengimas be veidrodžių]

1. Lentų projektorių sumontuokite norimoje vietoje 2,5–8 m (8–26 pėdų) atstumu.
2. Nustatykite diagramų procesoriaus projekcijos kampą pagal ekraną.
3. Projektuokite 0,05 (20/400, 6/120) „C“ diagramą ekrane.
4. Norėdami gauti ryškų ir aiškų vaizdą, reguliuokite jį fokusavimo ratuku.

6.2. Kaip gauti tinkamą raidės dydį ir fokusavimą (tik naudojant mastelio keitimo tipą)

1. Įrenkite diagramų projektorių norimoje 2,5–8 m (8–26 pėdų) atstumo vietoje.
2. Išmatuokite atstumą nuo paciento iki ekrano
3. Žr. A priede pateiktą testo skalę
4. Paprašykite, kad kas nors laikytų testo svarstykles prie ekrano
5. Projektuokite 20/400(6/120, 0,05) abėcėlę „C“
6. Pakeiskite projektoriaus padėtį į priekį arba atgal ir sukite fokusavimo ratuką, kol „C“ bus aiškiai sufokusuotas atitinkamoje atstumo skalėje.

7

Programos įvestis ir naudojimas

7.1. Kaip įvesti vartotojo programą

1 veiksmas. Vieną kartą paspauskite mygtuką „LIGHT“ (apšvietimas).
Rezultatas: užgęsta šviesa.

2 veiksmas. Tris kartus paspauskite mygtuką „PGM 1“.
Rezultatai: Užsidegs lemputė ir diagramų projektorius rodys pirmoji numatytosios programos diagrama.

3 veiksmas. Pasirinkite pirmąją naujos programos diagramą.
Paspauskite mygtuką „Programa ►“**kartą**.

4 veiksmas. Pasirinkite antrąją diagramą savo naujai programai.
Paspauskite mygtuką „Programa ►“**kartą**.

5 veiksmas. Pakartokite 3 ir 4 veiksmus pagal poreikį, iš viso trisdešimt diagramų vienai programai.

⚠ PASTABA

Jei norite patikrinti arba modifikuoti anksčiau užprogramuotą lentelę, paspauskite mygtuką „Program ◄“.

6 veiksmas. Vieną kartą paspauskite mygtuką „PGM 1“, kad išsaugotumėte naują programą.

⚠ ATSARGI

Jei nepaspausite PGM1 mygtuko, jūsų programa nebus išsaugota.

Si vous n'appuyez pas sur le bouton PGM1, votre program ne sera pas enregistré

2 programa
Pakartokite 1–6 veiksmus, pakeisdami „PGM 1“ į „PGM 2“..

7.2. Kaip naudoti išsaugotas programas.

1 žingsnis.	Norėdami pasirinkti norimą programą, paspauskite „PGM 1“ arba „PGM 2“.
2 veiksmas.	Naudokite programą „▶“ arba „Programa◀”, kad peržiūrėtumėte išsaugotą programą.

8

Diagramos tipai (C tipas yra standartinis)

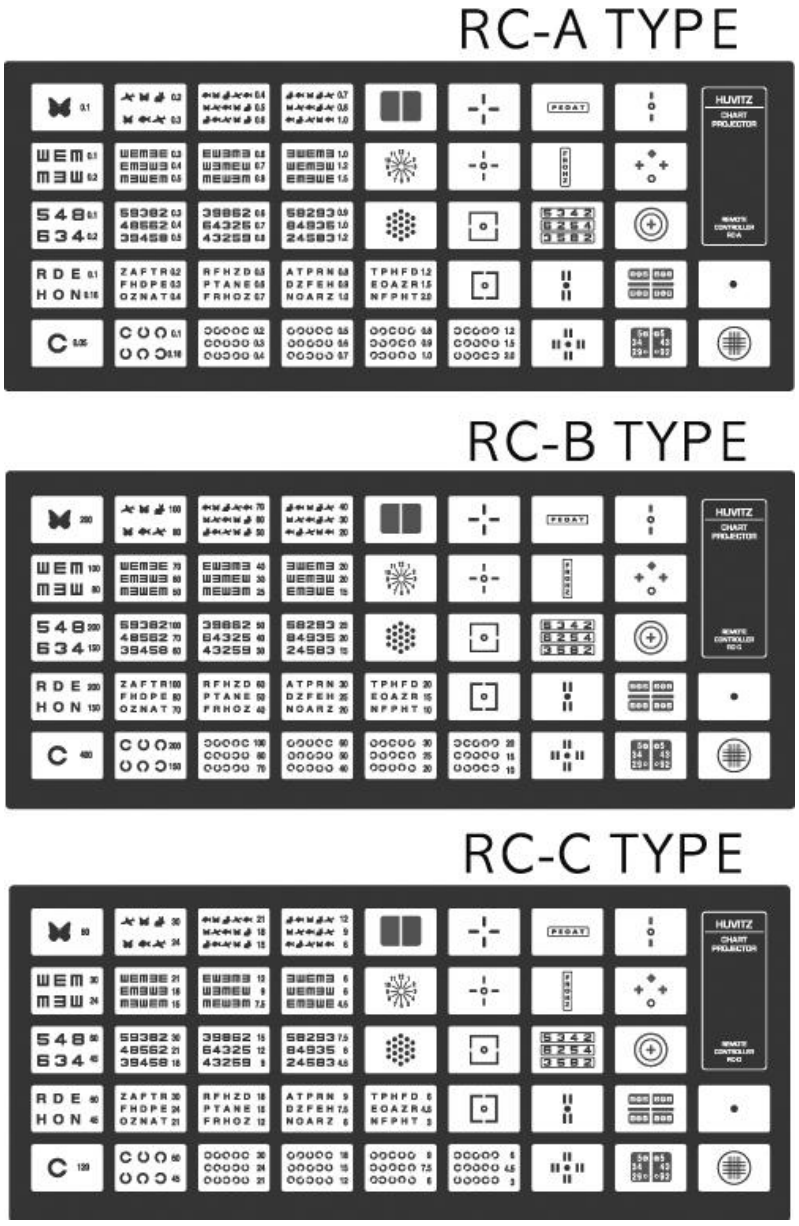

[7 pav. Diagramų tipai]

9

Priežiūra ir remontas

9.1. Saugiklio keitimas

1. Išjunkite maitinimą ir atjunkite maitinimo laidą.
2. Norėdami pakeisti saugiklį, ištraukite plastikinį dangtelį apatinėje maitinimo lizdo dalyje.

⚠ ĮSPĖJIMA

Nelieskite projektoriaus šlapiomis rankomis. (Elektros smūgio pavojus.)

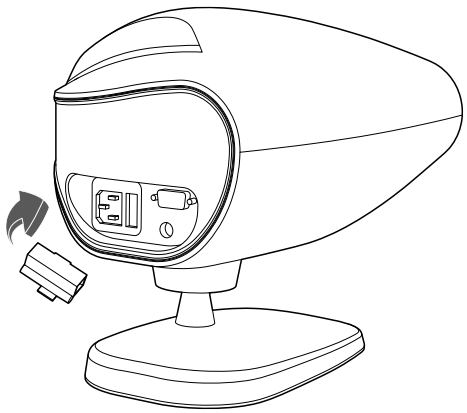

[8 pav. Saugiklių blokas]

9.2. Nuotolinio valdymo pulto baterijų keitimas

1. Nuotolinio valdymo pulto baterijų dangtelio nuėmimas.

2. Keičiamos baterijos ir montuojamas nuotolinio valdymo pulto dangtelis.

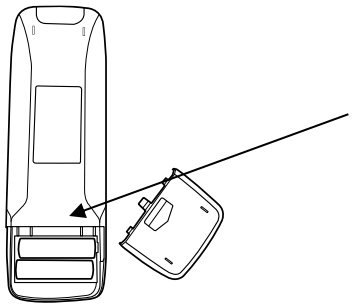

Baterija (2)

LR6(AA)1.5V.

9.3. Valymas

1. Produkto išvaizda ir ekranas yra sausi ir valomi minkštu skudurėliu.

2. Objektyvas nešvarus, jei sausai valomas minkštu skudurėliu.

9.4. Informacija apie atliekų šalinimą



Šį gaminį sudaro įtaisai, kuriuose gali būti gyvsidabrio, kurį reikia perdirbti arba išmesti laikantis vietinių, valstijos ar šalies įstatymų (šioje sistemoje monitoriaus ekrano foninio apšvietimo lempose yra gyvsidabrio). Šios įrangos gamybai buvo išgauti ir naudoti gamtos ištekliai. Joje gali būti sveikatai ir aplinkai pavojingų medžiagų. Siekiant išvengti šių medžiagų pasklidimo aplinkoje ir sumažinti gamtos išteklių naudojimą, raginame naudotis atitinkamomis surinkimo sistemomis. Šios sistemos pakartotinai panaudos arba perdirbs daugumą jūsų nebenaudojamos įrangos medžiagų tinkamu būdu. Perbrauktos šiukšliadėžės su ratukais simbolis kviečia jus naudotis šiomis sistemomis. Jei reikia daugiau informacijos apie surinkimo, pakartotinio naudojimo ir perdirbimo sistemas, kreipkitės į vietos ar regiono atliekų tvarkytoją. Taip pat galite susisiekti su artimiausia mūsų atstovybe, kad gautumėte daugiau informacijos apie mūsų gaminių aplinkosauginį veiksmingumą ar šalinimą.

10

Specifikacijos

Diagramos	**41charts -34 kaukė, raudonos/žalios ir poliarizacijos filtrai**
Projekcijos atstumas	**2,5–8 m (pasirinktinai: 8 m ekranas)**
Diagramos sukimosi greitis	**Vidutiniškai 0,15 sek.**
Diagramos didinimas	**30 kartų (kai atstumas 5 m)**
Energijos taupymas	**Automatinis lemputės išsijungimas (10 min.)**
Programa	**2 programos, kurių kiekvienoje gali būti ne daugiau kaip 30 diagramų**
Pakreipimo kampas	**15 laipsnių**
Maitinimo šaltinis	**100–120 V esant 50 Hz: 1,0 A 200–240 V esant 60 Hz: 0,5 A**
Lempa	**4W šviesos diodas**
Saugiklis	**250 V, T3.15AL**
Matmuo	**270 x 182 x 230 mm**
Svoris	**3,44 kg (korpusas: 3,06 kg + stovas: 0,38 kg)**

11

Komponentų sąrašas

11.1. Standartiniai priedai

1. Stalo stovas
2. Nuotolinio valdymo pultas
3. Ekranas
4. Veržliaraktis (4 mm)
5. Saugiklis (250 V 3,15 A)
6. Baterijos (2 AA dydžio)
7. Maitinimo kabelis
8. Naudotojo vadovas
9. Dulkių dangtis
10. Varžtas (3 * 10)

12

Paslaugų informacija

Kaip susisiekti su aptarnavimo tarnyba: Jei kyla kokių nors įrangos problemų, atlikite toliau nurodytus veiksmus.

- Pirmiausia, atsižvelgdami į iškilusią problemą, žr. 9 skyrių „Priežiūra ir remontas“. Tada vykdykite siūlomą veiksmų seką.
- Jei problema išlieka, pirmiausia susisiekite su vietiniu platintoju savo provincijoje ar šalyje.
- Prieš skambindami vietiniam platintojui, geriau patikrinkite šią informaciją, pvz., modelio ir serijos numerius. Norėdami tai padaryti, užpildykite šią lentelę, kai tik įsigysite mūsų gaminį. Šią informaciją galite rasti bet kuriuo metu. Serijos numeris yra šio įrenginio gale. Serijos numeris yra unikalus šiam įrenginiui. Turėtumėte išsaugoti šį vadovą kaip nuolatinį pirkimo įrodymą. Prašome išsaugoti pirkimo kvitą kaip pirkimo įrodymą.

Pirkimo data: _____

Pardavėjo vardas: _____

Pardavėjo adresas: _____

Pardavėjo telefono nr.: _____

Modelio Nr.: _____

Serijos Nr.: _____

Jei negalite susisiekti su vietiniu platintoju, galite tiesiogiai susisiekti su HUVITZ techninės priežiūros skyriumi, naudodami telefono numerį ir adresą, pateiktą toliau pateiktoje lentelėje.

A priedas

Bandomoji skalė. Laikykite šią bandomąją skalę prie ekrano ir, atsižvelgdami į lūžio atstumą nuo paciento akies iki ekrano, pvz., 3 m, 4 m, 5 m arba 6 m, pakreipkite projektorių atgal ir į priekį, kad jis tilptų į projektoriaus abėcėlės 400 lentelę „C“ su ryškiu šios skalės rėmeliu.

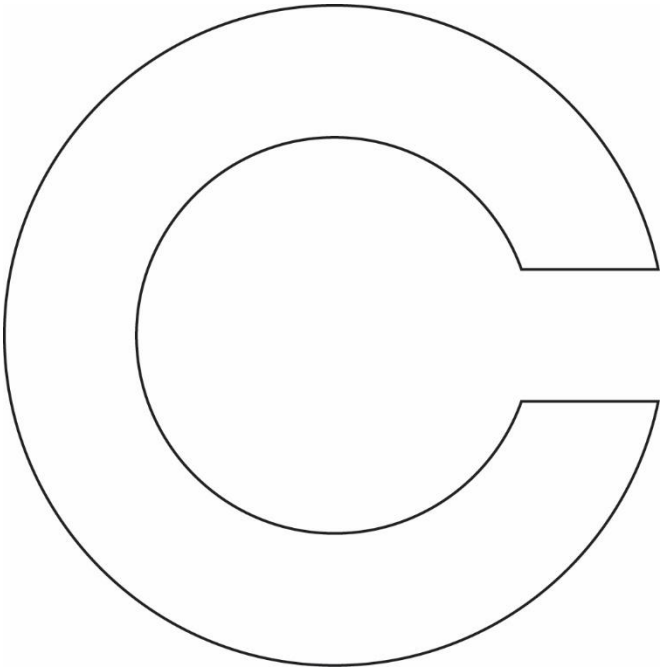

3 m

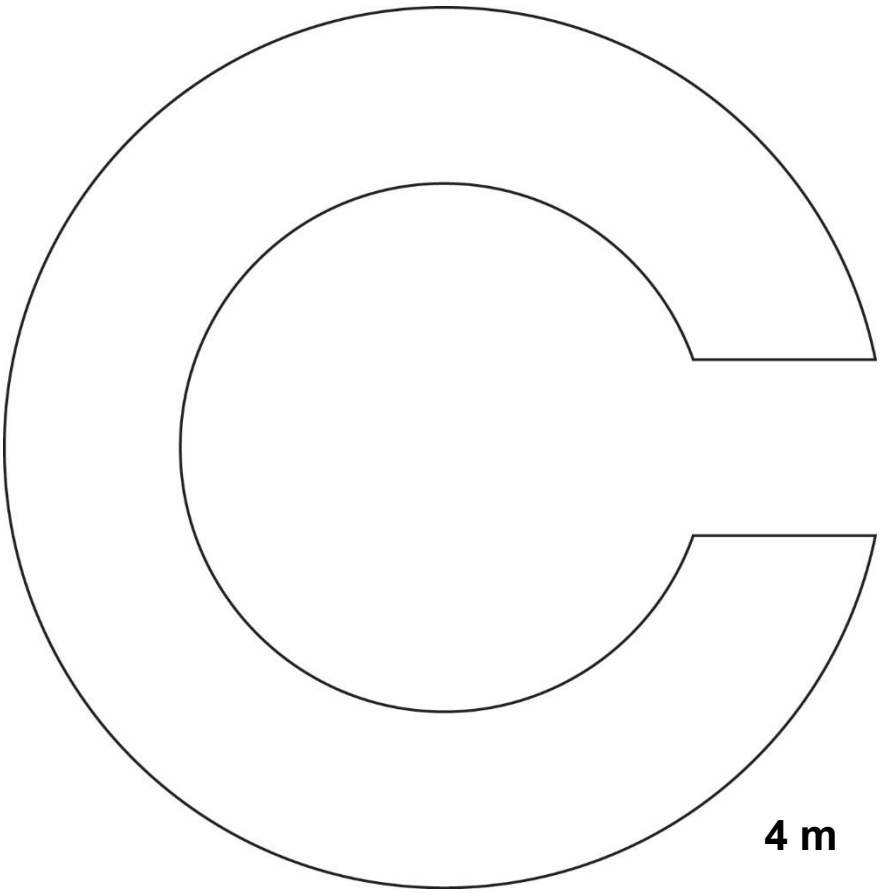
4 m

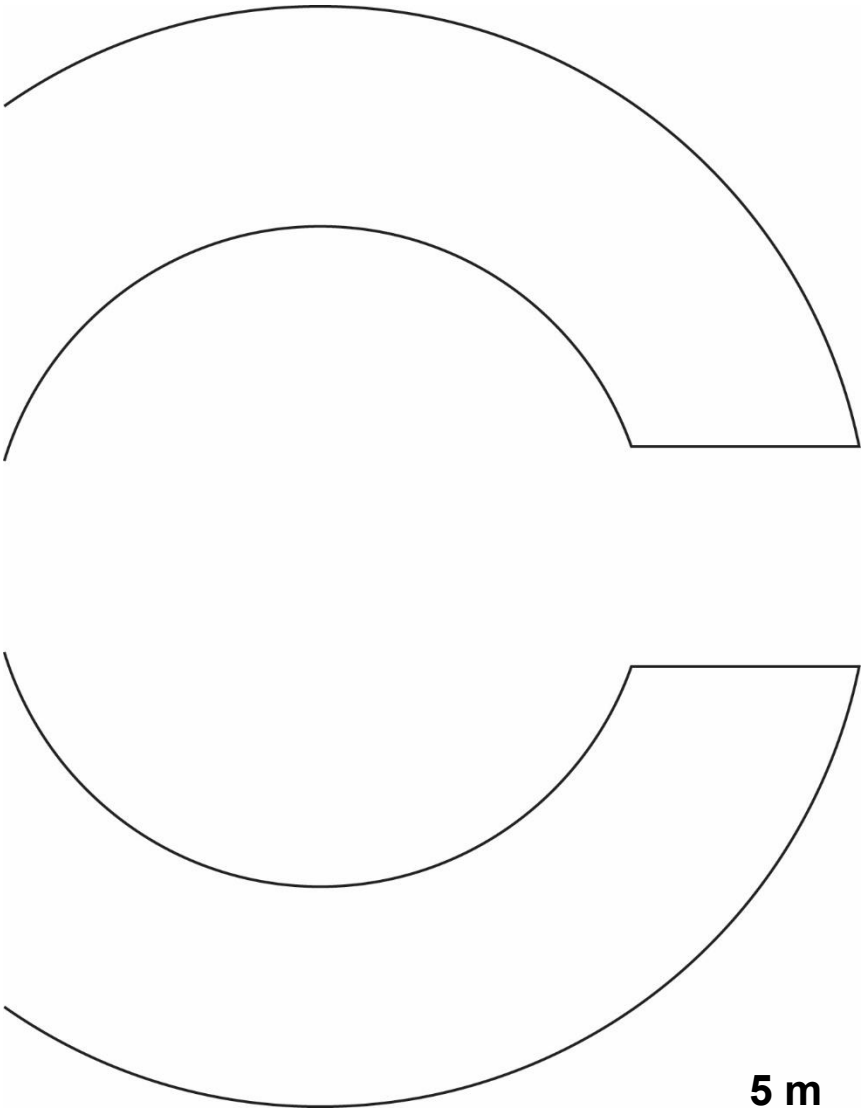
5 m

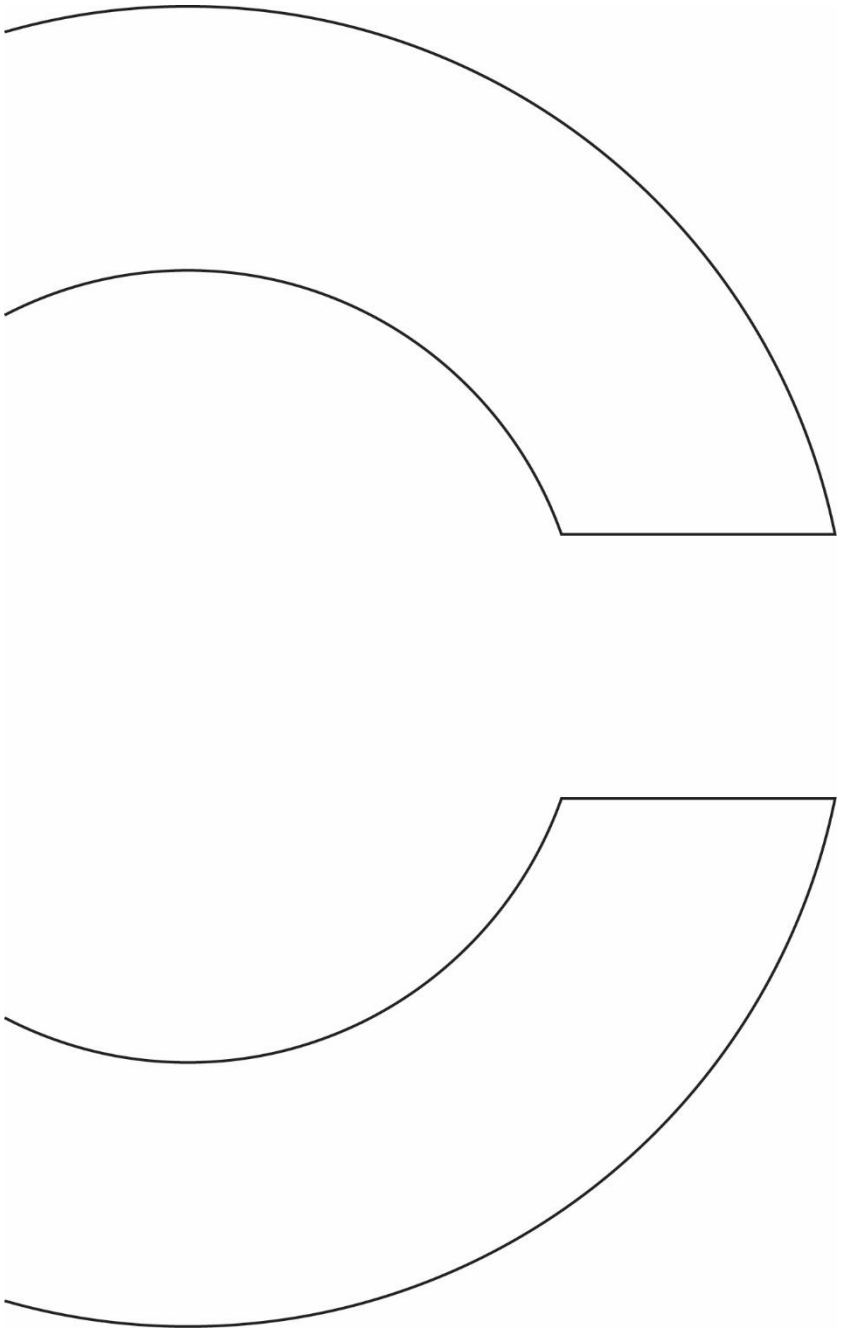
6 m