SWE

Huvitz

Diagramprojektor

HCP-7000

ANVÄNDARMANUAL

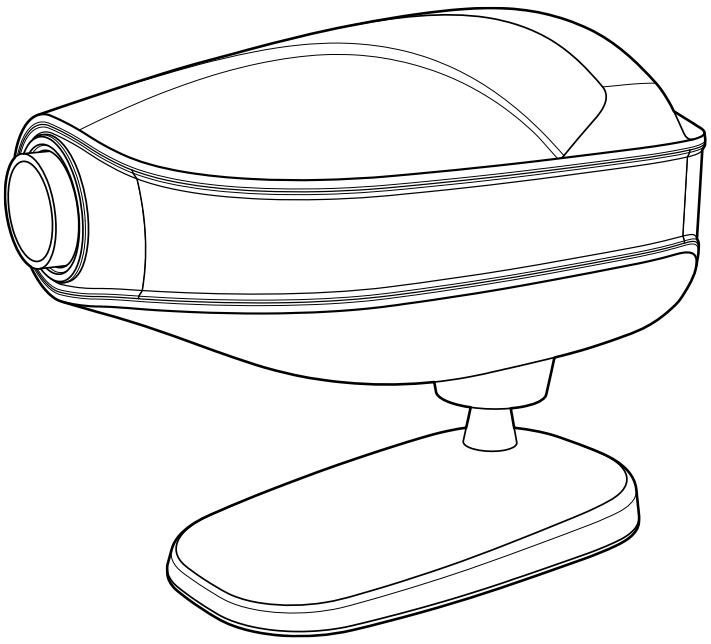

VIKTIG VARSEL

Denna produkt kan sluta fungera på grund av elektromagnetiska vågor orsakade av bärbara personliga telefoner, sändtagare, radiostyrda leksaker etc. Se till att undvika att föremål som påverkar produkten förs nära produkten.

Informationen i denna publikation har noggrant kontrollerats och anses vara helt korrekt vid tidpunkten för publiceringen. HUVITZ tar dock inget ansvar för eventuella fel eller utelämnanden, eller för några konsekvenser som uppstår till följd av användningen av informationen häri.

HUVITZ förbehåller sig rätten att när som helst och utan föregående meddelande göra ändringar i sina produkter eller produktspecifikationer, och är inte skyldiga att uppdatera denna dokumentation för att återspegla sådana ändringar.

CE

9000SWE0006-A
(2024.01)

©2009–2010 HUVITZ Co., Ltd.
38, Burim-ro 170beon-gil, Dongan-gu, Anyang-si, Gyeonggi-do, 14055, Republiken Korea

Alla rättigheter förbehålls.
Enligt upphovsrättslagarna får denna manual inte kopieras, helt eller delvis, utan föregående skriftligt medgivande från HUVITZ Co., Ltd.

INNEHÅLL

1.Introduktion 5

1.1. Instrumentets översikt 5

1.2. Klassificeringar 5

1.3. Standarder 5

1.4. EMC-information 6

2.Säkerhetsinformation 8

2.1. Introduktion 8

2.2. Säkerhetssymboler 9

2.3. Miljöfaktorer 12

2.4. Säkerhetsåtgärder 14

3.Drag.. 15

4.Anmärkningar för användning av instrumentet 16

5.Konfigurationer 17

5.1. Huvuddel 17

5.2. Huvuddel forts. 18

5.3. Tillbehör 19

6.Installation 20

6.1. Position för sjökortsprojektor 20

6.2. Hur man får rätt bokstavsstorlek och fokus (endast zoomningstyp) 21

7.Inmatning och användning av programmet 22

7.1. Hur man matar in ett användarens program 22

7.2. Hur du använder dina lagrade program. 22

8.Typer av diagram (typ C är standard) 23

9.Underhåll och reparation 24

9.1. Säkringsbyte 24

9.2. Byte av batterier i fjärrkontrollen 25

9.3. Rengöring 25

9.4. Information om avfallshantering 26

10.Specifikationer **27**

11.Komponentlista **28**

11.1. Standardtillbehör 28

12.Serviceinformation **29**

1

Introduktion

1.1. Instrumentets översikt

HUVITZ HCP-7000 är en automatisk kartprojektor som erbjuder 41 olika kartor, inklusive röda/gröna och polariserade filter, för ögonoptometri. Användare kan välja önskade kartor direkt med en trådlös fjärrkontroll. Kartorna rör sig snabbt och tyst. De två anpassade programmen hjälper dig att utföra en mer bekväm och effektiv undersökning. Du kan också utföra binokulära balanstester, stereotester, fixeringsdisparitetstester, fusionstester och aniseikonitest med HCP-7000. Detta automatiska kartprojekt är kompatibelt med HUVITZ digitala refraktorer, HDR-7000 och 9000.
Utrustning avsedd för anslutning till signalingång och signalutgång ska uppfylla den harmoniserade nationella standarden IEC60601-1 eller UL60601-1, eller en kombination av dessa.
Om du är osäker, kontakta en kvalificerad tekniker för hjälp.

1.2. Klassificeringar

- Typ av skydd mot elektriska stötar: Klass I-utrustning
- Skyddsgrad mot elektriska stötar: Inga applicerade delar
- Skyddsgrad mot vattenintrång: Vanlig
- Utrustning som inte är lämplig för användning i närvaro av en brandfarlig anestesiblandning med luft eller med syre eller lustgas.

1.3. Standarder

LVD: IEC/EN60601-1
EMC: IEC/EN60601-1-2

1.4. EMC-information

Tillverkarens meddelande – problem med elektromagnetiska vågor

Problem med elektromagnetiska vågor	
HCP-7000 bör användas i nedan nämnda elektromagnetiska vågmiljöer. Köparen eller användaren av HCP-7000 måste bekräfta om HCP-7000 används i denna typ av miljö.	
Feltest	**Fråga om lämplighet**
RF-utsläpp CISPR 11	Grupp 1
RF-utsläpp CISPR 11	Klass A
Harmoniska emissioner IEC 61000-3-2	Klass A
Spänningsfluktuationer/flimmer IEC 61000-3-3	Uppfyller

Tillverkarens meddelande – tolerans för elektromagnetiska vågor

tolerans för elektromagnetiska vågor		
HCP-7000 ska användas i nedan angivna elektromagnetiska vågmiljöer. Kunden och användaren av HCP-7000 måste garantera att HCP-7000 kommer att användas i denna typ av miljö.		
Toleranstest	**IEC 60601 testnivå**	**Lämplighetsnivå**
Elektrostatisk urladdning (ESD) IEC 61000 - 4 - 2	kontakt ±8 kV i luften ±15 kV	Anmärkning 1)* kontakt ±8 kV i luften ±15 kV
Elektrisk snabb transienter/byst IEC 61000 - 4 - 4	strömförsörjningsledning ±2 kV ingångs-/utgångsledning ±1 kV	strömförsörjningsledning ±2 kV ingångs-/utgångsledning ±1 kV
Svalla IEC 61000 - 4 - 5	mellan linjerna ±1 kV mellan ledning och jordning ±2 kV	differentialläge ±1 kV gemensamt läge ±2 kV
Spänningsdipp, momentant avbrott, spänningsfluktuation vid strömförsörjningsledningen IEC 61000 - 4 - 11	För 0,5 cykler < 5 % UT (UT:er > 95 % minskning) För 5 cykler 40 % UT (UT:s minskning med 60 %) För 25 cykler 70 % UT (UT:s minskning med 30 %) I 5 sekunder < 5 % *U*T(UT > 95 % minskning)	För 0,5 cykler < 5 % UT (UT:er > 95 % minskning) För 5 cykler, 40 % *U*T(UT:s 60 % minskning) För 25 cykler, 70 % UT (UT:s minskning med 30 %) I 5 sekunder, < 5 % *U*T(UT > 95 % minskning)
Magnetfält för kraftfrekvens (50/60 Hz) IEC 61000 - 4 - 8	30 A/m	30 A/m

Annan UT är växelspänningen innan testnivån godkänns.

Anmärkning 1)* ESD-testet kommer att utföras med skruv, spak, signalportar, hölje, display, mätknapp och strömbrytare inklusive VCP/HCP som kriterium 'A'. Men kriterierna för anslutning av extern bildskärm kommer att tillämpas 'B' eftersom flimmerfenomenet vid anslutning av extern bildskärm under störningar från elektrostatisk urladdning inte påverkar de väsentliga kraven.

Tolerans för elektromagnetiska vågor		
HCP-7000 ska användas i nedan nämnda elektromagnetiska vågmiljöer. Köparen eller användaren av HCP-7000 måste bekräfta om HCP-7000 är avsedd för denna miljö.		
Toleranstest	**IEC 60601 testförhållanden**	**Lämplighetsnivå**
Konduktivitet RF elektromagnetiskt fält IEC 61000 - 4 - 6	3 Vrms 150 kHz~80 MHz	3 Vrms
Radioaktivitet RF elektromagnetiskt fälttolerans IEC 61000 - 4 - 3	10 V/m 80 MHz~2,7 GHz omfattning	10 V/m

2

Säkerhetsinformation

2.1. Introduktion

Säkerhet är allas ansvar. Säker användning av denna utrustning beror till stor del på installatören, användaren, operatören och underhållaren. Det är absolut nödvändigt att personalen studerar och bekantar sig med hela denna manual innan de försöker installera, använda, rengöra, serva eller justera denna utrustning och tillhörande tillbehör. Det är av yttersta vikt att instruktionerna i denna manual förstås och följs fullt ut för att öka säkerheten för patienten och användaren/operatören. Det är av denna anledning som följande säkerhetsmeddelanden har placerats på lämpligt sätt i texten i denna manual för att lyfta fram säkerhetsrelaterad information eller information som kräver särskild uppmärksamhet. Alla användare, operatörer och underhållare måste vara bekanta med och vara särskilt uppmärksamma på alla varningar och försiktighetsåtgärder som ingår häri.

⚠ VARNING

”Varning” varnar för förekomsten av katastrofer som kan orsaka allvarliga personskador, dödsfall eller egendomsförlust vid vårdslöshet.

”Varning” med en garde contre l'existence de calamités pouvant entraîner des blessures graves, la mort ou la perte de biens en cas de négligence.

⚠ FÖRSIKTI

”Varning” informerar om frågor relaterade till olyckor som kan orsaka mindre skador eller egendomsförlust vid oaktsamhet.

La “Caution” informe des question liées aux calamités qui peuvent causer des blessures mineures ou des dommages matériels en cas de négligence.

⚠ NOTE

”Obs” förklarar viktig information relaterad till installation, drift och hantering, och underlåtenhet att följa anvisningarna kan leda till katastrof vid försummelse.

2.2. Säkerhetssymboler

Internationella elektrotekniska kommissionen (IEC) har fastställt en uppsättning symboler för medicinsk elektronisk utrustning, som klassificerar en anslutning eller varnar för potentiella faror. Klassificeringarna och symbolerna visas nedan.

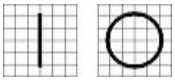	I och O på strömbrytaren representerar PÅ respektive AV. (O sur l'interrupteur d'alimentation représentent respektive ON och OFF.)
	Denna symbol identifierar en säkerhetsanvisning. Se till att du förstår funktionen hos den här kontrollen innan du använder den. Kontrollfunktionen beskrivs i tillämplig användar- eller servicemanual. (Ce symbole identifie une note de sécurité. Assurez-vous de comprendre la fonction de ce contrôle avant de l'utiliser. La fonction de contrôle est décrite dans le manuel d'utilisation ou d'entretien approprié.)
	Den anger tillverkningsår och tillverkare. (Il indique l'année de fabrication et le fabricant.)
	Tillverkare (Tygare)
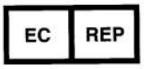	Auktoriserad representant i Europeiska gemenskapen (Representant autorisé dans la Communauté européenne)
	Växelström (Courant-alternativ)
	Likström (Courant fortsättning)
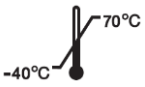	Temperaturbegränsning (Temperaturbegränsning)

	Förvaras torrt (Håll ut ur säkerhet)
	WEEE-märkning Kassera elektrisk och elektronisk utrustning på rätt sätt (Märke WEEE) (Éliminer les équipements électriques et électroniques Correction)
	CE-märkning (Marque CE)
	CE för RoHS Överensstämmelse med RoHS-direktivet 2011/65/EU (CE enligt RoHS) Conformité à la direktiv RoHS 2011/65 / UE)
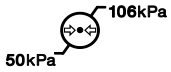	Begränsning av atmosfärstryck (Limitation depression atmosphérique)
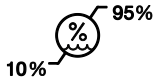	Fuktighetsbegränsning (Fuktighetsgräns)
	Stapelriktning (Riktning mot pilen)
	Ömtålig, hanteras varsamt (Skört, manipulerare med soin)
	Håll borta från solljus (Tenir à l'écart de la lumière du soleil)
	Begränsning av stacklager (Begränsa stapelsoffan)

	Använd inga krokar (Använd inte någon virkning)
	Se bruksanvisningen (Konsultera instruktionerna för användning)
	Serienummersymbol (Symbol du numéro de serie)
	Auktoriserad representant i Schweiz (Representant autorisé dans la Suisse)

2.3. Miljöfaktorer

Undvik följande miljöer för drift eller förvaring:

	Där utrustningen utsätts för vattenånga. Använd inte utrustningen med våta händer.
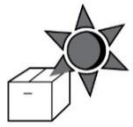	Där utrustningen utsätts för direkt solljus.
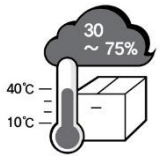	Där temperaturen varierar kraftigt. Normalt driftstemperaturområde ärfrån 10℃ till 40℃, Luftfuktigheten är från 30 % till 90 %.
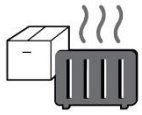	Där den är nära värmeutrustningen.
	Där luftfuktigheten är extremt hög eller det finns ventilationsproblem.
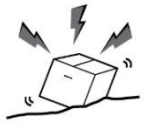	Där utrustningen utsätts för kraftiga stötar eller vibrationer.
	Där utrustning utsätts för kemiskt material eller explosiv gas.
	Var försiktig så att inget damm, särskilt metall, tränger in.
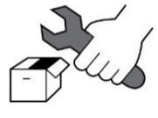	Demontera inte produkten eller öppna den. Vi är inte ansvariga för det i onödan.



Var noga med att inte stänga fläkten som sitter på utrustningens sida eller baksida.



Anslut inte nätsladden till uttaget innan anslutningen mellan utrustningens enheter är klar. Detta kan orsaka defekter.



Dra ut nätsladden genom att hålla i kontakten, inte i sladden.

Detta instrument tål följande förhållanden:

1. Drift

- Ett omgivningstemperaturintervall på 10℃~ 40℃(10°C ~ 38°C)
- En relativ luftfuktighet på 30 % ~ 90 % (utan kondens)
- Ett atmosfärstryckintervall på 800 ~ 1060 hpa

2. Transport

- Ett omgivningstemperaturområde på -40℃~ 70℃(-40°F ~ 158°F)
- En relativ luftfuktighet på 10 % ~ 95 %
- Ett atmosfärstryckintervall på 500 ~ 1060 hpa

3. Förvaring

- Ett omgivningstemperaturområde på -10℃~ 55℃(14°F ~ 131°F)
- Relativ luftfuktighet på 10 % ~ 95 % (utan kondens)
- Ett atmosfärstryckintervall på 700 ~ 1060 hpa

Undvik miljöer där utrustningen utsätts för kraftiga stötar eller vibrationer.

2.4. Säkerhetsåtgärder

Denna utrustning har utvecklats och testats enligt nationella såväl som internationella säkerhetsstandarder. Detta garanterar en mycket hög säkerhetsnivå för denna enhet. Korrekt hantering av denna utrustning är absolut nödvändig för dess säkra användning. Läs därför noggrant igenom alla instruktioner innan du slår på enheten. För mer detaljerad information, vänligen kontakta vår kundtjänstavdelning eller en av våra auktoriserade representanter.

1. Denna utrustning får inte användas (a) i ett område som är explosionsfarligt och (b) i närvaro av brandfarliga, explosiva eller flyktiga lösningsmedel såsom alkohol, bensen eller liknande kemikalier.

2. Placera eller använd inte denna enhet i fuktiga rum. Luftfuktigheten bör hållas mellan 30 och 90 % för normal drift. Utsätt inte enheten för vattenstänk, droppande vatten eller sprayat vatten. Placera inte behållare som innehåller vätskor, gaser eller vätskor ovanpå elektrisk utrustning eller apparater.

3. Utrustningen får endast användas av, eller under direkt överinseende av, en korrekt utbildad och kvalificerad person.

4. Kundunderhåll av denna utrustning får endast utföras enligt anvisningarna i bruksanvisningen. Allt ytterligare underhåll får endast utföras av HUVITZ servicetekniker eller andra behöriga personer.

5. Tillverkaren ansvarar endast för effekterna på säkerhet, tillförlitlighet och prestanda hos denna utrustning när följande krav är uppfyllda:
(1) Elinstallationen i respektive rum överensstämmer med specifikationerna i denna manual och (2) Denna utrustning används, drivs och underhålls i enlighet med denna manual.

6. Tillverkaren ansvarar inte för skador orsakade av obehörig manipulering av enheten/enheterna. Sådan manipulering leder till att alla rättigheter till garantianspråk förverkas.

7. Endast personer som har genomgått korrekt utbildning och instruktioner är behöriga att installera, använda, driva och underhålla denna utrustning.

8. Förvara användarmanualen på en plats som alltid är lättillgänglig för personer som använder och underhåller utrustningen.

9. Dra inte i någon kabel. Håll alltid i kontakten när du kopplar ur kablarna.

10. Kontrollera utrustningen visuellt före varje användning med avseende på yttre mekaniska skador och att den fungerar korrekt.

11. Täck inte över några ventilationsgaller eller springor.

12. Denna utrustning genererar, använder och kan utstråla radiofrekvensenergi och kan, om den inte installeras och används i enlighet med instruktionerna, orsaka skadliga störningar på andra enheter i närheten. Det finns dock ingen garanti för att störningar inte kommer att uppstå i en viss installation. Om denna utrustning orsakar skadliga störningar på andra enheter, vilket kan fastställas genom att stänga av och slå på utrustningen, uppmanas användaren att försöka korrigera störningen med en eller flera av följande åtgärder:
    - Rikta om eller flytta den mottagande enheten.
    - Öka avståndet mellan utrustningen.
    - Anslut utrustningen till ett uttag på en annan krets än den som de andra enheterna är anslutna till.
    - Kontakta tillverkaren eller en fältservicetekniker för hjälp.

3

Drag

1. Ljusa (LED) bilder av hög kvalitet.
2. Tyst, omedelbart sjökortsval.
3. 41 olika diagram inklusive: röd/gröna och polariserande filter, binokulära balanstester, stereotester, fixeringsdisparitetstester, fusionstester och aniseikoniastester.
4. 34 masker (vertikal linje, horisontell linje och enstaka tecken).
5. Projektionsräckvidd på 2,5 ~ 8 m (8 ~ 26 fot).
6. Sladdlös fjärrkontroll.
7. Användarprogrammerbar (2 program upp till 30 diagram vardera)
8. Enkel nätverksanslutning med HUVITZ digitala refraktor.

4

Anmärkningar för användning av instrumentet

1. Slå eller tappa inte instrumentet. Instrumentet kan skadas om det utsätts för en kraftig stöt. Stöten kan skada instrumentets funktion. Hantera det försiktigt.

2. Exponering för direkt solljus eller mycket starkt inomhusljus kan påverka mätresultaten.

3. Om du vill ansluta detta till annan utrustning, kontakta återförsäljaren.

4. Plötslig uppvärmning av rummet i kalla områden orsakar kondensation av ånga på skyddsglaset i mätfönstret och på optiska delar inuti instrumentet. Vänta i så fall tills kondensen försvinner innan du utför mätningar.

5. Håll objektivglaset på undersökta sidan rent. Om det är fläckat av andra ämnen eller ett fingeravtryck kan det orsaka ett fel eller felaktiga mätningar.

6. Koppla bort strömförsörjningen och kontakta återförsäljaren om det förekommer rök, konstiga lukter eller ljud under arbetet.

7. Använd inte organiska lösningar som alkohol, thinner, bensen etc. för att rengöra instrumentets yta. Det kan skada instrumentet.

8. När du flyttar HCP-7000, se alltid till att strömmen är avstängd och lyft sedan upp enhetens undersida med båda händerna.

9. Om du lämnar HCP-7000 oanvänd under längre perioder, koppla bort strömförsörjningen och skydda enheten med ett dammskydd.

5

Konfigurationer

5.1. Huvuddel

HCP-7000-projektorn består huvudsakligen av ett hölje, stativ, skärm och fjärrkontroll.

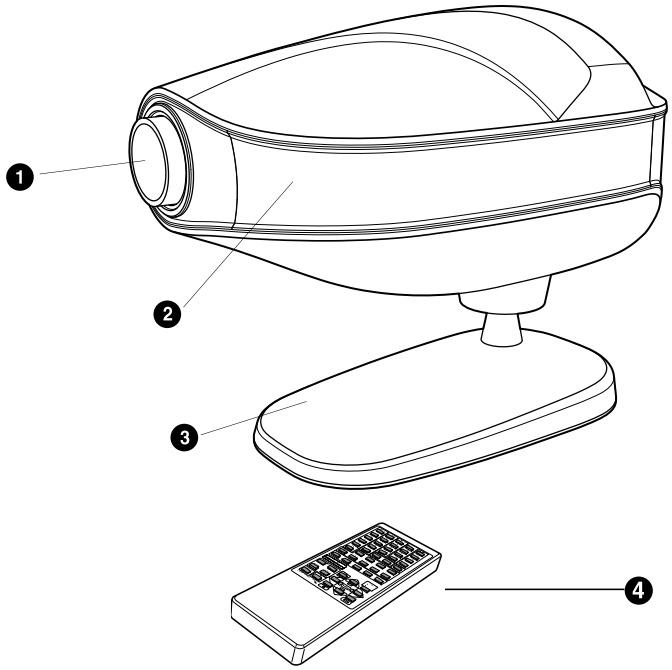

[Bild 1 Framifrån med fjärrkontroll]

1. Projektionslins **2. IR-mottagningsfönster**
3. Stativ (bordmontering) **4. Trådlös fjärrkontroll**

5.2. Huvuddel forts.

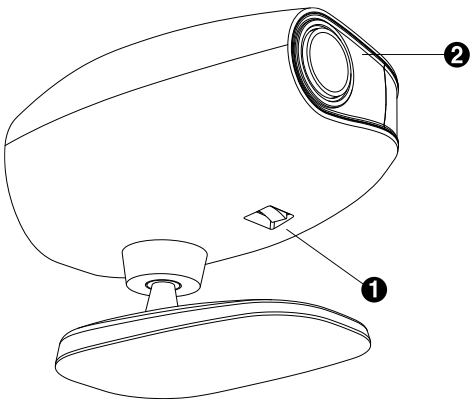

[Bild 2 Underifrån]

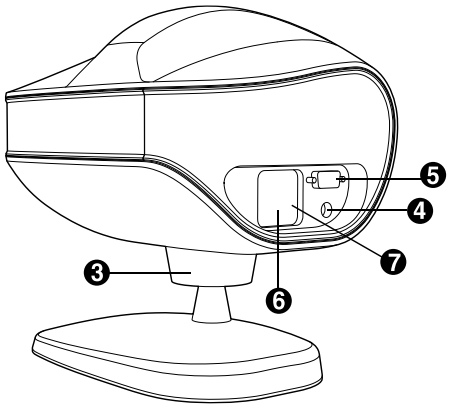

[Bild 3 Bakifrån]

---

1. Strömbrytare 2. Ström PÅ/AV-lampa
3. Lutningsjustering 4. CAN (Controller Area Network)
5. RS-232 kommunikationsport 6. Nätintag
7. Säkringshållare

5.3. Tillbehör

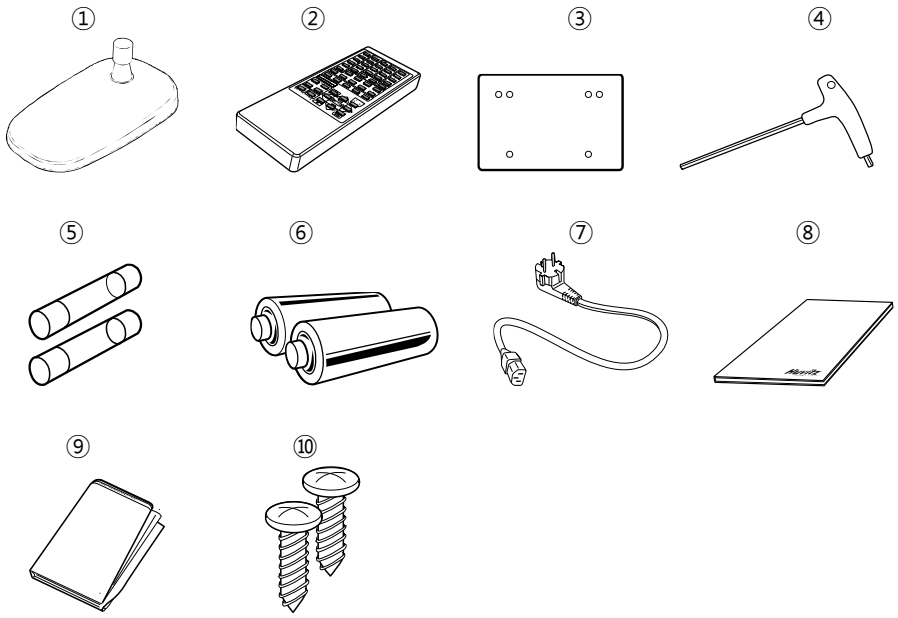

[Bild 4 Tillbehör]

1. Bordstativ 2. Fjärrkontroll 3. Skärm
4. Skiftnyckel (4 mm) 5. Säkring (250v 3,15A) 6. Batterier (2 AA-batterier)
7. Strömkabel 8. Bruksanvisning 9. Dammskydd
10. Skruv (3*10)

6

Installation

6.1. Position för sjökortsprojektor

Enkelrörsprojektorn måste installeras på samma avstånd från skärmen som patienten.

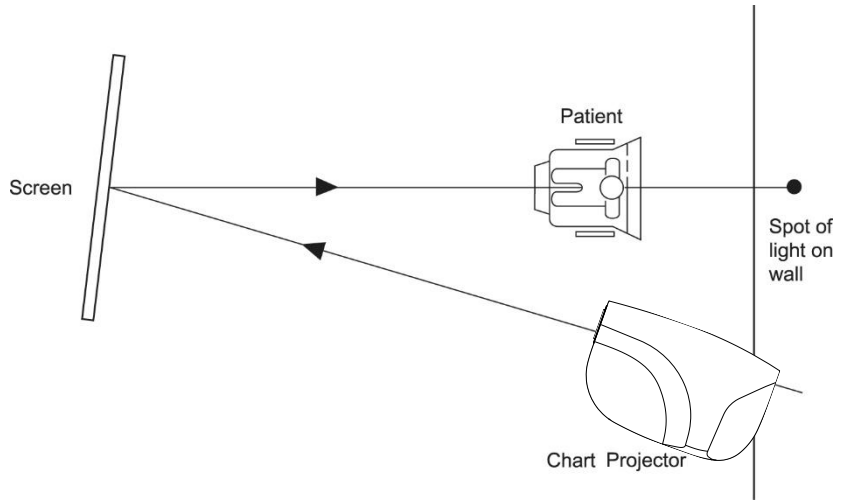

[Bild 6 Installation utan speglar]

1. Installera kartprojektorn på önskad position inom 2,5–8 m (8–26 fot).
2. Ställ in projektionsvinkeln för diagramprocessorn baserat på skärmen.
3. Projicera 0,05(20/400, 6/120) “C”-diagram på skärmen.
4. Justera den för en ljus och tydlig bild med fokuseringshjulet.

6.2. Hur man får rätt bokstavsstorlek och fokus (endast zoomningstyp)

1. Installera kartprojektorn på önskad position på 2,5–8 m (8–26 fot)
2. Mät avståndet från patienten till skärmen
3. Se testskalan som visas i bilaga A.
4. Låt någon hålla testvågen vid skärmen
5. Projicera 20/400 (6/120, 0,05) alfabetet "C"
6. Justera projektorns position framåt eller bakåt och vrid fokuseringshjulet tills "C" är i skarpt fokus inom respektive avståndsskala.

7

Inmatning och användning av programmet

7.1. Hur man matar in ett användarens program

Steg 1. Tryck på “LIGHT”-knappen en gång.
Resultat: Ljuset slocknar.

Steg 2. Tryck på knappen “PGM 1” tre gånger.
Resultat: Lampan tänds och sjökortsprojektorn visar det första diagrammet i standardprogrammet.

Steg 3. Välj det första diagrammet för ditt nya program.
Tryck på knappen “Program ►”**en gång**.

Steg 4. Välj det andra diagrammet för ditt nya program.
Tryck på knappen “Program ►”**en gång**.

Steg 5. Upprepa steg 3 och 4 efter önskemål för totalt trettio diagram per program.

⚠ NOTERA

Om du vill kontrollera eller ändra det tidigare programmerade diagrammet, tryck på knappen “Programmera ◄”.

Steg 6. Tryck på knappen “PGM 1” en gång för att spara ditt nya program.

⚠ FÖRSIKTI

Om du inte trycker på PGM1-knappen kommer ditt program inte att sparas.

Si vous n'appuyez pas sur le bouton PGM1, votre program ne sera pas enregistré

Program nr 2

Upprepa steg 1 till 6 och ersätt "PGM 1" med "PGM 2"..

7.2. Hur du använder dina lagrade program.

Steg 1. Tryck på “PGM 1” eller “PGM 2” för att välja önskat program.

Steg 2. Använd "Programmet"►” eller ”Program◄” för att bläddra igenom ditt lagrade program.

8

Typer av diagram (typ C är standard)

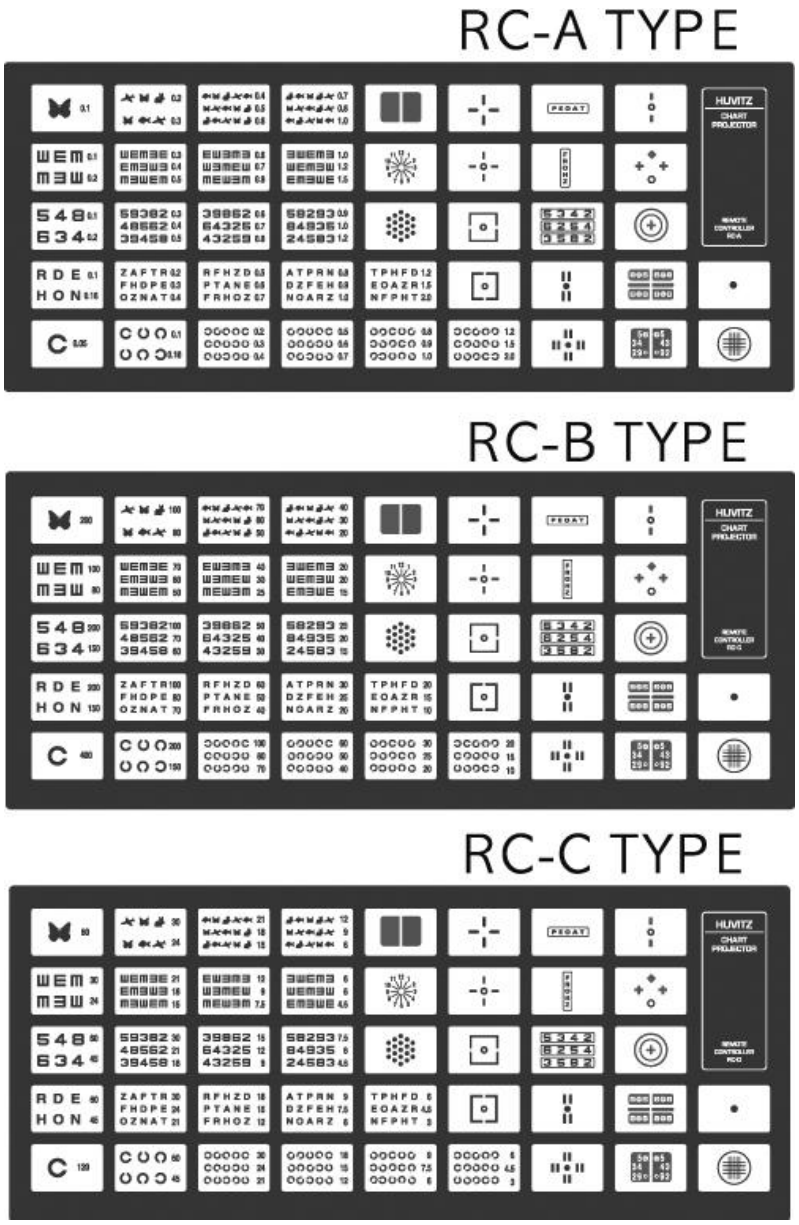

[Bild 7 Typer av diagram]

9

Underhåll och reparation

9.1. Säkringsbyte

1. Stäng av strömmen och dra ur nätsladden.
2. Dra ut plastskyddet längst ner på eluttaget för att byta säkring.

⚠ VARNING

Rör inte projektorn med våta händer. (Risk för elektrisk stöt)

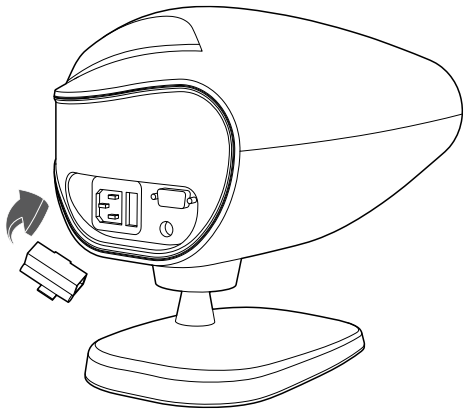

[Bild 8 Säkringsmontering]

9.2. Byte av batterier i fjärrkontrollen

1. Ta bort batterilocket på fjärrkontrollen.
2. Batteribyte och fjärrkontrollskydd monteras.

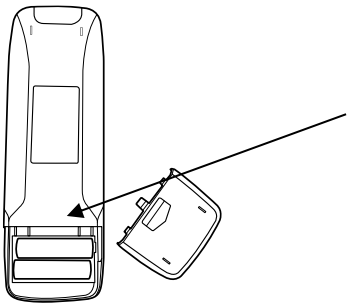

Batteri (2)
LR6(AA)1.5V

9.3. Rengöring

1. Produktens utseende och skärm är torra och rengjorda med en mjuk trasa.
2. Linsen blir kladdig om den torkas och rengörs med en mjuk trasa.

9.4. Information om avfallshantering



Denna produkt består av enheter som kan innehålla kvicksilver, vilka måste återvinnas eller kasseras i enlighet med lokala, statliga eller nationella lagar (inom detta system innehåller bakgrundsbelysningslamporna i bildskärmen kvicksilver). Denna utrustning har krävt utvinning och användning av naturresurser för sin produktion. Den kan innehålla farliga ämnen för hälsa och miljö. För att undvika spridning av dessa ämnen i miljön och för att minska belastningen på naturresurser uppmuntrar vi dig att använda lämpliga återvinningssystem. Dessa system återanvänder eller återvinner det mesta av materialet i din uttjänta utrustning på ett säkert sätt. Symbolen med den överkorsade soptunnan uppmanar dig att använda dessa system. Om du behöver mer information om insamlings-, återanvändnings- och återvinningssystem, vänligen kontakta din lokala eller regionala avfallsadministratör. Du kan också kontakta vårt närmaste representationskontor för mer information om miljöprestanda eller kassering av våra produkter.

10

Specifikationer

Diagram	**41 diagram - 34 mask, röd/grön och polarisationsfilter**
Projektionsavstånd	**2,5~8m (valfritt: 8m skärm)**
Diagramrotationshastighet	**Genomsnitt 0,15 sek**
Diagramförstoring	**30X (vid 5m avstånd)**
Energibesparing	**Automatisk lampavstängning (10 min)**
Programmera	**2 program med maximalt 30 diagram vardera**
Lutningsvinkel	**15 grader**
Strömförsörjning	**100–120 V vid 50 Hz: 1,0 A** **200–240 V vid 60 Hz: 0,5 A**
Lampa	**LED 4W**
Säkring	**250V, T3.15AL**
Dimensionera	**270X182X230mm**
Vikt	**3,44 kg (Kropp: 3,06 kg + Stativ: 0,38 kg)**

11

Komponentlista

11.1. Standardtillbehör

1. Bordstativ
2. Fjärrkontroll
3. Skärm
4. Skiftnyckel (4 mm)
5. Säkring (250v 3,15A)
6. Batterier (2 AA-batterier)
7. Strömkabel
8. Bruksanvisning
9. Dammskydd
10. Skruv (3*10)

12

Serviceinformation

Så här kontaktar du service: Om det uppstår problem med utrustningen, följ stegen nedan:

- Först och främst, se avsnitt 9. Underhåll och reparation beroende på vilket problem du stöter på. Följ sedan de föreslagna stegen.
- Om problemet kvarstår, vänligen kontakta först den lokala distributören i din provins eller ditt land.
- Innan du ringer till den lokala distributören bör du kontrollera information som modell- och serienummer. För att göra det, fyll i följande tabell så snart du köper vår produkt. Du kan när som helst slå upp denna information. Serienumret finns på baksidan av enheten. Serienumret är unikt för denna enhet. Du bör spara denna manual som ett permanent bevis på ditt köp. Vänligen spara ditt inköpskvitto som ditt köpbevis.

Inköpsdatum: _____

Återförsäljarens namn: _____

Återförsäljarens adress: _____

Återförsäljarens telefonnummer: _____

Modellnr.: _____

Serienummer: _____

Om du inte kan få kontakt med din lokala distributör kan du kontakta HUVITZ serviceavdelning direkt med hjälp av telefonnumret och adressen som anges i tabellen nedan.

Bilaga A

Testskala Håll denna testskala mot skärmen och placera projektorn bakåt och framåt, beroende på brytningsavståndet från patientens öga till skärmen, såsom 3 m, 4 m, 5 m eller 6 m, så att projektorns alfabet 400-diagram "C" passar in med denna skalram i skarpt fokus.

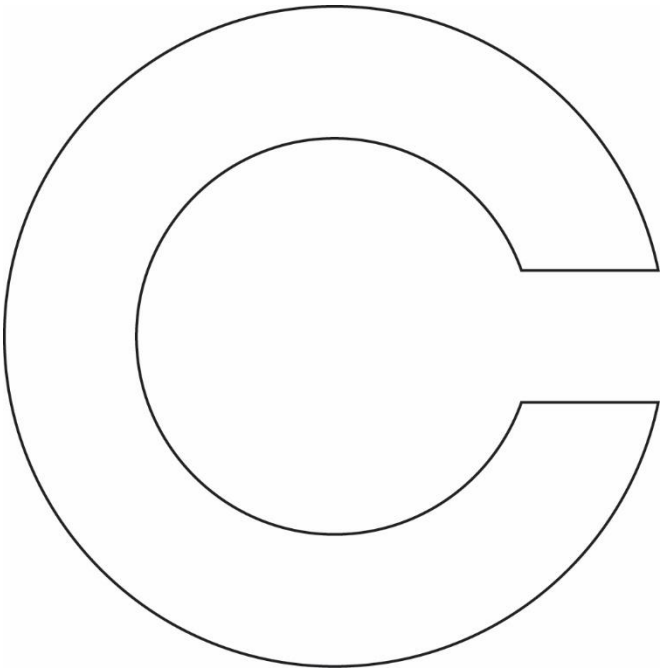

3

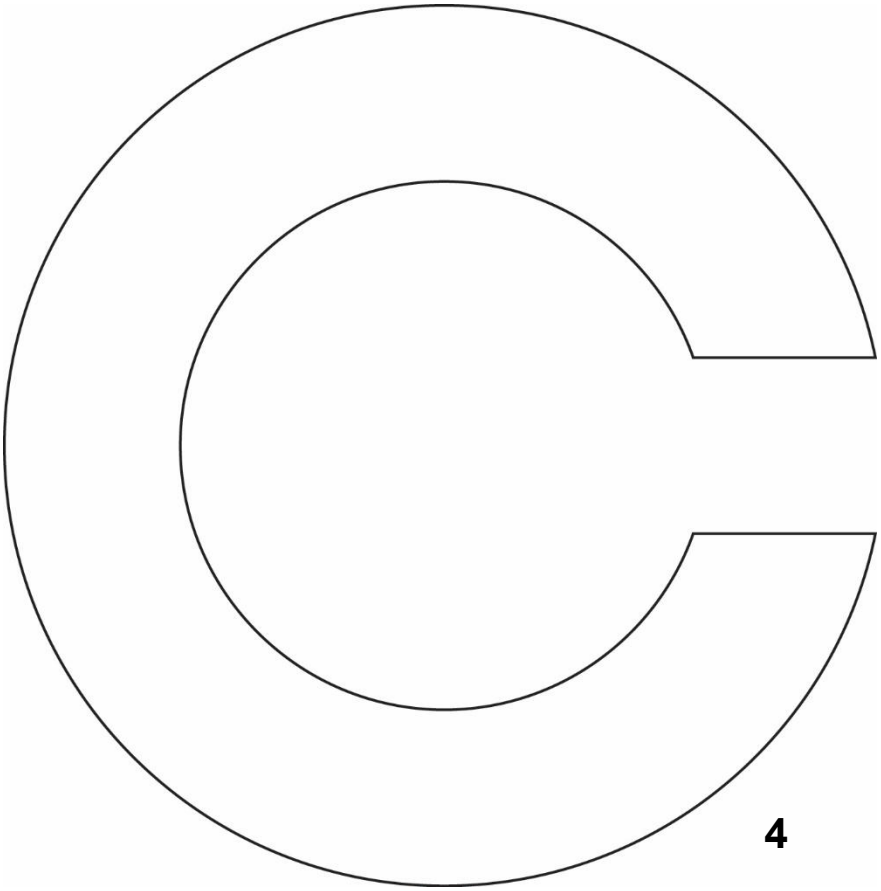

4

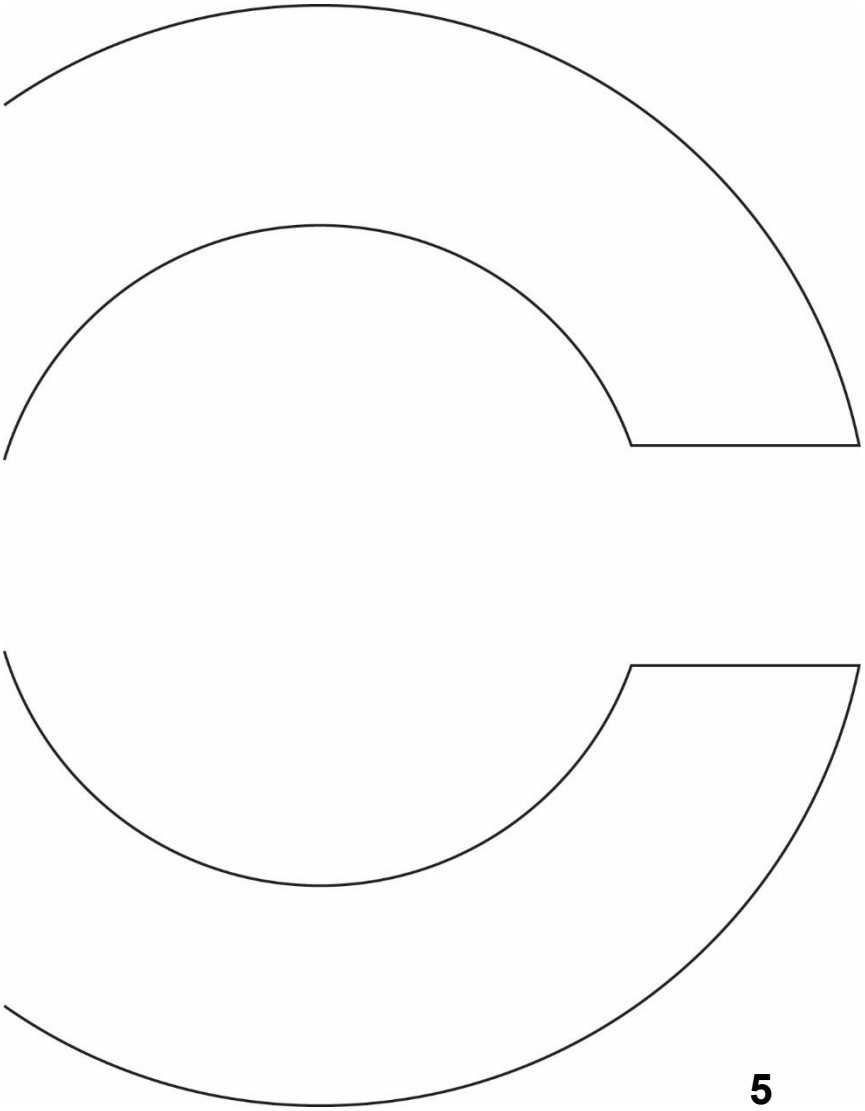

5

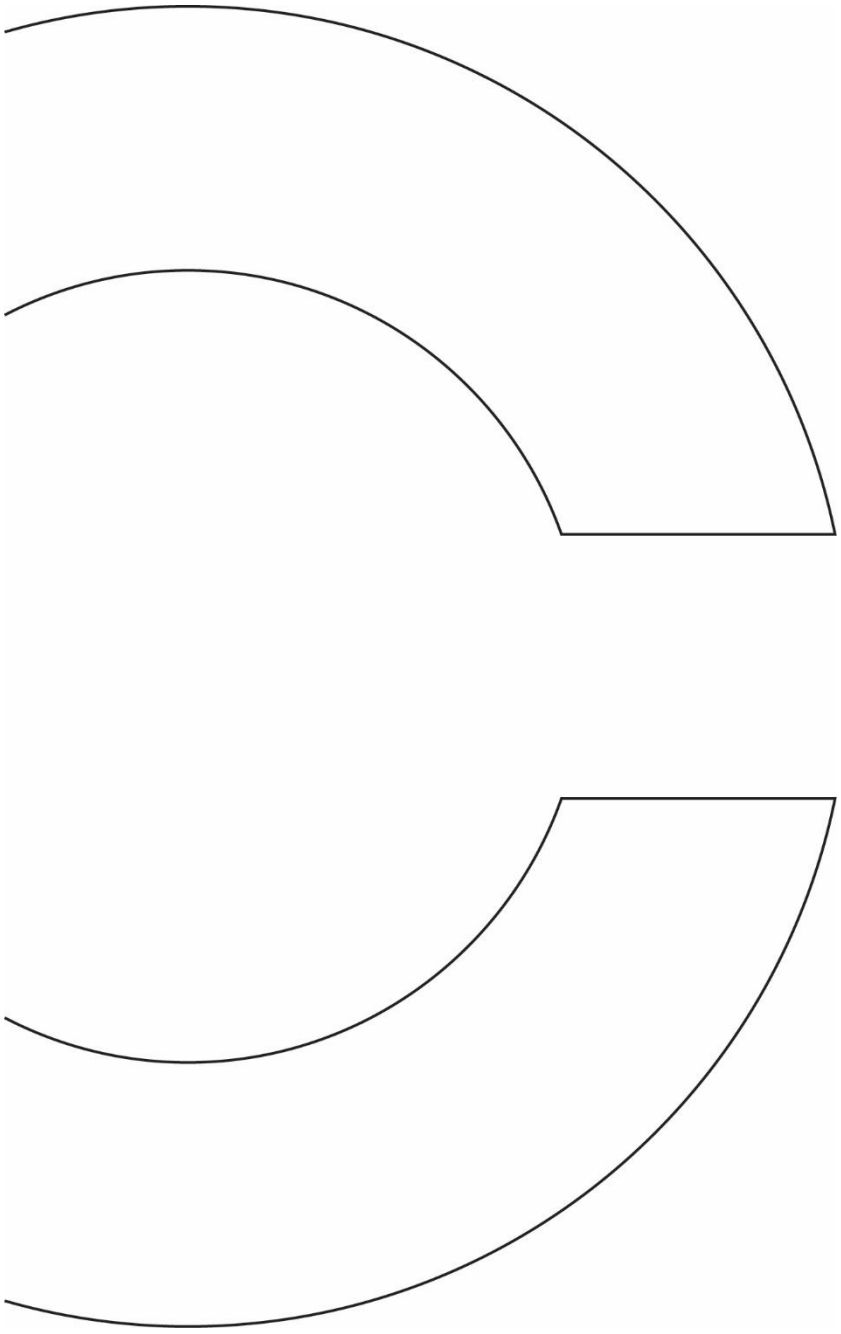

6