SPA

Huvitz

Proyector de gráficos

HCP-7000

MANUAL DEL USUARIO

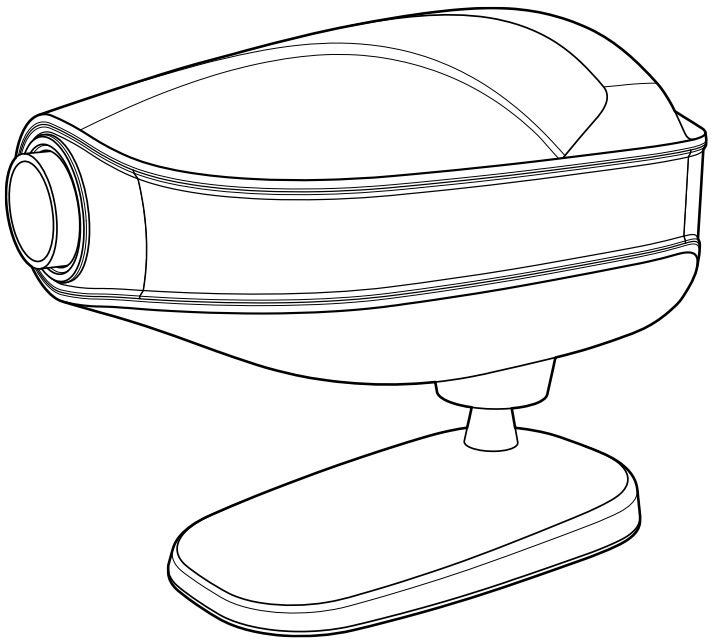

IMPORTANTE AVISO

Este producto puede presentar fallos de funcionamiento debido a las ondas electromagnéticas producidas por teléfonos personales portátiles, transceptores, juguetes radiocontrolados, etc. Asegúrese de evitar acercar al producto objetos que puedan afectarle.

La información contenida en esta publicación ha sido revisada minuciosamente y se considera totalmente precisa en el momento de su publicación. No obstante, HUVITZ no asume responsabilidad alguna por posibles errores u omisiones, ni por las consecuencias derivadas del uso de la información aquí contenida.

HUVITZ se reserva el derecho de realizar cambios en sus productos o especificaciones de productos en cualquier momento y sin previo aviso, y no está obligada a actualizar esta documentación para reflejar dichos cambios.

CE

9000SPA0023-A
(2024.02)

©2009 - 2010 HUVITZ Co., Ltd.
38, Burim-ro 170beon-gil, Dongan-gu, Anyang-si, Gyeonggi-do, 14055, República de Corea

Todos los derechos reservados.
De acuerdo con las leyes de derechos de autor, este manual no puede copiarse, ni en su totalidad ni en parte, sin el consentimiento previo por escrito de HUVITZ Co., Ltd.

CONTENIDO

1.Introducción 5

1.1. Descripción general del instrumento 5

1.2. Clasificaciones 5

1.3. Estándares 5

1.4. Información EMC 6

2.Información de seguridad 8

2.1. Introducción 8

2.2. Símbolos de seguridad 9

2.3. factores ambientales 12

2.4. Precauciones de seguridad 14

3.Características 16

4.Notas para el uso del instrumento 17

5.Configuraciones 18

5.1. Cuerpo principal 18

5.2. Cuerpo principal (continuación) 19

5.3. Accesorios 20

6.Instalación 21

6.1. Posición del proyector de cartas 21

6.2. Cómo obtener el tamaño de letra y el enfoque correctos (solo para texto con zoom) 22

7.Entrada y uso del programa 23

7.1. Cómo introducir el programa del usuario 23

7.2. Cómo utilizar los programas almacenados. 23

8.Tipos de gráficos (el tipo C es el estándar) 24

9.Mantenimiento y reparación 25

9.1. Reemplazo de fusible 25

9.2. Reemplazo de las pilas del mando a distancia 26

9.3. Limpieza 26

9.4. Información sobre eliminación 27

10.Presupuesto 28

11.Lista de componentes 29

11.1. Accesorios estándar 29

12.Información del servicio 30

1

Introducción

1.1. Descripción general del instrumento

El HUVITZ HCP-7000 es un proyector automático de cartas optométricas que ofrece 41 cartas diferentes, incluyendo filtros rojo/verde y polarizados, para optometría. Los usuarios pueden seleccionar las cartas deseadas al instante mediante un control remoto inalámbrico. Las cartas se desplazan de forma rápida y silenciosa. Sus dos programas predefinidos facilitan una exploración más cómoda y eficaz. Con el HCP-7000 también se pueden realizar pruebas de equilibrio binocular, estereotipia, disparidad de fijación, fusión y aniseiconia. Este proyector automático es compatible con los refractores digitales HUVITZ HDR-7000 y 9000.
Los equipos destinados a la conexión a la entrada y salida de señales deberán cumplir con la norma nacional armonizada IEC60601-1 o UL60601-1, o con la combinación de ambas.
En caso de duda, contacte con un técnico cualificado para obtener ayuda.

1.2. Clasificaciones

- Tipo de protección contra descargas eléctricas: Equipo de clase I
- Grado de protección contra descargas eléctricas: Sin partes aplicadas
- Grado de protección contra la entrada de agua: Ordinario
- Equipo no apto para su uso en presencia de una mezcla anestésica inflamable con aire, oxígeno u óxido nitroso.

1.3. Estándares

LVD: IEC/EN60601-1
Compatibilidad electromagnética: IEC/EN60601-1-2

1.4. Información EMC

Anuncio del fabricante: problemas con las ondas electromagnéticas

Problemas con ondas electromagnéticas	
El HCP-7000 debe utilizarse en el entorno de ondas electromagnéticas que se menciona a continuación. El comprador o usuario del HCP-7000 debe confirmar si este se utiliza en este tipo de entorno.	
Prueba de problemas	**Cuestión de idoneidad**
Emisiones de radiofrecuencia CISPR 11	Grupo 1
Emisiones de radiofrecuencia CISPR 11	Clase A
Emisiones armónicas IEC 61000-3-2	Clase A
Fluctuaciones/parpadeo de tensión IEC 61000-3-3	Cumple

Anuncio del fabricante: tolerancia a las ondas electromagnéticas

tolerancia a las ondas electromagnéticas		
El HCP-7000 debe utilizarse en el entorno de ondas electromagnéticas que se detalla a continuación. El cliente y el usuario del HCP-7000 deben garantizar que el equipo se utilizará en este tipo de entorno.		
Prueba de tolerancia	**IEC 60601 nivel de prueba**	**Nivel de adecuación**
Descarga electrostática (ESD) IEC 61000-4-2	contacto ±8 kV en el aire ±15 kV	Nota1)* contacto ±8 kV en el aire ±15 kV
Rápido eléctrico transeúntes/redada IEC 61000-4-4	Línea de alimentación ±2 kV Línea de entrada/salida ±1 kV	Línea de alimentación ±2 kV Línea de entrada/salida ±1 kV
Aumento IEC 61000-4-5	entre líneas ±1 kV entre línea y tierra ±2 kV	Modo diferencial ±1 kV modo común ±2 kV
Caída de tensión, interrupción instantánea, fluctuación de tensión en la línea de entrada de alimentación IEC 61000-4-11	Para 0,5 ciclos < 5 %UT (UT > 95 % de disminución) Durante 5 ciclos, 40 %UT (disminución del 60 % de UT) Durante 25 ciclos, 70 %UT (disminución del 30 % de UT) Durante 5 segundos < 5 % *U*T(UT > 95 % de disminución)	Para 0,5 ciclos < 5 %UT (UT > 95 % de disminución) Para 5 ciclos, 40 % *U*T(Disminución del 60 % de UT) Durante 25 ciclos, 70 %UT (disminución del 30 % de UT) Durante 5 segundos, < 5 % *U*T(UT > 95 % de disminución)
campo magnético de frecuencia de potencia (50/60 Hz) IEC 61000-4-8	30 a. m.	30 a. m.
Otro UT es el voltaje de alimentación de CA antes de aprobar el nivel de prueba.		

Nota 1)* La prueba ESD se realizará con el tornillo, la palanca, los puertos de señal, la carcasa, la pantalla, el botón de medición y el interruptor de encendido, incluyendo VCP/HCP, como criterio 'A'. Sin embargo, el criterio de conexión del monitor externo se aplicará como criterio 'B', ya que el parpadeo que se produce al conectar un monitor externo durante la interferencia de la descarga electrostática no afecta a los requisitos esenciales.

tolerancia a las ondas electromagnéticas		
El HCP-7000 debe utilizarse en el entorno de ondas electromagnéticas que se menciona a continuación. El comprador o usuario del HCP-7000 debe confirmar si el equipo está homologado para este entorno.		
Prueba de tolerancia	**IEC 60601 condiciones de prueba**	**Nivel de adecuación**
Conductividad del campo electromagnético de radiofrecuencia IEC 61000 4-6	3 Vrms 150 kHz~80 MHz	3 Vrms
tolerancia a campos electromagnéticos de radiofrecuencia IEC 61000 4-3	10 V/m 80 MHz~2,7 GHz alcance	10 V/m

2

Información de seguridad

2.1. Introducción

La seguridad es responsabilidad de todos. El uso seguro de este equipo depende en gran medida del instalador, el usuario, el operador y el técnico de mantenimiento. Es imprescindible que el personal estudie y se familiarice con este manual completo antes de intentar instalar, usar, limpiar, reparar o ajustar este equipo y sus accesorios. Es fundamental comprender y seguir las instrucciones de este manual para garantizar la seguridad del paciente y del usuario/operador. Por este motivo, se han incluido las siguientes advertencias de seguridad en el texto de este manual para resaltar información relevante o que requiera especial atención. Todos los usuarios, operadores y técnicos de mantenimiento deben conocer y prestar especial atención a todas las advertencias y precauciones incluidas en este manual.

ADVERTEN

La “advertencia” alerta sobre la existencia de calamidades que pueden causar lesiones personales graves, la muerte o pérdidas materiales en caso de negligencia.

"Advertencia" tomada en guardia contra la existencia de calamités puede provocar lesiones graves, la muerte o la pérdida de biens en caso de negligencia.

PRECAUC

La “Precaución” informa sobre los asuntos relacionados con calamidades que pueden causar lesiones menores o pérdidas materiales en caso de negligencia.

El informe de “Precaución” des preguntas se refiere a calamités que pueden causar pérdidas mineras o daños materiales en caso de negligencia.

NOTA

La “Nota” explica información importante relacionada con la instalación, el funcionamiento y la gestión, y el incumplimiento puede provocar una catástrofe en caso de negligencia.

2.2. Símbolos de seguridad

La Comisión Electrotécnica Internacional (IEC) ha establecido un conjunto de símbolos para equipos electrónicos médicos, que clasifican una conexión o advierten de cualquier peligro potencial.
Las clasificaciones y los símbolos se muestran a continuación.

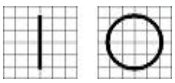	Las teclas I y O del interruptor de alimentación representan ENCENDIDO y APAGADO respectivamente. (El interruptor de alimentación representa respectivamente ON y OFF).
	Este símbolo indica una advertencia de seguridad. Asegúrese de comprender el funcionamiento de este control antes de usarlo. El funcionamiento del control se describe en el manual de usuario o de servicio correspondiente. (Este símbolo identifica una nota de seguridad. Asegúrese de comprender la función de este control antes del uso. La función de control está indicada según el manual de uso o el servicio apropiado.)
	Indica el año de fabricación y el fabricante. (Il indica l'année de fabrication et le fabricant.)
	Fabricante (Fabricante)
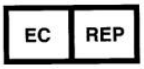	Representante autorizado en la Comunidad Europea (Representante autorizado en la Comunidad Europea)
	Corriente alterna (Alternativa Courant)
	Corriente continua (Courant continúa)
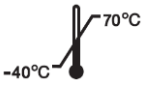	Limitación de temperatura (Limitación de temperatura)

	Mantener seco (Garder au sec)
	Marca RAEE Deseche correctamente los equipos eléctricos y electrónicos. (Marca RAEE) (Eliminar los equipos eléctricos y corregir la electrónica)
	Marca CE (Marca CE)
	CE para RoHS Cumplimiento de la Directiva RoHS 2011/65/UE (CE para RoHS Conformidad con la directiva RoHS 2011/65 / UE)
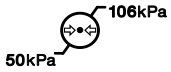	Limitación de la presión atmosférica (Limitación de la presión atmosférica)
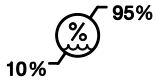	Limitación de humedad (Límite de humedad)
	Dirección de apilamiento (Dirección de la pila)
	Frágil, manipular con cuidado (Frágil, manipulador avec soin)
	Mantener alejado de la luz solar (Tenir en el carrito de la luz del sol)
	Limitación de capas apiladas (Limiter la couche de pile)

	No utilice ganchos (N'utilisez aucun crochet)
	Consulte las instrucciones de uso. (Consulte las instrucciones de uso)
	Símbolo del número de serie (Símbolo del número de serie)
	Representante autorizado en Suiza (Representante autorizado en Suiza)

2.3. factores ambientales

Evite los siguientes entornos para su funcionamiento o almacenamiento:

	Donde el equipo está expuesto al vapor de agua. No utilice el equipo con las manos mojadas.
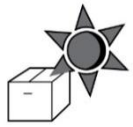	Donde el equipo está expuesto a la luz solar directa.
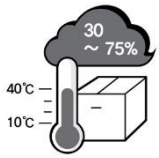	Donde la temperatura varía de forma extrema. El rango normal de temperatura de funcionamiento esa partir de 10°C hasta 40°CLa humedad relativa oscila entre el 30% y el 90%.
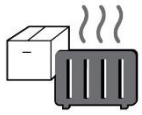	Donde se encuentra cerca del equipo de calefacción.
	Donde la humedad es extremadamente alta o hay un problema de ventilación.
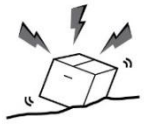	Cuando el equipo está sometido a impactos o vibraciones excesivas.
	Donde el equipo esté expuesto a material químico o gas explosivo.
	Tenga cuidado de que no se introduzca polvo, especialmente metal.
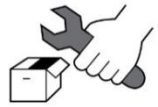	No desmonte ni abra el producto. No somos responsables de ello en vano.



Tenga cuidado de no cerrar el ventilador ubicado en el lado lateral o trasero del equipo.

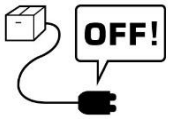

No conecte el cable de alimentación de CA a la toma de corriente antes de que se haya completado la conexión entre los dispositivos del equipo. Esto puede provocar un fallo.



Tire del cable de alimentación sujetando el enchufe, no el cable.

Este instrumento puede soportar las siguientes condiciones:

1. Operación

- Un rango de temperatura ambiente de 10℃~ 40℃(50°F ~ 104°F)
- Un rango de humedad relativa del 30% al 90% (sin condensación)
- Un rango de presión atmosférica de 800 a 1060 hPa

2. Transporte

- Un rango de temperatura ambiente de -40℃~ 70℃(-40 °F ~ 158 °F)
- Un rango de humedad relativa del 10% al 95%
- Un rango de presión atmosférica de 500 a 1060 hPa

3. Almacenamiento

- Un rango de temperatura ambiente de -10℃~ 55℃(14°F ~ 131°F)
- Un rango de humedad relativa del 10% al 95% (sin condensación)
- Un rango de presión atmosférica de 700 a 1060 hPa

Evite entornos donde el equipo esté expuesto a golpes o vibraciones excesivas.

2.4. Precauciones de seguridad

Este equipo Ha sido desarrollado y probado de acuerdo con las normas de seguridad nacionales e internacionales. Esto garantiza un alto grado de seguridad para este dispositivo. El manejo correcto de este equipo Es imprescindible para su funcionamiento seguro. Por lo tanto, lea atentamente todas las instrucciones antes de encender este dispositivo. Para obtener información más detallada, póngase en contacto con nuestro Departamento de Atención al Cliente o con uno de nuestros representantes autorizados.

1. Este equipo No debe utilizarse (a) en un área que esté en peligro de explosiones y (b) en presencia de disolventes inflamables, explosivos o volátiles como alcohol, benceno o productos químicos similares.

2. No coloque ni utilice este dispositivo en habitaciones húmedas. Para un funcionamiento normal, la humedad debe mantenerse entre el 30 % y el 90 %. No exponga el dispositivo a salpicaduras, goteo ni pulverización de agua. No coloque recipientes con líquidos o gases sobre ningún equipo o dispositivo eléctrico.

3. El equipo debe ser operado únicamente por una persona debidamente capacitada y cualificada, o bajo su supervisión directa.

4. Mantenimiento de este equipo por parte del cliente Solo se podrá realizar el mantenimiento según lo indicado en el Manual del Usuario. Cualquier mantenimiento adicional solo podrá ser realizado por técnicos de servicio de HUVITZ u otras personas autorizadas.

5. El fabricante solo es responsable de los efectos sobre la seguridad, la fiabilidad y el rendimiento de este equipo cuando se cumplen los siguientes requisitos:
   (1) La instalación eléctrica en la habitación respectiva corresponde a las especificaciones indicadas en este manual y (2) Este equipo se utiliza, opera y mantiene de acuerdo con este manual.

6. El fabricante no se responsabiliza de los daños causados por la manipulación no autorizada del/los dispositivo/s. Dicha manipulación anulará cualquier derecho a reclamación bajo la garantía.

7. Solo las personas que hayan recibido la formación e instrucciones adecuadas están autorizadas para instalar, usar, operar y mantener este equipo.

8. Mantenga el Manual del Usuario en un lugar fácilmente accesible en todo momento para las personas que operan y dan mantenimiento al equipo.

9. Por favor, no tire de ningún cable. Sujete siempre el enchufe al desconectar los cables.

10. Antes de cada operación, revise visualmente el equipo para detectar daños mecánicos externos y verificar su correcto funcionamiento.

11. No cubra ninguna rejilla o ranura de ventilación.

12. Este equipo genera, utiliza y puede irradiar energía de radiofrecuencia y, si no se instala y utiliza de acuerdo con las instrucciones, puede causar interferencias perjudiciales en otros

dispositivos cercanos. Sin embargo, no se garantiza que no se produzcan interferencias en una instalación concreta. Si este equipo causa interferencias perjudiciales en otros dispositivos, lo cual se puede comprobar apagando y encendiendo el equipo, se recomienda al usuario que intente corregir la interferencia mediante una o varias de las siguientes medidas:

- Reoriente o cambie de lugar el dispositivo receptor.
- Aumentar la separación entre los equipos.
- Conecte el equipo a una toma de corriente de un circuito diferente al que están conectados los demás dispositivos.
- Consulte al fabricante o al técnico de servicio de campo para obtener ayuda.

3

Características

1. Imágenes brillantes (LED) de alta calidad.
2. Selección de gráficos silenciosa e instantánea.
3. 41 tablas diferentes que incluyen: filtros rojo/verde y polarizantes, pruebas de equilibrio binocular, pruebas de estereotipia, pruebas de disparidad de fijación, pruebas de fusión y pruebas de aniseiconia.
4. 34 máscaras (línea vertical, línea horizontal y carácter único).
5. Rango de proyección de 2,5 a 8 m (8 a 26 pies).
6. Mando a distancia inalámbrico.
7. Programable por el usuario (2 programas de hasta 30 gráficos cada uno)
8. Fácilmente compatible con el refractor digital de HUVITZ.

4

Notas para el uso del instrumento

1. No golpee ni deje caer el instrumento. Un impacto fuerte podría dañarlo y afectar su funcionamiento. Manipúlelo con cuidado.

2. La exposición a la luz solar directa o a luces interiores muy brillantes puede influir en los resultados de las mediciones.

3. Si desea conectar este dispositivo con otros equipos, consulte al distribuidor.

4. El calentamiento repentino de la habitación en zonas frías provocará la condensación del vapor en el cristal protector de la ventana de medición y en las partes ópticas del interior del instrumento. En este caso, espere a que desaparezca la condensación antes de realizar las mediciones.

5. Mantenga limpio el objetivo del lado del examinado. Si está manchado con otras sustancias o con una huella dactilar, puede provocar errores o mediciones inexactas.

6. Desconecte la fuente de alimentación y consulte al distribuidor si observa humo, olores extraños o ruidos durante el funcionamiento.

7. No utilice soluciones orgánicas como alcohol, disolvente, benceno, etc. para limpiar la superficie de este instrumento. Podría dañarlo.

8. Al mover el HCP-7000, asegúrese siempre de que la fuente de alimentación esté apagada y, a continuación, levante la parte inferior de la unidad con ambas manos.

9. Si deja el HCP-7000 sin usar durante largos períodos, desconecte la fuente de alimentación y proteja la unidad con una cubierta antipolvo.

5

Configuraciones

5.1. Cuerpo principal

El proyector de gráficos HCP-7000 se compone principalmente del cuerpo, el soporte, la pantalla y el control remoto.

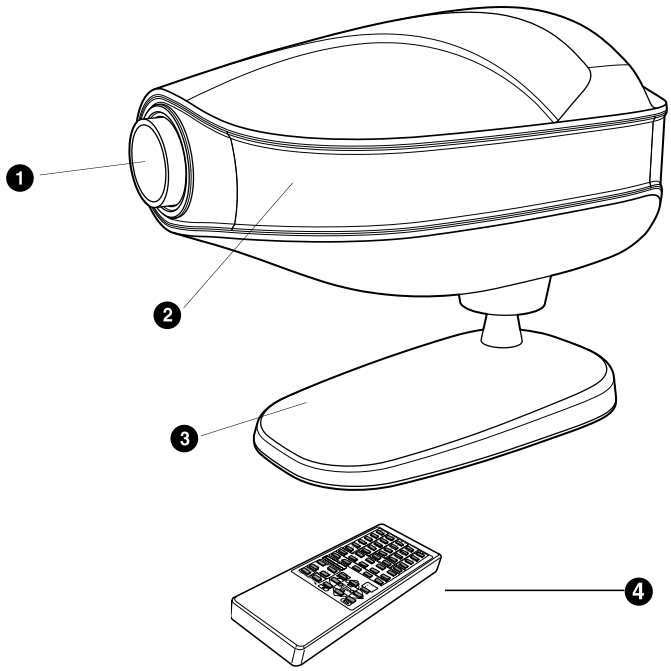

[Fig. 1 Vista frontal con control remoto]

1. Lente de proyección
2. Ventana receptora de infrarrojos
3. Soporte (montaje en mesa)
4. Control remoto inalámbrico

5.2. Cuerpo principal (continuación)

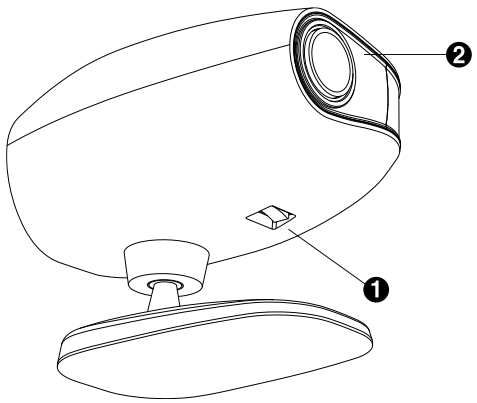

[Fig. 2 Vista inferior]

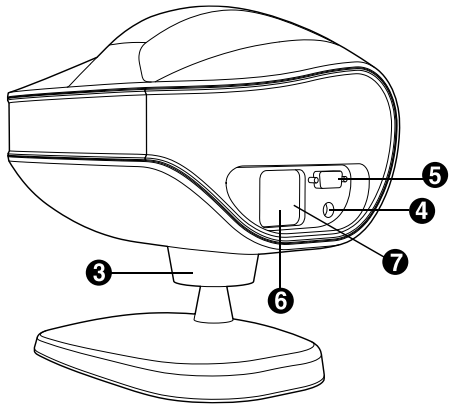

[Fig. 3 Vista posterior]

1. Interruptor de encendido/apagado 2. LED de encendido/apagado
3. Ajuste de inclinación 4. CAN (Red de área de controlador)
5. Puerto de comunicaciones RS-232 6. Entrada de alimentación de CA
7. Portafusibles

5.3. Accesorios

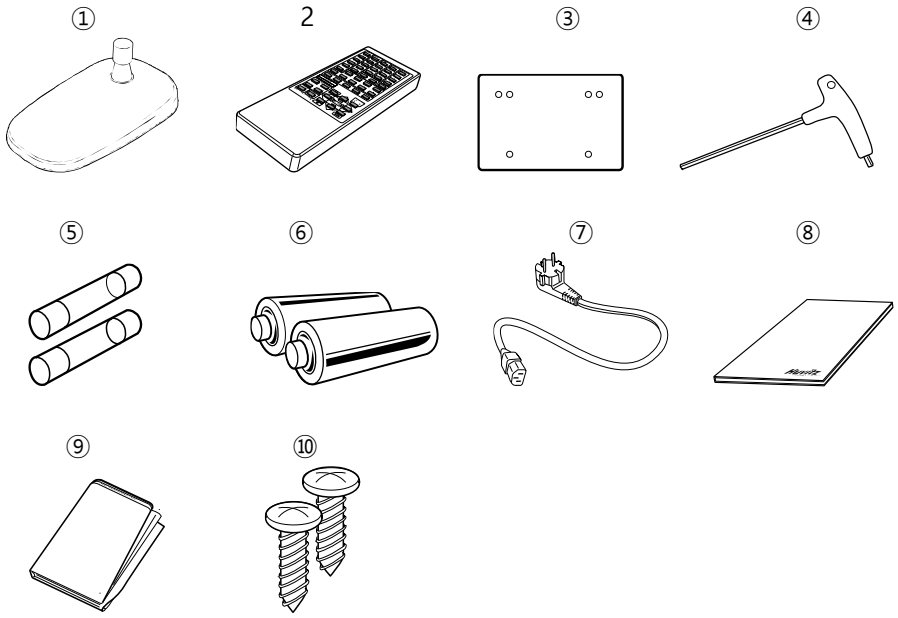

[Fig. 4 Accesorios]

1. Soporte de mesa 2. Mando a distancia 3. Pantalla
4. Llave (4 mm) 5. Fusible (250 V, 3,15 A) 6. Pilas (2 pilas AA)
7. Cable de alimentación 8. Manual del usuario 9. Cubierta antipolvo
10. Tornillo (3*10)

6

Instalación

6.1. Posición del proyector de cartas

El proyector de un solo tubo debe instalarse a la misma distancia de la pantalla que el paciente.

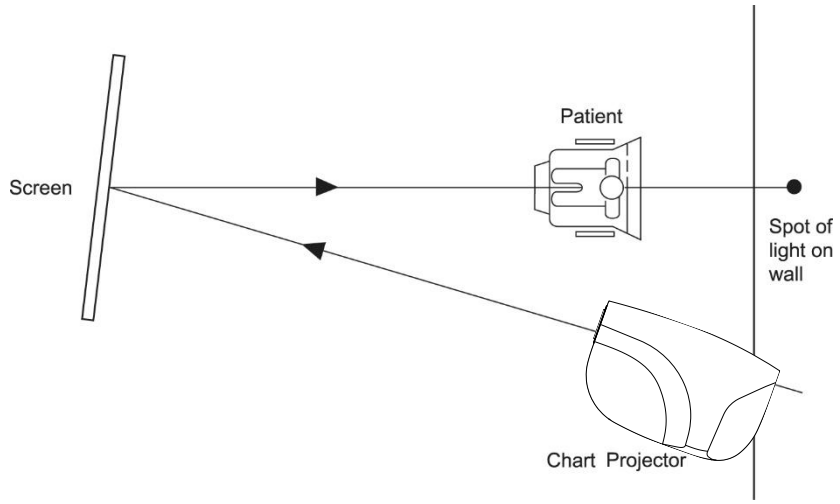

[Fig. 6 Instalación sin espejos]

1. Instale el proyector de gráficos en la posición deseada dentro de un rango de 2,5 a 8 m (8 a 26 pies).
2. Configure el ángulo de proyección del procesador de gráficos en función de la pantalla.
3. Proyecte el gráfico “C” 0.05(20/400, 6/120) en la pantalla.
4. Ajústelo utilizando la rueda de enfoque para obtener una imagen brillante y nítida.

6.2. Cómo obtener el tamaño de letra y el enfoque correctos (solo para texto con zoom)

1. Instale el proyector de cartas náuticas en la posición deseada de 2,5 a 8 metros (8 a 26 pies).
2. Mida la distancia entre el paciente y la pantalla.
3. Consulte la escala de prueba que se muestra en el Apéndice A.
4. Que alguien sostenga la balanza de prueba frente a la pantalla.
5. Proyectar la letra “C” del alfabeto 20/400(6/120, 0.05)
6. Ajuste la posición del proyector hacia adelante o hacia atrás y gire la rueda de enfoque hasta que la letra “C” esté enfocada nítidamente dentro de la escala de distancia correspondiente.

7

Entrada y uso del programa

7.1. Cómo introducir el programa del usuario

Paso 1. Presione el botón “LUZ” una vez.
Resultado: La luz se apaga.

Paso 2. Presione el botón “PGM 1” tres veces.
Resultados: La luz se encenderá y el proyector de gráficos mostrará
El primer gráfico del programa predeterminado.

Paso 3. Seleccione el primer gráfico para su nuevo programa.
Pulse el botón “Programa ►”.**una vez**.

Paso 4. Seleccione el segundo gráfico para su nuevo programa.
Pulse el botón “Programa ►”.**una vez**.

Paso 5. Repita los pasos 3 y 4 según lo desee para un total de treinta gráficos por programa.

NOTA

Si desea comprobar o modificar el gráfico programado previamente, pulse el botón “Programa ◄”.

Paso 6. Presione el botón “PGM 1” una vez para guardar su nuevo programa.

PRECAUC

Si no pulsa el botón PGM1, su programa no se guardará.

Si no pulsa el botón PGM1, su programa no estará registrado

Programa n.° 2
Repita los pasos del 1 al 6 sustituyendo “PGM 2” por “PGM 1”..

7.2. Cómo utilizar los programas almacenados.

Paso 1. Presione “PGM 1” o “PGM 2” para seleccionar el programa de su elección.

Paso 2. Utilice el “Programa”►o “Programa◄“para desplazarse por su programa almacenado.

8

Tipos de gráficos (el tipo C es el estándar)

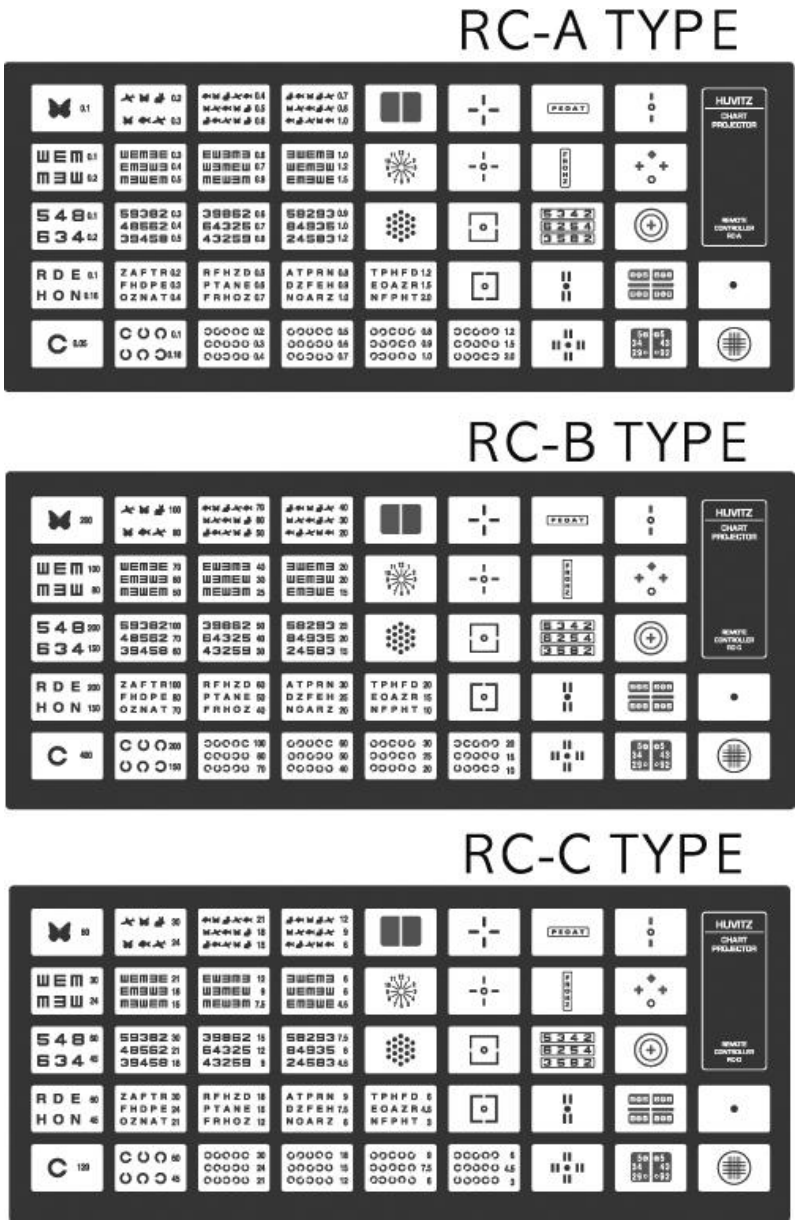

[Fig. 7 Tipos de gráficos]

9

Mantenimiento y reparación

9.1. Reemplazo de fusible

1. Apague la corriente y desconecte el cable de alimentación.
2. Retire la tapa de plástico de la parte inferior de la toma de corriente para cambiar el fusible.

ADVERTE

No toque el proyector con las manos mojadas. (Riesgo de descarga eléctrica)

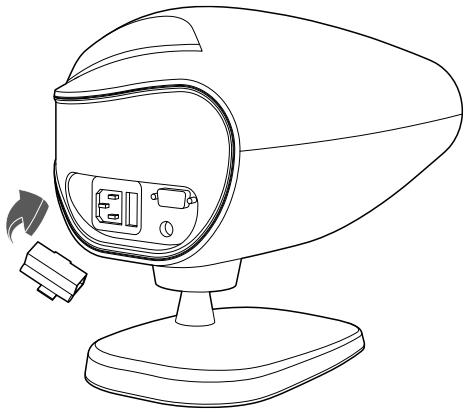

[Fig. 8 Conjunto de fusibles]

9.2. Reemplazo de las pilas del mando a distancia

1. Retire la tapa de la batería del control remoto.
2. Se está instalando la tapa del mando a distancia y se está reemplazando la batería.

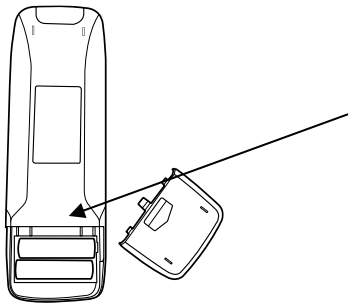

9.3. Limpieza

1. El producto y la pantalla deben estar secos y limpios con un paño suave.
2. La lente se ensucia si está seca y se limpia con un paño suave.

9.4. Información sobre eliminación



Este producto incluye dispositivos que pueden contener mercurio, el cual debe reciclarse o desecharse de acuerdo con las leyes locales, estatales o nacionales (en este sistema, las lámparas de retroiluminación de la pantalla del monitor contienen mercurio). La producción de este equipo ha requerido la extracción y el uso de recursos naturales. Puede contener sustancias peligrosas para la salud y el medio ambiente. Para evitar la dispersión de estas sustancias en el medio ambiente y reducir la presión sobre los recursos naturales, le recomendamos utilizar los sistemas de recogida adecuados. Estos sistemas reutilizarán o reciclarán la mayor parte de los materiales de su equipo al final de su vida útil de forma responsable. El símbolo del contenedor de basura tachado le invita a utilizar estos sistemas. Si necesita más información sobre los sistemas de recogida, reutilización y reciclaje, póngase en contacto con su gestor de residuos local o regional. También puede ponerse en contacto con nuestra oficina de representación más cercana para obtener más información sobre el desempeño ambiental o la eliminación de nuestros productos.

10

Presupuesto

Gráficos	**41 gráficos - 34 máscaras, filtros rojo/verde y de polarización**
Distancia de proyección	**2,5~8 m (Opcional: pantalla de 8 m)**
Velocidad de rotación del gráfico	**Promedio 0,15 segundos**
Ampliación de gráficos	**30X (A una distancia de 5 m)**
Ahorro de energía	**Apagado automático de la lámpara (10 min)**
Programa	**2 programas con un máximo de 30 gráficos cada uno.**
ángulo de inclinación	**15 grados**
Fuente de alimentación	**100-120 V a 50 Hz: 1,0 A** **200-240 V a 60 Hz: 0,5 A**
Lámpara	**LED 4W**
Fusible	**250 V, T3.15AL**
Dimensión	**270 x 182 x 230 mm**
Peso	**3,44 kg (Cuerpo: 3,06 kg + Soporte: 0,38 kg)**

11

Lista de componentes

11.1. Accesorios estándar

1. Soporte de mesa
2. Mando a distancia
3. Pantalla
4. Llave inglesa (4 mm)
5. Fusible (250 V, 3,15 A)
6. Pilas (2 de tamaño AA)
7. Cable de alimentación
8. Manual del operador
9. Guardapolvo
10. Tornillo (3*10)

12

Información del servicio

Cómo contactar con el servicio técnico: Si tiene algún problema con el equipo, siga los pasos que se indican a continuación:

- En primer lugar, consulte la sección 9. Mantenimiento y reparación según el problema que tenga. A continuación, siga la secuencia sugerida.
- Si el problema persiste, póngase en contacto primero con el distribuidor local de su provincia o país.
- Antes de contactar con el distribuidor local, le recomendamos verificar información como el modelo y el número de serie. Para ello, complete la siguiente tabla inmediatamente después de adquirir nuestro producto. Podrá consultar esta información en cualquier momento. El número de serie se encuentra en la parte posterior de la unidad y es único. Conserve este manual como comprobante de compra. Guarde también su recibo de compra como comprobante.

Fecha de compra: _____

Nombre del distribuidor: _____

Dirección del distribuidor: _____

Número de teléfono del concesionario: _____

Número de modelo: _____

Número de serie: _____

Si no puede contactar con su distribuidor local, puede ponerse en contacto directamente con el departamento de servicio de HUVITZ utilizando el número de teléfono y la dirección que figuran en la tabla siguiente.

Apéndice A

Coloque la escala de prueba frente a la pantalla y, según la distancia refractiva entre el ojo del paciente y la pantalla (3 m, 4 m, 5 m o 6 m), ajuste la posición del proyector hacia adelante y hacia atrás hasta que la tabla oscile el alfabeto 400 “C” esté enfocada con nitidez.

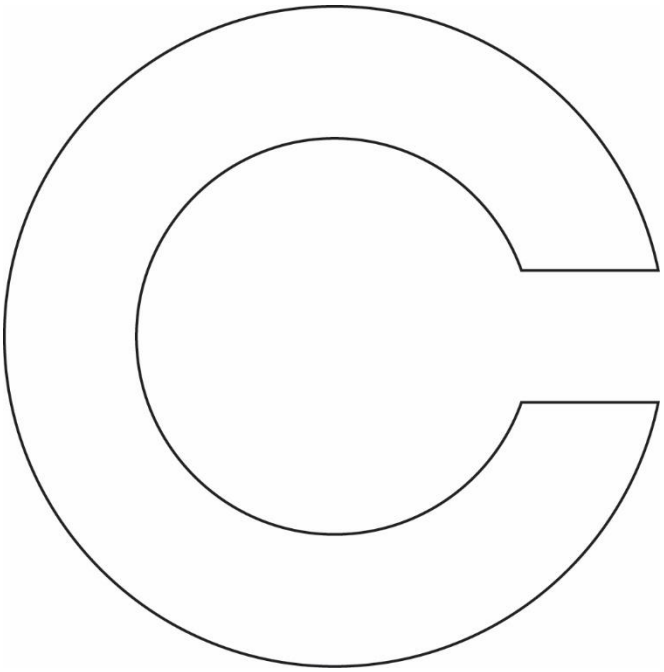

3

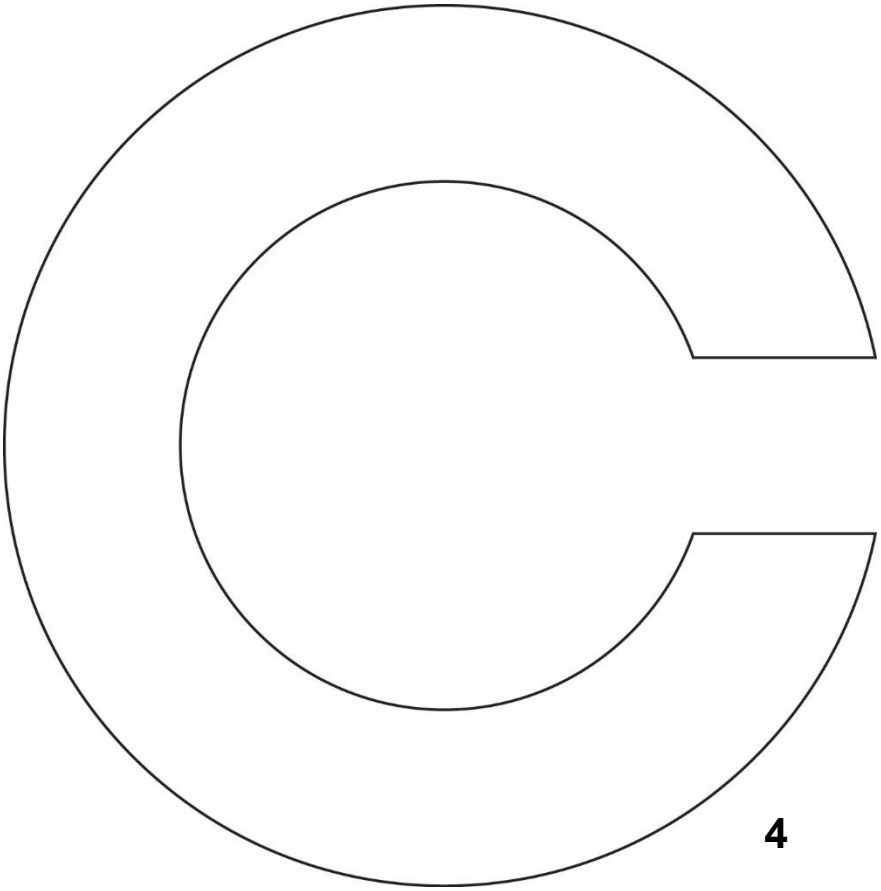
4

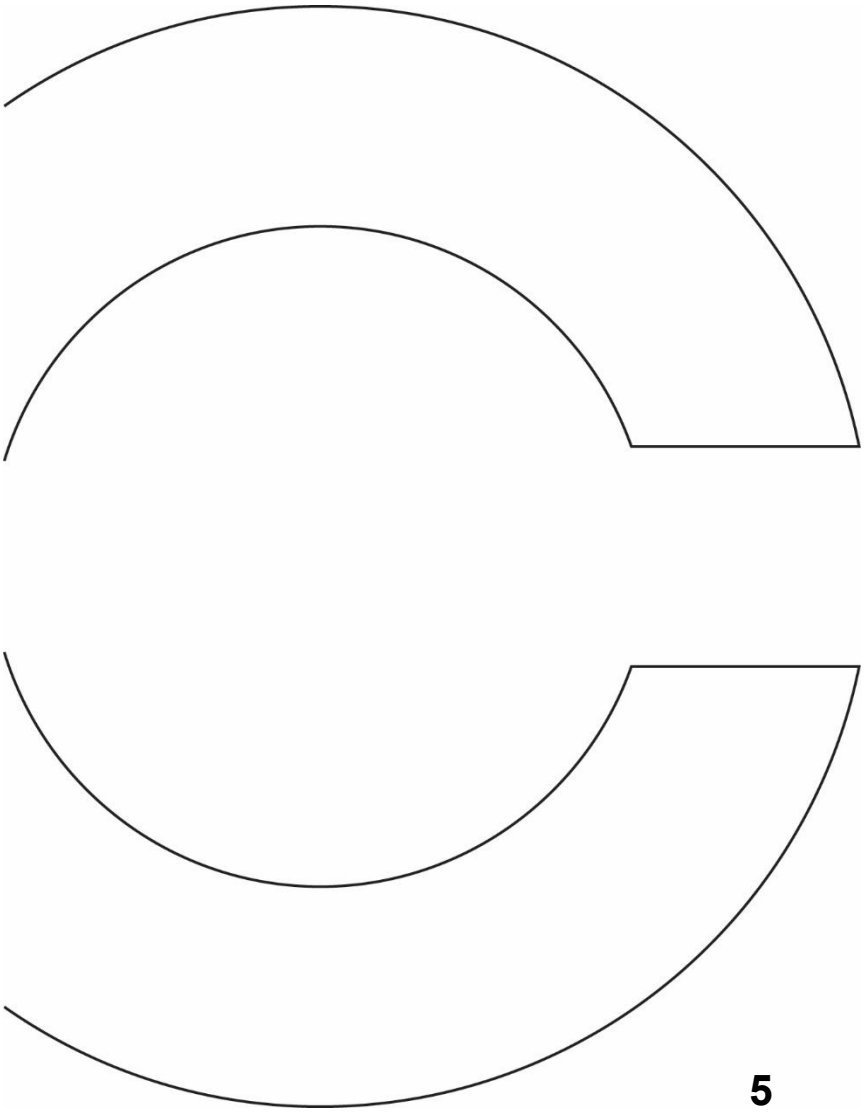

5

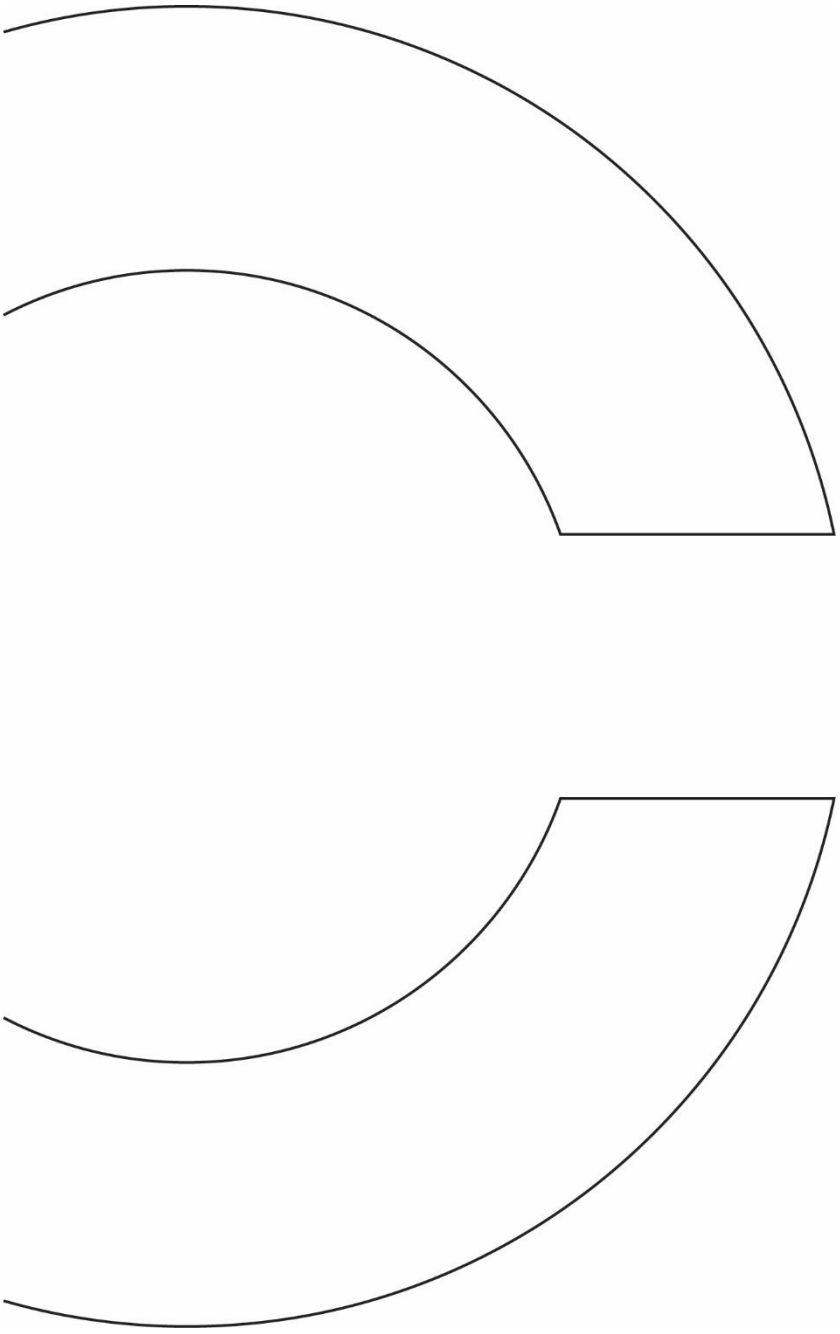

6