ELL
Εγχειρίδιο χειριστή

ΜΙΚΡΟΣΚΟΠΙΟ ΜΕ ΣΧΙΣΜΕΝΗ ΛΑΜΠΤΗΡΑ HS-7500

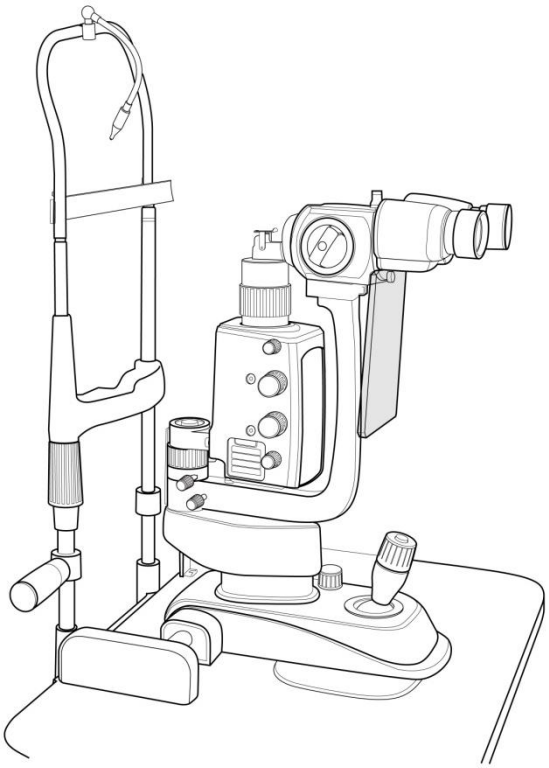

Huvitz
Pacing Progress toward People

ΣΗΜΑΝΤΙΚΗ ΑΝΑΚΟΙΝΩΣΗ

⚠ ΠΡΟΕΙΔΟ

Πιθανές ηλεκτρομαγνητικές ή άλλες παρεμβολές μεταξύ ιατρικού εξοπλισμού και άλλων συσκευών που λειτουργούν μαζί στο ίδιο περιβάλλον ενδέχεται να επηρεάσουν αρνητικά τη λειτουργία του ιατρικού εξοπλισμού. Μη ιατρικός εξοπλισμός που δεν συμμορφώνεται με τις απαιτήσεις των προτύπων EN 60601-1 και EN 60601-1-2 δεν πρέπει να χρησιμοποιείται μαζί στο ίδιο περιβάλλον με τον ιατρικό εξοπλισμό.

Des interférences électromagnétiques ou autres potentielles entre des équipements médicaux et d'autres appareils fonctionnant ensemble dans le même environnement peuvent entraîner une επιρροή ευνοϊκή sur le fonctionnement defavorable sur le fonctionnement des le fonctionnement. Les équipements non médicaux non conformes aux exigences des normes EN 60601-1 et EN 60601-1-2 ne doivent pas être utilisés ensemble dans le même environnement que les équipements médicaux.

Αυτός ο εξοπλισμός έχει δοκιμαστεί και έχει διαπιστωθεί ότι συμμορφώνεται με τα όρια για ιατρικές συσκευές του προτύπου IEC 60601-1-2. Αυτά τα όρια έχουν σχεδιαστεί για να παρέχουν εύλογη προστασία από επιβλαβείς παρεμβολές σε μια τυπική ιατρική εγκατάσταση.

Καλώδιο τροφοδοσίας
Για χρήση εξοπλισμού σε ονομαστική τάση μικρότερη από 125Vac, τουλάχιστον 6A, Τύπος SJT ή SVT, 18/3AWG, 10A, μέγιστο μήκος 3,0m: Το ένα άκρο με τύπο νοσοκομειακού τύπου, NEMA 5-15P. Το άλλο άκρο με σύνδεσμο συσκευής. Για χρήση εξοπλισμού σε ονομαστική τάση μικρότερη από 250Vac, τουλάχιστον 6A, Τύπος SJT ή SVT, 18/3AWG, 10A, μέγιστο μήκος 3,0m: Το ένα άκρο τερματίζεται με βύσμα σύνδεσης λεπίδας (HAR) τύπου, NEMA 6-15P.

Αυτό το προϊόν ενδέχεται να παρουσιάσει δυσλειτουργία λόγω ηλεκτρομαγνητικών κυμάτων που προκαλούνται από φορητά προσωπικά τηλέφωνα, πομποδέκτες, παιχνίδια με τηλεχειριστήριο κ.λπ. Φροντίστε να αποφύγετε να φέρνετε κοντά στο προϊόν αντικείμενα όπως αυτά που επηρεάζουν αυτό το προϊόν.
Οι πληροφορίες σε αυτήν την έκδοση έχουν ελεγχθεί προσεκτικά και θεωρούνται απολύτως ακριβείς κατά τον χρόνο δημοσίευσης. Η HUVITZ δεν αναλαμβάνει καμία ευθύνη, ωστόσο, για πιθανά σφάλματα ή παραλείψεις ή για τυχόν συνέπειες που προκύπτουν από τη χρήση των πληροφοριών που περιέχονται στο παρόν.

HUVITZ διατηρεί το δικαίωμα να κάνει αλλαγές στα προϊόντα ή στις προδιαγραφές των προϊόντων της ανά πάσα στιγμή και χωρίς προηγούμενη ειδοποίηση και δεν υποχρεούται να ενημερώσει την παρούσα τεκμηρίωση ώστε να αντικατοπτρίζει τις εν λόγω αλλαγές.

9000ELL0014-A (2024.01)

©2009HUVITZ Co., Ltd.

38, Burim-ro 170beon-gil, Dongan-gu, Anyang-si, Gyeonggi-do, 14055, Δημοκρατία της Κορέας

Με επιφύλαξη παντός δικαιώματος.

Σύμφωνα με τους νόμους περί πνευματικών δικαιωμάτων, απαγορεύεται η αντιγραφή αυτού του εγχειριδίου, εν όλω ή εν μέρει, χωρίς την προηγούμενη γραπτή συγκατάθεση της HUVITZ Co., Ltd.

Περιεχόμενα

1. Εισαγωγή 6

1.1. Ένδειξη χρήσης 6

1.2. Ταξινόμηση 6

2. Πληροφορίες ασφαλείας 7

2.1. Εισαγωγή 7

2.2. Σύμβολα ασφαλείας 8

2.3. Περιβαλλοντικοί παράγοντες 13

2.4. Προφυλάξεις ασφαλείας 15

3. Χαρακτηριστικά & Συνθήκες Λειτουργίας 19

3.1. Σύντομη Περιγραφή 19

3.2. Συνθήκες λειτουργίας 19

4. Τυπικά Στοιχεία 22

5. Αξεσουάρ 23

6. Σύνθεση 24

7. Εγκατάσταση 30

7.1. Συναρμολόγηση του οργάνου 30

8. Δοκιμαστικές Επιχειρήσεις 34

9. Κύρια χαρακτηριστικά 35

10. Τακτική Συντήρηση 36

10.1. Λαμπτήρας αλογόνου προβολής ή λάμπα LED..... 37

10.2. Αντικατάσταση ασφαλειών προστασίας 39

10.3. Καθαρισμός & Απολύμανση..... 40

10.4. Διάθεση 40

11. Πληροφορίες Ηλεκτρομαγνητικής Συμβατότητας (EMC) 41

12. Ηλεκτρικό Διάγραμμα..... 43

13. Τεχνικές προδιαγραφές 44

14. Πληροφορίες Υπηρεσίας 46

1. Εισαγωγή

1.1. Ένδειξη χρήσης (προβλεπόμενη χρήση)

Η ΛΑΜΠΤΗΡΑΣ ΣΧΙΣΜΟΥ, HS-7500, προορίζεται για χρήση στην οφθαλμολογική εξέταση των πρόσθιων τμημάτων του οφθαλμού, από το επιθήλιο του κερατοειδούς έως την οπίσθια κάψα. Χρησιμοποιείται για να βοηθήσει στη διάγνωση ασθενειών ή τραυμάτων που επηρεάζουν τις δομικές ιδιότητες του πρόσθιου τμήματος του οφθαλμού.

1.2. Ταξινόμηση

- Προστασία από ηλεκτροπληξία: Κλάση I
- Εφαρμοζόμενα μέρη: Εφαρμοζόμενα μέρη τύπου B.
- Προστασία από επιβλαβή διείσδυση νερού: Κανονική, IPX0
- Βαθμός ασφάλειας παρουσία εύφλεκτου μείγματος αναισθητικών με αέρα ή με οξυγόνο ή με υποξείδιο του αζώτου: Δεν είναι κατάλληλο για χρήση παρουσία εύφλεκτου μείγματος αναισθητικών με αέρα ή με οξυγόνο ή με υποξείδιο του αζώτου.
- Τρόπος λειτουργίας: Συνεχής
- Προστασία από τον κίνδυνο φωτός Ταξινόμηση: Ομάδα 1 κατά ISO15004-2:2007
- Ακίνητος:Μην προσπαθήσετε να μετακινήσετε αυτόν τον εξοπλισμό χωρίς βοήθεια.Αυτό το μικροσκόπιο είναι βαρύ και θα πρέπει να διατηρείται ακίνητο. Πάντα να ζητάτε από δύο άτομα να σας βοηθήσουν να σηκώσετε αυτήν τη μονάδα.
- Ταξινόμηση προϊόντος:ντοκορίτσι μου σύμφωνα μετο MDR(EE/2017/745)

⚠ ΠΡΟΣΟΧΗ

Η ομοσπονδιακή νομοθεσία περιορίζει την πώληση αυτής της συσκευής μόνο από ή κατόπιν εντολής ιατρού.

2. Πληροφορίες ασφαλείας

2.1. Εισαγωγή

Η ασφάλεια αποτελεί ευθύνη όλων. Η ασφαλής χρήση αυτού του εξοπλισμού εξαρτάται σε μεγάλο βαθμό από τον εγκαταστάτη, τον χρήστη, τον χειριστή και τον συντηρητή. Είναι επιτακτική ανάγκη το προσωπικό να μελετήσει και να εξοικειωθεί με ολόκληρο το εγχειρίδιο πριν επιχειρήσει την εγκατάσταση, τη χρήση, τον καθαρισμό, τη συντήρηση ή τη ρύθμιση αυτού του εξοπλισμού και οποιωνδήποτε σχετικών αξεσουάρ. Είναι ύψιστης σημασίας οι οδηγίες που περιέχονται σε αυτό το εγχειρίδιο να είναι πλήρως κατανοητές και να ακολουθούνται για την ενίσχυση της ασφάλειας του ασθενούς και του χρήστη/χειριστή. Για αυτόν τον λόγο, οι ακόλουθες ειδοποιήσεις ασφαλείας έχουν τοποθετηθεί κατάλληλα στο κείμενο αυτού του εγχειριδίου, ώστε να επισημαίνονται πληροφορίες σχετικές με την ασφάλεια ή πληροφορίες που απαιτούν ιδιαίτερη έμφαση. Όλοι οι χρήστες, οι χειριστές και οι συντηρητές πρέπει να είναι εξοικειωμένοι και να δίνουν ιδιαίτερη προσοχή σε όλες τις Προειδοποιήσεις και τις Προφυλάξεις που ενσωματώνονται στο παρόν.

⚠ ΠΡΟΕΙΔΟ

Η ένδειξη «Προειδοποίηση» υποδεικνύει την ύπαρξη κινδύνου που θα μπορούσε να προκαλέσει σοβαρό τραυματισμό, θάνατο ή σημαντικές υλικές ζημιές, εάν αγνοηθεί..

«Προειδοποίηση» indique la présence d'un danger qui pourrait entraîner des blessures tάφους, la mort ou des dommages matériels importants si ignoré.

ΣΗΜΕΙΩΜΑ

Η «Σημείωση» περιγράφει πληροφορίες για την εγκατάσταση, τη λειτουργία ή τη συντήρηση των οποίων η πληροφορία είναι σημαντική αλλά ενέχει κινδύνους εάν αγνοηθεί.

«Σημείωση» περιγράφει τις πληροφορίες σχετικά με την εγκατάσταση, τη λειτουργία συντήρησης που είναι σημαντική για τους κινδύνους και τους κινδύνους.

⚠ ΠΡΟΣΟΧΗ

Η ένδειξη «Προσοχή» υποδεικνύει την ύπαρξη κινδύνου που θα μπορούσε να προκαλέσει ελαφρύ τραυματισμό ή υλικές ζημιές, εάν αγνοηθεί.

«Προσοχή» indique la présence d'un danger pouvant entraîner des bessures légères ou des dommages matériels en cas d'ignorance.

2.2. Σύμβολα ασφαλείας

Η Διεθνής Ηλεκτροτεχνική Επιτροπή (IEC) έχει καθιερώσει ένα σύνολο συμβόλων για τον ιατρικό ηλεκτρονικό εξοπλισμό, τα οποία ταξινομούν μια σύνδεση ή προειδοποιούν για τυχόν πιθανούς κινδύνους. Οι ταξινομήσεις και τα σύμβολα εμφανίζονται παρακάτω.
Αυτό ισχύει μόνο για το όργανο που φέρει το σύμβολο πιστοποίησης τυπωμένο ρητά στην ετικέτα ή το αυτοκόλλητο του προϊόντος.

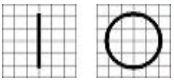	Τα I και O στον διακόπτη λειτουργίας αντιπροσωπεύουν το ON και το OFF αντίστοιχα. (O sur l'interrupteur d'alimentation représentent respectivement ON et OFF.)
	Σύνδεση μεμονωμένου ασθενούς τύπου B. (Απομόνωση ασθενούς σύνδεσης τύπου B.)
	Αυτό το σύμβολο υποδεικνύει μια σημείωση ασφαλείας. Βεβαιωθείτε ότι κατανοείτε τη λειτουργία αυτού του χειριστηρίου πριν το χρησιμοποιήσετε. Η λειτουργία του χειριστηρίου περιγράφεται στο αντίστοιχο Εγχειρίδιο Χρήστη ή Σέρβις. (Ce symbole identifie une note de sécurité. Assurez-vous de comprendre la fonction de ce contrôle avant de l'utiliser. La fonction de contrôle est décrite dans le manuel d'utilisation ou d'entretien approprié.)
	Υποδεικνύει το έτος κατασκευής και τον κατασκευαστή. (Il indique l'année de fabrication et le fabricant.)

	Κατασκευαστής (Κατασκευαστής)
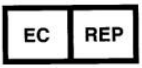	Εξουσιοδοτημένος Αντιπρόσωπος στην Ευρωπαϊκή Κοινότητα (Représentant autorisé dans la Communauté européenne)
	Προσδιορίζει το σημείο όπου η γείωση ασφαλείας του συστήματος είναι στερεωμένη στο πλαίσιο. Προστατευτική γείωση συνδεδεμένη με αγώγιμα μέρη εξοπλισμού Κλάσης I για λόγους ασφαλείας. (Προσδιορίστε το σημείο οὺ la terre de sécurité du système est fixée au châssis. Terre de protection connectée aux party conductrices des équipements de classe I à des fins de sécurité.)
	Εναλλασσόμενο ρεύμα (Εναλλακτικό παράδειγμα Courant)
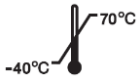	Περιορισμός θερμοκρασίας (Περιορισμός θερμοκρασίας)
	Διατηρείται στεγνό (Κήπος στο δευτερόλεπτο)
 UL60601-1 CAN/CSA C22.2 AP.601.1 	ΙΑΤΡΙΚΟ ΕΞΟΠΛΙΣΜΟ ΟΣΟΝ ΑΦΟΡΑ ΤΗΝ ΗΛΕΚΤΡΟΠΛΗΞΙΑ ΜΟΝΟ ΓΙΑ ΠΥΡΚΑΓΙΕΣ ΚΑΙ ΜΗΧΑΝΙΚΟΥΣ ΚΙΝΔΥΝΟΥΣ ΣΥΜΦΩΝΑ ΜΕ ΤΟ ΠΡΟΤΥΠΟ UL 2601-1 ΚΑΙ ΤΟ ΠΡΟΤΥΠΟ CAN/CSA C22.2 NO.601.1 (ÉQUIPEMENT MÉDICALÀ L'ÉGARD DU CHOC ÉLECTRIQUERISQUES D'INCENDIE ET DE

	MÉCANIQUE SEULEMENTEN CONFORMITÉ AVEC UL 2601-1, ETCAN / CSA C22.2 NO.
	ΔΣήμα HHE Απόρριψη της παλιάς σας συσκευής Όταν αυτό το σύμβολο διαγραμμένου κάδου απορριμμάτων με ρόδες είναι προσαρτημένο σε ένα προϊόν, σημαίνει ότι το προϊόν καλύπτεται από την Ευρωπαϊκή Οδηγία 2002/96/ΕΚ. Όλα τα ηλεκτρικά και ηλεκτρονικά προϊόντα θα πρέπει να απορρίπτονται ξεχωριστά από τα αστικά απόβλητα μέσω καθορισμένων εγκαταστάσεων συλλογής που έχουν οριστεί από την κυβέρνηση ή τις τοπικές αρχές. Η σωστή απόρριψη της παλιάς σας συσκευής θα βοηθήσει στην πρόληψη πιθανών αρνητικών συνεπειών για το περιβάλλον και την ανθρώπινη υγεία. Για πιο λεπτομερείς πληροφορίες σχετικά με την απόρριψη της παλιάς σας συσκευής, επικοινωνήστε με το γραφείο της πόλης σας, την υπηρεσία αποκομιδής απορριμμάτων ή το κατάστημα από όπου αγοράσατε το προϊόν. (Mise au rebut de votre ancien appareilLorsque ce symbole de poubelle barrée est joint à un produit, cela signifie que le produit est couvert par la directive européenne 2002/96 / CE. séparément du flux des déchets municipaux via des installations de collecte désignées par le gouvernement ou les autorités locales.L'élimination correcte de votre ancien appareil aidera à prevenir les conséquences nélléquences néllégatives potentent' ανθρωπιστικός. Pour plus d'informations sur l'élimination de votre ancien appareil, veuillez contacter votre mairie, le service d'élimination des déchets ou le magasin où vous avez acheté le produit.)
CE	Σήμα CE (Μάρκα CE)

CE RoHS	CE για RoHS Συμμόρφωση με την Οδηγία RoHS 2011/65/ΕΕ (CE για RoHS) Συμμόρφωση με την οδηγία RoHS 2011/65 / UE)
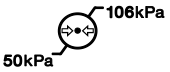	Περιορισμός ατμοσφαιρικής πίεσης (Περιορισμός της ατμοσφαιρικής πίεσης)
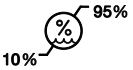	Περιορισμός υγρασίας (Όριο υγρασίας)
	Κατεύθυνση στοίβας (Κατεύθυνση σωρού)
	Εύθραυστο, χειριστείτε με προσοχή (Εύθραυστο, χειριστή avec soin)
	Να φυλάσσεται μακριά από το ηλιακό φως (Tenir à l'écart de la lumière du soleil)
	Όριο στρώσης στοίβαση (Περιορίστε τον καναπέ του σωρού)
	Χρήσηχωρίς γάντζους (Χρησιμοποιήστε βελονάκι)

	Συμβουλευτείτε τις οδηγίες χρήσης (Συμβουλεύστε τις οδηγίες χρήσης)
	Σύμβολο σειριακού αριθμού (Symbole du numéro de série)
	Απαιτείται ιατρική συνταγή (Nécessité d'une ordonnance médicale)

2.3. Περιβαλλοντικοί παράγοντες

Αποφύγετε τα ακόλουθα περιβάλλοντα για λειτουργία ή αποθήκευση:

	Όπου το όργανο εκτίθεται σε υδρατμούς. Μην χειρίζεστε το όργανο με βρεγμένα χέρια Μόνο για εσωτερική χρήση.
	Σε σημεία όπου το όργανο εκτίθεται σε άμεσο ηλιακό φως.
μικρό 	Ένα μέρος όπου ο εξοπλισμός μπορεί να εκτεθεί σε άμεση υπεριώδη ακτινοβολία.
	Όπου υπάρχουν μεγάλες αλλαγές θερμοκρασίας. Το βέλτιστο εύρος θερμοκρασίας για κανονική λειτουργία είναι από 10°C έως 40°ντο (Υγρασία: 30 ~ 90%).
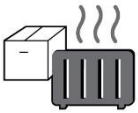	Όπου υπάρχει ζεστός εξοπλισμός κοντά.

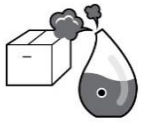

Όπου η υγρασία είναι εξαιρετικά υψηλή ή υπάρχει εξαερισμός πρόβλημα.

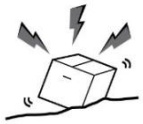

Όπου το όργανο εκτίθεται σε υπερβολικούς κραδασμούς ή δονήσεις.



Όπου το όργανο εκτίθεται σε χημικό υλικό ή εκρηκτικό αέριο.



Να είστε προσεκτικοί ώστε να μην πέσουν αντικείμενα όπως σκόνη και μέταλλο μέσα στο όργανο.

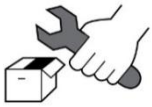

Μην αποσυναρμολογείτε ή ανοίγετε το προϊόν. Η HUVITZ δεν φέρει ευθύνη για πιθανά προβλήματα.



Προσέξτε να μην μπλοκάρετε τον ανεμιστήρα του οργάνου.

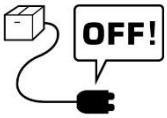

Μην συνδέετε το τροφοδοτικό ACκαλώδιοστην πρίζα, εκτός εάν όλα τα μέρη του οργάνου είναι πλήρως συνδεδεμένα. Διαφορετικά, θα προκληθεί σοβαρή ζημιά στο όργανο.



Αποσυνδέστε το ρεύμακαλώδιοκρατώντας το φις, όχι το καλώδιο.

Για την αποφυγή κινδύνου ηλεκτροπληξίας, αυτός ο εξοπλισμός πρέπει να συνδέεται μόνο σε δίκτυο τροφοδοσίας με προστατευτική γείωση.

2.4. Προφυλάξεις ασφαλείας (Προφυλάξεις ασφαλείας)

Αυτός ο εξοπλισμός έχει αναπτυχθεί και δοκιμαστεί σύμφωνα με τα πρότυ πα ασφαλείας, καθώς και με εθνικά και διεθνή πρότυπα. Αυτό εγχυάται π ολύ υψηλό βαθμό ασφάλειας για αυτήν τη συσκευή. Ο νομοθέτης αναμένε ι από εμάς να ενημερώνουμε ρητά τον χρήστη σχετικά με τις πτυχές ασφα λείας κατά τον χειρισμό της συσκευής. Ο σωστός χειρισμός αυτού του εξο πλισμού είναι απαραίτητος για την ασφαλή λειτουργία του. Επομένως, δια βάστε προσεκτικά όλες τις οδηγίες πριν ενεργοποιήσετε αυτήν τη συσκευ ή. Για πιο λεπτομερείς πληροφορίες, επικοινωνήστε με το Τμήμα Εξυπηρέ τησης Πελατών μας ή με έναν από τους εξουσιοδοτημένους αντιπροσώπους μας.

Cet équipement a été développé et testé selon les normes de sécurité ainsi que les normes nationales et internationales. Cela garantit un très haut degré de sécurité pour cet appareil. Ο νομοθέτης παρευρίσκεται στις πληροφορίες που εκφράζουν τη χρησιμοποίηση των πτυχών της ασφάλειας και της χρήσης της ενδυμασίας. La χειραγώγηση correcte de cet équipement est impérative pour son fonctionnement en toute sécurité. Κατά συνέπεια, veuillez lire attentivement toutes les οδηγίες avant d'allumer cet appareil. Πληροφορίες και πληροφορίες, ο πελάτης εξυπηρέτησης σημείωμα επικοινωνίας ou l'un de nos représentants autorisés.

1. Αυτός ο εξοπλισμός δεν πρέπει να χρησιμοποιείται (α) σε περιοχή που υπάρχει κίνδυνος εκρήξεων και (β) παρουσία εύφλεκτων, εκρηκτικών ή πτητικών διαλυτών όπως αλκοόλη, βενζόλιο ή παρόμοιες χημικές ουσίες.

   Cet équipement ne doit pas être utilisé (α) dans une zone à risque d'explosion et (β) en présence de solvants εύφλεκτα, εκρηκτικά ou volatils tels que l'alcool, le benzène ou des produits simiaire.

2. Μην τοποθετείτε ή χρησιμοποιείτε αυτήν τη συσκευή σε υγρούς χ ώρους. Η υγρασία πρέπει να διατηρείται μεταξύ 30% και 90% για κ ανονική λειτουργία. Μην εκθέτετε τη συσκευή σε πιτσιλιές νερού,

στάζει νερό ή ψεκάζει νερό. Μην τοποθετείτε δοχεία που περιέχουν υγρά, υγρά ή αέρια πάνω σε ηλεκτρικό εξοπλισμό ή συσκευές.

Ne placez pas et n'utilisez pas cet appareil dans des pièces humides. L'humidité doit être maintenue entre 30% et 90% pour un fonctionnement κανονική. N'exposez pas l'appareil aux éclaboussures d'eau, aux gouttes d'eau ou à l'eau pulvérisée. Ne placez pas de récipients contenant des fluides, des liquides ou des gaz sur des équipements ou appareils électriques.

3. Ο εξοπλισμός πρέπει να λειτουργεί μόνο από ή υπό την άμεση επίβλεψη ενός κατάλληλα εκπαιδευμένου και εξειδικευμένου ατόμου.

L'équipement ne doit être utilisé que par ou sous la supervision directe d'une personne correctement formée et qualifiée.

4. Οι τροποποιήσεις αυτού του εξοπλισμού επιτρέπεται να πραγματοποιούνται μόνο από τεχνικούς σέρβις της Huvitz ή άλλα εξουσιοδοτημένα άτομα.

Les modifications de cet équipement ne peuvent être effectuées que par les techniciens de συντήρησης Huvitz ou d'autres personnes autorisées.

5. Η συντήρηση αυτού του εξοπλισμού από τον πελάτη μπορεί να εκτελείται μόνο όπως αναφέρεται στο Εγχειρίδιο Χρήστη και στο Εγχειρίδιο Σέρβις. Οποιαδήποτε πρόσθετη συντήρηση μπορεί να εκτελείται μόνο από τεχνικούς σέρβις της Huvitz ή άλλα εξουσιοδοτημένα άτομα.

La maintenance par le client de cet équipement ne peut être effectuée que comme indiqué dans le manuel de l'utilisateur et le manuel de service. Συμπλήρωμα συντήρησης Toute ne peut être effectuée que par les techniciens de συντήρησης Huvitz ou d'autres personnes autorisées.

6. Ο κατασκευαστής είναι υπεύθυνος μόνο για τις επιπτώσεις στην ασφάλεια, την αξιοπιστία και την απόδοση αυτού του εξοπλισμού ότα ν πληρούνται οι ακόλουθες απαιτήσεις: (1) Η ηλεκτρική εγκατάστα ση στο αντίστοιχο δωμάτιο αντιστοιχεί στις προδιαγραφές που ανα φέρονται στο παρόν εγχειρίδιο και (2) Ο εξοπλισμός αυτός χρησιμο ποιείται, λειτουργεί και συντηρείται σύμφωνα με το παρόν εγχειρίδ ιο και το Εγχειρίδιο Συντήρησης.
Le fabricant est uniquement υπεύθυνος des effets sur la sécurité, la fiabilité et les performances de cet équipement lorsque les exigences suivantes sont απαντά: (1) L'installation électrique dans la pièce αντίστοιχα

αντιστοιχούν aux specifications indiquées dans ce manuel et (2) Cet équipement est utilisé, exploité, et entretenu conformément à ce manuel et στο εγχειρίδιο της επιχείρησης.

7. Ο κατασκευαστής δεν φέρει ευθύνη για ζημιές που προκαλούνται από μη εξουσιοδοτημένη παραβίαση τουσυσκευή(-ες). Τέτοια παραβίαση θα έχει ως αποτέλεσμα την απώλεια οποιουδήποτε δικαιώματος αξίωσης βάσει της εγγύησης.

   Le fabricant n'est pas responsable des dommages causés par une altération non autorisée du ou des appareils. Une telle altération perdra tout droit de reclamation sous garantie.

8. Αυτός ο εξοπλισμός μπορεί να χρησιμοποιηθεί μόνο σε συνδυασμό με αξεσουάρ που παρέχονται από την Huvitz. Εάν ο πελάτης χρησιμοποιεί άλλα αξεσουάρ, Θα πρέπει να τα χρησιμοποιήσει μόνο εάν η ασφαλής χρηστικότητά τους, βάσει τεχνικών ζητημάτων ασφαλείας, έχει αποδειχθεί και επιβεβαιωθεί από την Huvitz ή τον κατασκευαστή του αξεσουάρ.

   Cet équipement ne peut être utilisé qu'avec les accessoires fournis par Huvitz. Εάν ο πελάτης χρησιμοποιεί αξεσουάρ αξεσουάρ, χρησιμοποιεί μοναδικά αξεσουάρ και χρησιμοποιεί τεχνικές για την ασφάλεια και την επιβεβαίωση του Huvitz ou le fabricant de l'accessoire.

9. Μόνο άτομα που έχουν λάβει την κατάλληλη εκπαίδευση και οδηγίες είναι εξουσιοδοτημένα να εγκαθιστούν, να χρησιμοποιούν, να λειτουργούν και να συντηρούν αυτόν τον εξοπλισμό.

   Seules les personnes ayant suivi une formation et des οδηγίες κατάλληλες sont autorisées à installer, utiliser, faire fonctionner και entretenir cet équipement.

10. Φυλάξτε το Εγχειρίδιο Χρήστη και το Εγχειρίδιο Σέρβις σε σημείο εύκολα προσβάσιμο ανά πάσα στιγμή για τα άτομα που χειρίζονται και συντηρούν τον εξοπλισμό.

    Conservez le manuel de l'utilisateur et le manuel d'entretien dans un endroit facilement προσβάσιμο à tout moment pour les personnes qui utilisent and entretiennent l'équipement.

11. Μην πιέζετε τις συνδέσεις των καλωδίων. Εάν ένα καλώδιο δεν συνδέεται εύκολα, βεβαιωθείτε ότι ο σύνδεσμος (βύσμα) είναι κατάλληλος για την πρίζα. Εάν προκαλέσετε οποιαδήποτε ζημιά σε έναν/μ

ία σύνδεσμο/ούς καλωδίου ή σε μια/μία πρίζα/ές, αφήστε τη/τις ζημι ά/ες να επισκευαστεί/επισκευαστεί από έναν εξουσιοδοτημένο τεχνικ ό σέρβις.

Ne forcez pas les connexions des câbles. Si un câble ne se connecte pas facilement, assurez-vous que le connecteur (fiche) est approprié pour la prize (τιμή). Si vous endommagez un ou plusieurs connecteurs de câble ou prize de courant, faites réparer les dommages par un technicien de maintenance agréé.

12. Μην τραβάτε κανένα καλώδιο. Να κρατάτε πάντα γερά το φις όταν αποσυνδέετε τα καλώδια.

Καλώδιο Veuillez ne tirer sur aucun. Tenez toujours la fiche lorsque vous débranchez les câbles.

13. Πριν από κάθε λειτουργία, ελέγξτε οπτικά τον εξοπλισμό για εξωτε ρικές μηχανικές βλάβες και για σωστή λειτουργία.

Avant chaque λειτουργία, vérifiez visuellement l'équipement pour détecter tout dommage mécanique extérieur et son bon fonctionnement.

14. Μην καλύπτετε τυχόν σχάρες ή σχισμές εξαερισμού.
Ne recouvrez aucune grille ou fente de ventilation.

Éteignez et débranchez immédiatement tout équipement qui dégage de la fumée, des étincelles, des bruits étranges ou des odeurs.

15. Απενεργοποιήστε αμέσως και αποσυνδέστε από την πρίζα κάθε εξοπ λισμό που βγάζει καπνό, σπινθήρες, περίεργους θορύβους ή οσμές.

Éteignez et débranchez immédiatement tout équipement qui dégage de la fumée, des étincelles, des bruits étranges ou des odeurs.

16. Σετ καλωδίου τροφοδοσίας (διεθνές) - (Αποσπώμενο) Ονομαστική τάση 10 A, 250 V. Τύπος βύσματος CEE 7/VII, Τύπος σύνδεσης IEC 60320/C13 και τύπος καλωδίου H05VV-F3G, ελάχιστο 0,75 mm2, 3 αγωγοί που καταλήγουν σε χυτευμένο βύσμα γείωσης. Η ένδειξη <HAR> στο καλώδιο. Μέγιστο μήκος 4,0 m.

Jeu de cordons d'alimentation (διεθνές) - (αποσπώμενο) ονομαστικό 10 A, 250 V. Type de fiche CEE 7 / VII, type de connecteur IEC 60320 / C13 et type de cordon H05VV-F3G, min. 0,75 mm2, 3 αγωγοί seminant par une fiche de fixation moulée sur terre. <HAR> marqué sur le cordon. Μέγιστο μήκος 4,0 m.

3. Χαρακτηριστικά & Συνθήκες Λειτουργίας

3.1. Σύντομη Περιγραφή

Η συσκευή λειτουργεί όπως όλες οι σχισμοειδείς λυχνίες:

- στερεομικροσκοπική εξέταση του οφθαλμού υπό σχισμοειδή ακτίνα φωτός.
- μικροσκοπική εξέταση του βυθού του οφθαλμού και του οπίσθιου υαλοειδούς σώματος (χρησιμοποιώντας φακό Hubry).

Αυτές οι συσκευές έχουν σχεδιαστεί για χρήση από οφθαλμίατρους και οπτομετρητές (εντός των αντίστοιχων επαγγελμάτων τους) για συγκεκριμένες διαγνωστικές διαδικασίες (βιομικροσκοπική εξέταση του οφθαλμού).

3.2. Συνθήκες λειτουργίας

Αυτό το εργαλείο πρέπει να πληροί τις ακόλουθες προϋποθέσεις:

-. Λειτουργία
Εύρος θερμοκρασίας περιβάλλοντος 10℃~ 40℃(50°F ~ 104°F)
Εύρος σχετικής υγρασίας 30% ~90% (με μη συμπύκνωση)
Εύρος ατμοσφαιρικής πίεσης 800 ~ 1060hpa
Εσωτερική χρήση, υψόμετρο έως 2000 μ.

-. Μεταφορές (με συσκευασία)
Ένα εύρος θερμοκρασίας περιβάλλοντος -40℃~ 70℃(-40°F ~ 158°F)
Εύρος σχετικής υγρασίας 10% ~ 95%
Εύρος ατμοσφαιρικής πίεσης 500 ~ 1060hpa

-. Αποθήκευση
Ένα εύρος θερμοκρασίας περιβάλλοντος-10℃~55℃(14°F ~131°F)
Εύρος σχετικής υγρασίας 10% ~ 95% (χωρίς συμπύκνωση)
Εύρος ατμοσφαιρικής πίεσης 700 ~ 1060hpa

Παρακαλούμε αποφύγετε σημεία όπου ο εξοπλισμός εκτίθεται σε υπερβολικούς κραδασμούς ή δονήσεις.

⚠ ΠΡΟΣΟΧΗ

Επειδή η παρατεταμένη έκθεση σε έντονο φως μπορεί να προκαλέσει βλάβη στον αμφιβληστροειδή, η χρήση της συσκευής για οφθαλμολογική εξέταση δεν πρέπει να παρατείνεται άσκοπα και η ρύθμιση φωτεινότητας δεν πρέπει να υπερβαίνει την απαιτούμενη για την παροχή σαφούς απεικόνισης των δομών-στόχων. Αυτή η συσκευή πρέπει να χρησιμοποιείται με φίλτρα που εξαλείφουν την υπεριώδη ακτινοβολία (<400nm) και, όποτε είναι δυνατόν, με φίλτρα που εξαλείφουν το μπλε φως μικρού μήκους κύματος (<420nm).

Η δόση έκθεσης του αμφιβληστροειδούς για έναν φωτοχημικό κίνδυνο είναι το γινόμενο της ακτινοβολίας και του χρόνου έκθεσης. Εάν η τιμή της ακτινοβολίας μειωνόταν στο μισό, θα χρειαζόταν ο διπλάσιος χρόνος για να επιτευχθεί το μέγιστο όριο έκθεσης.

Ενώ δεν έχουν εντοπιστεί κίνδυνοι οξείας οπτικής ακτινοβολίας για τις σχισμοειδείς λυχνίες, συνιστάται η ένταση του φωτός που κατευθύνεται στο μάτι του ασθενούς να περιορίζεται στο ελάχιστο επίπεδο που είναι απαραίτητο για τη διάγνωση. Τα βρέφη, οι αφαλατωμένοι και τα άτομα με νοσούντα μάτια διατρέχουν μεγαλύτερο κίνδυνο. Ο κίνδυνος μπορεί επίσης να αυξηθεί εάν το εξεταζόμενο άτομο έχει εκτεθεί στο ίδιο όργανο ή σε οποιοδήποτε άλλο οφθαλμολογικό όργανο χρησιμοποιώντας πηγή ορατού φωτός κατά τις προηγούμενες 24 ώρες. Αυτό ισχύει ιδιαίτερα εάν το μάτι έχει εκτεθεί σε φωτογραφία αμφιβληστροειδούς.

Étant donné qu'une exposition intense et prolongée à la lumière peut

endommager la rétine, l'utilisation de l'appareil pour l'examen oculaire ne doit pas être prolongée inutilement et le réglage de la luminésquiosité passern fournir une visualization claire des structures cibles. Cet appareil doit être utilisé avec des filtres qui éliminent le rayonnement UV (<400 nm) et, dans la mesure du possible, des filtres qui éliminent la lumière bleue à courte longueur d'onde (<420 nm).

La dose d'exposition rétinienne pour un danger photochimique est un produit de l'éclat et du temps d'exposition. Si la valeur de l'éclat était réduite de moitié, il faudrait deux fois plus de temps pour atteindre la limite d'exposition maximale.

Bien qu'aucun risque de rayonnement optique aigu n'ait été identifié pour les lampes à fente, il est recommandé de limiter l'intensité de la lumière dirigée dans l'œil du ασθενής au niveau minimal néagnostic. Les nourrissons, les aphakes et les personnes ayant des yeux malades seront plus à risque. Le risque peut également augmenter si la personne examinée a été exposée au même instrument ou à tout autre instrument ophtalmique utilisant une source de lumière ορατό au cours des dernières 24 heures. Cela s'appliquera en particulier si l'œil a été exposé à la photographie rétinienne

4. Τυπικά Στοιχεία

Το όργανο παραδίδεται σε συσκευασία. Βγάζοντάς το από τη συσκευασία, βεβαιωθείτε ότι δεν λείπει κανένα από τα ακόλουθα εξαρτήματα.

- Μια επιφάνεια τραπεζιού (11) (Σημείωση: η επιφάνεια του τραπεζιού δεν παρέχεται με σχισμοειδή λάμπα για διπλό τραπέζι) στην οποία τοποθετούνται: Ένα κουτί SMPS (15) που περιλαμβάνει τον κύριο διακόπτη και μια προειδοποιητική λυχνία (13), Δύο συρόμενοι οδηγοί για τη βάση με ορθογώνιες κινήσεις (17), Μια συρόμενη πλάκα για τη συσκευή θέσης (19), Ένα συρτάρι (16).

  Εάν επιλεγεί ως επιλογή το Τραπέζι Μονάδας (61), θα παρέχεται ένα μεταλλικό τραπέζι αντί για την τυπική άνω πλάκα (11).

- Μια βάση με ορθογώνιες κινήσεις.

- Μικροσκόπιο είτε με διπλή μεγέθυνση είτε με σύστημα (31) που περιλαμβάνει προσοφθάλμιους φακούς.

- Μια οπτική ομάδα του σχισμοειδούς προβολέα.

- Μια μονάδα προσκέφαλου (59).

- Ένας βραχίονας μικροσκοπίου (45).

- Αυτό το εγχειρίδιο.

- Ένα σετ αξεσουάρ που περιλαμβάνει: δύο τροχούς για τους οδηγούς ολίσθησης (18), μια ράβδο ρύθμισης (43), ένα προστατευτικό κάλυμμα (46), μια εφεδρική λάμπα αλογόνου 12V 30W (53) – Εκτός από το μοντέλο LED, δύο ασφάλειες προστασίας (48), ένα προστατευτικό φίλτρο αναπνοής (5), ένα χαρτί για το σαγόνι (47), ένα κάλυμμα οπής (45), ένα καλώδιο τροφοδοσίας, δύο λαβές ασθενούς (50)

5. Αξεσουάρ

Τα ακόλουθα τυπικά αξεσουάρ παρέχονται με το όργανο:

- προστατευτικό κάλυμμα (46)
- μια ράβδος στήριξης (43)
- εφεδρικές λάμπες
  Λαμπτήρας αλογόνου 12V 30W (53) – Εκτός από το μοντέλο LED
- χαρτί για το σαγόνι (47)
- εφεδρικές ασφάλειες 250Vac T2.0AL
- μια οθόνη αναπνοής (5)
- καλώδιο τροφοδοσίας

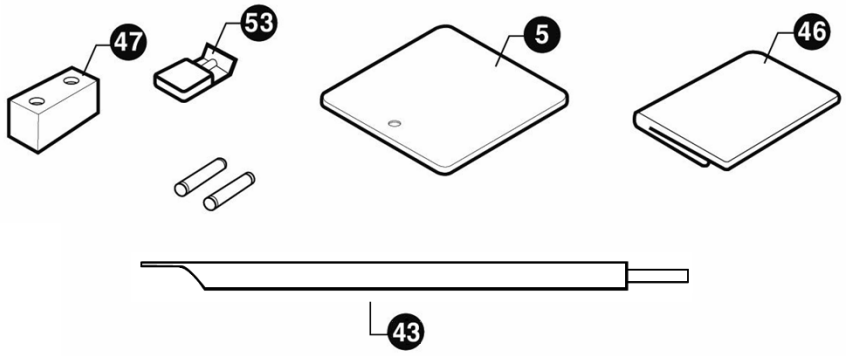

[Σχήμα 1. Αξεσουάρ]

6. Σύνθεση

1) Σημείο στερέωσης
2) Μοχλός ελέγχου για αλλαγή μεγέθυνσης
3) Αφαιρούμενα προσοφθάλμια
4) Κουμπί για το σφίξιμο της οθόνης αναπνοής
5) Οθόνη αναπνοής
6) Κουμπιά για αλλαγή σχισμήςμήκος
7) Σύνδεση βύσματος της λάμπας του προβολέα
8) Ραβδωτός δακτύλιος για την εισαγωγή φίλτρων
9) Joystick για πλευρικές, διαμήκεις και κάθετες κινήσεις (xyz)
10) Βάση με ορθογώνιες κινήσεις
11) Διαμορφωμένη επιφάνεια τραπεζιού
12) Προειδοποιητική λυχνία που υποδεικνύει ότι η ανάφλεξη του SMPS είναι αναμμένη
13) Κύριος διακόπτης& Προειδοποιητική λυχνία
14) Επιλογέας φωτεινότητας
15) Κουτί SMPS
16) Συρτάρι
17) Οδοντωτοί οδηγοί
18) Στροφαλοθάλαμοι προστασίας τροχών
19) Συρόμενη πλάκα
20) Κουμπί για κλείδωμα του προβολέα
21) Κλίμακα για τη θέση του προβολέα
22) Κουμπί για το κλείδωμα του βραχίονα του μικροσκοπίου
23) Κάλυμμα οπής
24) Κάλυμμακάτοχος βίδα
25) Λαβή ελέγχουγια την κάθετη ρύθμιση του υποσιαγώνου

26) Πείροι ασφάλισης για χαρτί στήριξης πηγουνιού
27) Ξεκούραση πηγουνιού
28) Κουμπιά για αλλαγή του πλάτους της σχισμής
29) Δείκτης για την τοποθέτηση των ματιών
30) Υπόλοιπο μετώπου
31) Μικροσκόπιο
32) Υποδοχή λάμπας
33) Κουμπί για το κλείδωμα της βάσης του οργάνου
34) Κουμπί για κλείδωμα του μικροσκοπίου
35) Λαβή ελέγχου για οριζόντια κλίση
36) Λαβή ελέγχου γιακατακόρυφοςκλίση
37) Στάση θέσης μικροσκοπίου
38) Κουμπιά για αλλαγή σχισμήςπεριστροφή 90-0-90
39) Κάλυμμα λάμπας
40) υποδοχές ασφαλειών
41) Σύνδεση βύσματος
42) Σύνδεσμος σημείου στερέωσης
43) Ράβδος ρύθμισης
44) Κουμπί διαχωρισμού μικροσκοπίου
45) Βραχίονας μικροσκοπίου
46) Κάλυψη προστασίας
47) Χαρτιά για την υποστήριξη του πηγουνιού
48) Βίδα οδηγού
49) Μια οπτική ομάδα του προβολέα σχισμής(Αλογόνο ή LED)
50) Λαβή ασθενούς
51) Κεφάλιβίδα στερέωσης υπολοίπου
52) Τροχός
53) Λαμπτήρας αλογόνου 12V 30W

54) Κουμπί στερέωσης λαμπτήρα

55) Πρίσμα

56) Υποδοχή λήψης (Για το σύστημα εικόνας)

Ή λαστιχένιο καπάκι (χωρίς σύστημα εικόνας)

57) Διακόπτης λήψης

58) Υποδοχή επιλογέα φωτεινότητας (Συνδέστε τον επιλογέα φωτεινότητας στο SMPS)

59) Μονάδα στηρίγματος κεφαλής

60) Διαχύτης

61) Πίνακας μονάδων (Επιλογή)

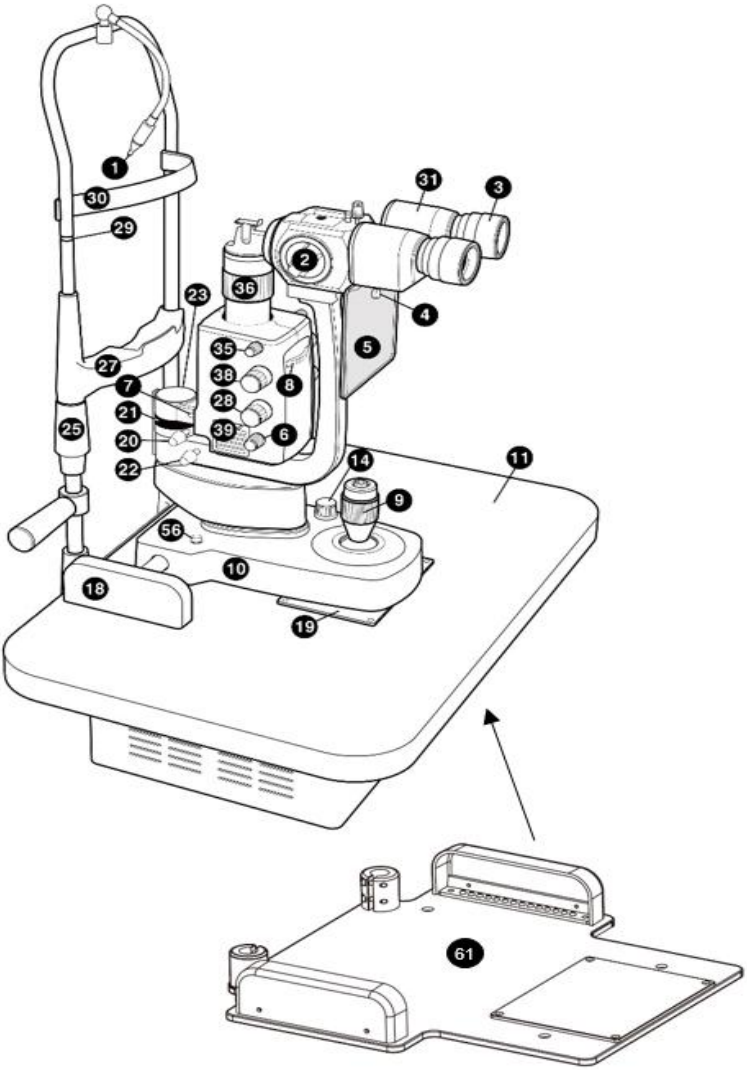

[Σχήμα 2. Σύνθεση Ι]

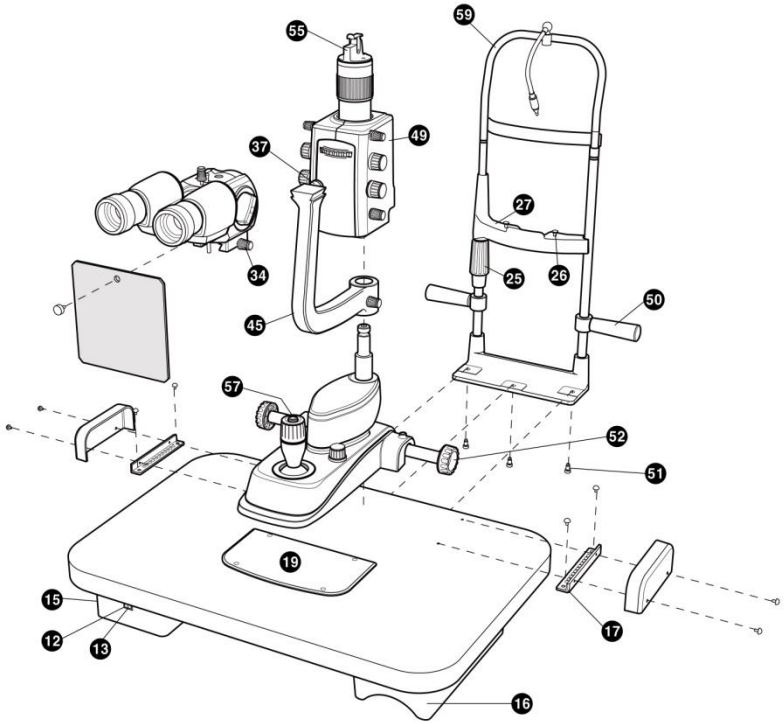

[Σχήμα 3. Σύνθεση II]

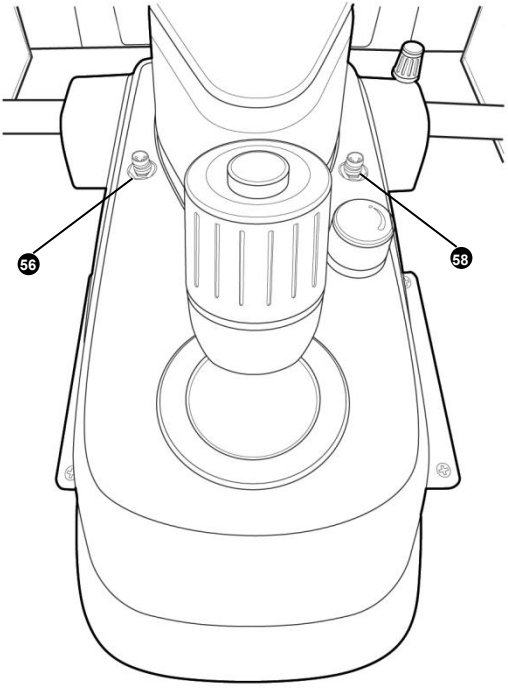

[Σχήμα 4. Σύνθεση III]

7. Εγκατάσταση

ΣΗΜΕΙΩΜΑ

Οι συσκευές παρέχονται πάντα σε άριστη συσκευασία ώστε να αντέχουν σε κάθε είδους μεταφορά και τυπικές συνθήκες αποθήκευσης. Επικοινωνήστε με τους προμηθευτές εάν εντοπιστούν τυχόν ανωμαλίες στη συσκευή λόγω μεταφοράς μετά την αποσυσκευασία.

7.1. Συναρμολόγηση του οργάνου

- Τοποθετήστε την επιφάνεια του τραπεζιού σε μια πολύ σταθερή βάση. Ασφαλίστε τα δύο μέρη μεταξύ τους με σφίξιμο των βιδών

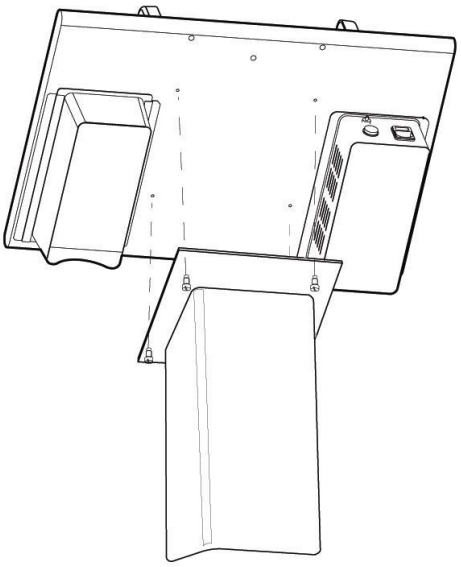

[Σχήμα 5. Συναρμολόγηση τραπεζιού]

- Τοποθετήστε τη μονάδα προσκέφαλου (59) και βεβαιωθείτε ότι οι οπές της εφαρμόζουν μεταξύ τους
  Με αυτά της επιφάνειας του τραπεζιού. Σφίξτε τη βίδα με το κατσαβίδι

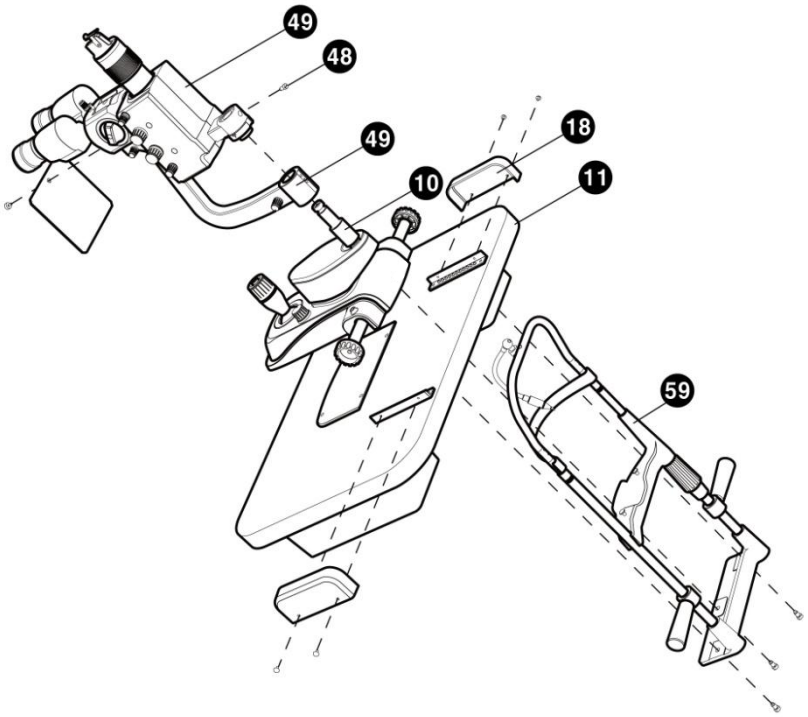

[Σχήμα 6. Συναρμολόγηση του οργάνου]

- Τοποθετήστε τη βάση με ορθογώνιες κινήσεις στους οδηγούς που βρίσκονται στο πάνω μέρος της επιφάνειας του τραπεζιού, ελέγχοντας ότι οι τροχοί είναι ευθυγραμμισμένοι. Στη συνέχεια, τοποθετήστε το στροφαλοθάλαμο (18) και βεβαιωθείτε ότι οι οπές του ταιριάζουν με εκείνες των οδοντωτών οδηγών (17). Σφίξτε τη βίδα με το κατσαβίδι (+)

- Συναρμολογήστε τον βραχίονα του μικροσκοπίου (45) στη βάση με ορθογώνιες κινήσεις (10).

- Συναρμολογήστε μια οπτική ομάδα του προβολέα σχισμής (49) στη βάση με ορθογώνιες κινήσεις (10). Στη συνέχεια, σφίξτε τη βίδα οδηγό με το κατσαβίδι (-).

- Τοποθετήστε το μικροσκόπιο (31) στη σωστή θέση, φροντίζοντας να έχει τοποθετηθεί καλά στο στοπ (37). Στη συνέχεια, σφίξτε το με το κουμπί (34) που βρίσκεται στη δεξιά πλευρά του μικροσκοπίου.

- Στερεώστε το φίλτρο αναπνοής (5) με το κουμπί (4)

- Τοποθετήστε το καλώδιο σύνδεσης στην πρίζα.

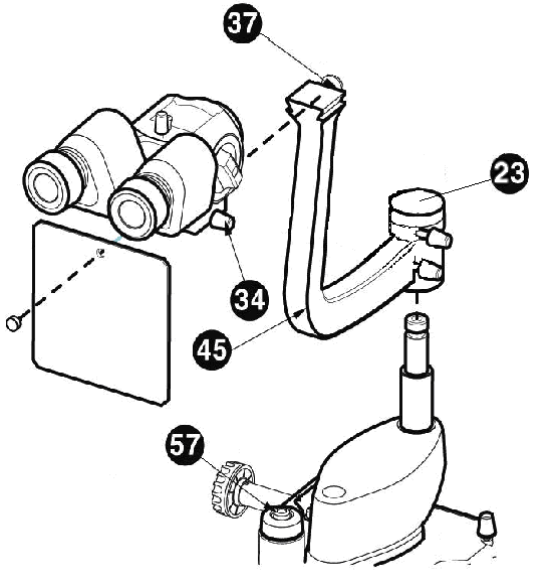

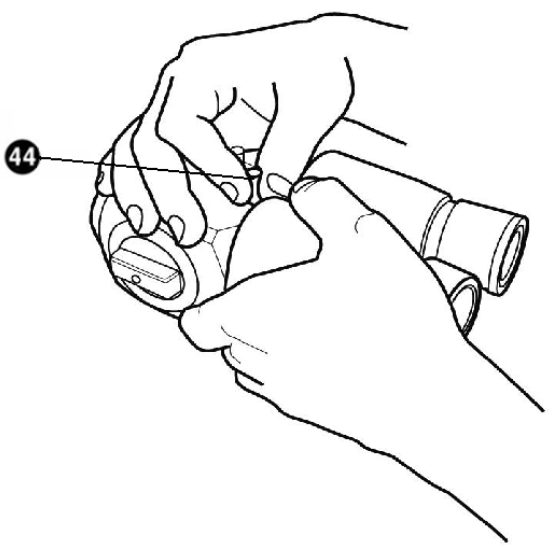

[Σχήμα 7. Συναρμολόγηση του οργάν

8. Δοκιμαστικές Επιχειρήσεις

- Συναρμολογήστε το χαρτί στήριξης πηγουνιού (47) στο στήριγμα πηγουνιού (27).

- Αφήστε τον ασθενή να καθίσει άνετα με το πηγούνι του στο στήριγμα πηγουνιού και το μέτωπό του να ακουμπά στο στήριγμα μετώπου.

- Σηκώστε ή κατεβάστε το στήριγμα πηγουνιού μετακινώντας τη λαβή (25) έτσι ώστε τα μάτια του ασθενούς να ευθυγραμμίζονται με τις εγκοπές στο στήριγμα πηγουνιού (29).

- Ενεργοποιήστε τα όργανα, πατήστε τον διακόπτη (13). Θα δείτε την προειδοποιητική λυχνία να ανάβει (12).

- Ρυθμίστε την ένταση του φωτός μετακινώντας τον επιλογέα (14).

- Καθαρέτε και εστιάστε το μάτι που θα εξεταστεί μετακινώντας το joystick (9)

9. Κύρια χαρακτηριστικά

Κύρια λειτουργικά χαρακτηριστικά του οργάνου:.

- Παρατήρηση χωρίς σταθεροποίηση ή κούραση και γρήγορη αλλαγή μεγεθύνσεων.
- Βάση με εγκάρσια κίνηση (η οποία μπορεί να σταματήσει) που ελέγχεται από ένα μόνο joystick για όλες τις ρυθμίσεις (xyz).
- Στερεομικροσκοπική παρατήρηση του οφθαλμού με μεγεθύνσεις 6x-10x-16x-25x-40x (όταν χρησιμοποιούνται προσοφθάλμια 12,5x)
- Κατακόρυφη κλίση 0˚ ~ 20˚ της δέσμης προβολής.
- Μικροσκοπία του οπίσθιου τμήματος και του οπίσθιου υαλοειδούς σώματος με τη βοήθεια του φακού Hruby ή με φακό επαφής (φακός Goldman).
- Παρατήρηση του ματιού και αξιολόγηση της θέσης των φακών επαφής σε φθορίζον φως.
- Τονομετρία με τονόμετρο Goldman.
- Μέτρηση της διαμέτρου του κερατοειδούς και των φακών επαφής.
- Έρευνα που αποκαλύπτει τον άξονα του φακού επαφής, χάρη στην πιθανή ανάγνωση της γωνίας περιστροφής της σχισμής που περιλαμβάνει όλους τους μεσημβρινούς.

10. Τακτική Συντήρηση

⚠ ΠΡΟΕΙΔΟ

Οι επισκευές που απεικονίζονται παρακάτω θα πρέπει να πραγματοποιούνται με το καλώδιο τροφοδοσίας αποσυνδεδεμένο από την κύρια πρίζα. Επικοινωνήστε με τους προμηθευτές για οποιαδήποτε άλλα προβλήματα που δεν μπορούν να επιλυθούν με τις παρακάτω εργασίες.

Les réparations illustrées ci-dessous doivent toutes être effectuées avec le câble d'alimentation débranché de la prize d'alimentation principale. Veuillez contacter les fournisseurs pour tout autre problem qui ne peut pas être résolu par les Operations décrites ci-dessous.

⚠ ΠΡΟΣΟΧΗ

Παρακαλούμε απενεργοποιήστε τον διακόπτη λειτουργίας πριν αντικαταστήσετε τις λάμπες. Παρακαλούμε τοποθετήστε τις λάμπες αφού κρυώσουν. Η θερμαινόμενη λάμπα μπορεί να σας κάψει τα δάχτυλα.

Veuillez éteindre l'interrupteur d'alimentation avant de remplacer les lampes. Veuillez placer les lampes après refroidissement. La lampe chauffante peut vous brûler les doigts.

ΣΗΜΕΙΩΜΑ

Μην αγγίζετε άλλα μέρη του γυάλινου σωλήνα με γυμνά δάχτυλα. Εάν υπάρχουν δακτυλικά αποτυπώματα, πρέπει να σκουπίζονται από τον γυάλινο σωλήνα με οινόπνευμα.

Ne touchez aucune autre party du tube de verre à mains nues. Les empreintes digitales, le cas échéant, doivent être essuyées du tube de verre avec de l'alcool

10.1. Λαμπτήρας αλογόνου προβολής ή λάμπα LED

- Παρακαλούμε επικοινωνήστε με τους προμηθευτές για τυχόν προβλήματα με τις λάμπες LED.

  Για να αντικαταστήσετε τη λάμπα αλογόνου, προχωρήστε ως εξής.

- Πριν κάνετε οτιδήποτε άλλο, αποσυνδέστε το φις από την κύρια πρίζα.

- Αφαιρέστε το κάλυμμα της λάμπας (39),

- Αφαιρέστε την υποδοχή της λάμπας (32) από τα στελέχη της λάμπας.

- Τραβήξτε την καμένη λάμπα. Προσέξτε, μπορεί να είναι πολύ ζεστή.

- Αντικαταστήστε το με ένα καινούργιο (12V30W αλογόνου) χρησιμοποιώντας τον πλαστικό φάκελο
  (μην αγγίζετε ποτέ τη λάμπα με τα δάχτυλά σας)

- Στερεώστε τη λάμπα με το κουμπί στερέωσης λάμπας

- Βεβαιωθείτε ότι τα στελέχη της λάμπας έχουν τοποθετηθεί πλήρως. Τοποθετήστε το φις στην πρίζα.

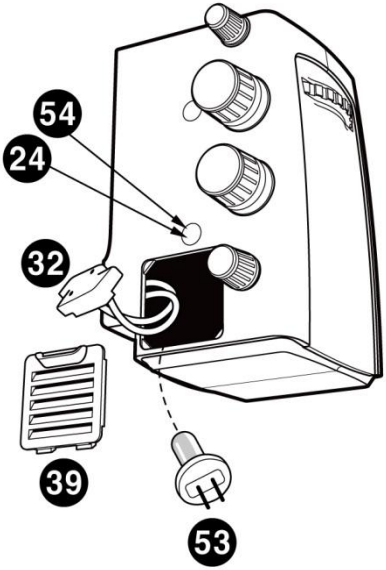

[Σχήμα 8. Αντικατάσταση λαμπτήρ

⚠ ΠΡΟΕΙΔΟΠΟΙΗ

Μην αγγίζετε το φωτιστικό κατά τη διάρκεια της λειτουργίας. Ζεσταίνεται.

Ne touchez pas à la maison de la lampe μενταγιόν l'opération. Ça chauffe.

10.2. Αντικατάσταση ασφαλειών προστασίας

Για να αντικαταστήσετε τις ασφάλειες, προχωρήστε ως εξής:

- Οι ασφάλειες προστασίας τοποθετούνται στο πίσω μέρος του SMPS και είναι τοποθετημένες στην πρίζα. Πριν κάνετε οτιδήποτε άλλο, αποσυνδέστε το φις από την κύρια πρίζα.
- Αφαιρέστε τις καμένες ασφάλειες
- Αντικαταστήστε τις ασφάλειες και ελέγξτε
- Αντικαταστήστε το φις στην κύρια πρίζα.

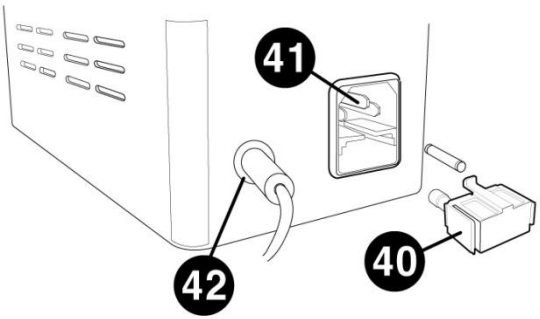

[Σχήμα 9. Αντικατάσταση

⚠ ΠΡΟΣΟΧΗ
Αντικαταστήστε τις ασφάλειες με την ίδια ονομαστική τιμή και τύπο (250Vac, T2.0AL)

10.3. Καθαρισμός & Απολύμανση

- Για να διατηρήσετε τη συσκευή καθαρή, εφαρμόστε κλινική αλκοόλη και cidex ή cidex plus σε ένα μαλακό πανί και τρίψτε το σώμα και τον αισθητήρα μία φορά το μήνα. Μην χρησιμοποιείτε λάκα, διαλυτικό, αιθυλένιο ή οξειδωτική ουσία.

- Εάν το όργανο δεν χρησιμοποιείται, η σκόνη πρέπει να απομακρύνεται καλύπτοντάς το με το παρεχόμενο πλαστικό κάλυμμα. Η σκόνη που συσσωρεύεται κατά τη λειτουργία του οργάνου πρέπει να απομακρύνεται περιοδικά με ένα πολύ μαλακό πανί ή με μια μικρή αντλία.

10.4. Διάθεση

- Για την απόρριψη του οργάνου, των αξεσουάρ και των εξαρτημάτων του, ακολουθήστε τις τοπικές κυβερνητικές διατάξεις και τα σχέδια ανακύκλωσης σχετικά με την απόρριψη ή την ανακύκλωση εξαρτημάτων του οργάνου ή της συσκευής.

- Κατά την απόρριψη των υλικών συσκευασίας, ταξινομήστε τα ανάλογα με τα υλικά και ακολουθήστε τις τοπικές κυβερνητικές διατάξεις και τα σχέδια ανακύκλωσης.

11. Πληροφορίες Ηλεκτρομαγνητικής Συμβατότητας (EMC)

Ανακοίνωση κατασκευαστή – πρόβλημα με ηλεκτρομαγνητικά κύματα

Ηλεκτρομαγνητικά κύματα - προβλήματα	
Το HS-7500 θα πρέπει να χρησιμοποιείται στο παρακάτω αναφερόμενο περιβάλλον ηλεκτρομαγνητικών κυμάτων. Ο αγοραστής ή ο χρήστης του HS-7500 πρέπει να επιβεβαιώσει εάν το HS-7500 χρησιμοποιείται σε αυτό το είδος περιβάλλοντος.	
Δοκιμή προβλήματος	**Ζήτημα καταλληλότητας**
Εκπομπές ραδιοσυχνοτήτων CISPR 11	Ομάδα 1
Εκπομπές ραδιοσυχνοτήτων CISPR 11	Τάξησι
Αρμονικές εκπομπές IEC 61000-3-2	Κατηγορία B
Διακυμάνσεις τάσης/τρεμόπαιγμα IEC 61000-3-3	Συμμορφώνεται

Ανακοίνωση κατασκευαστή – ανοχή ηλεκτρομαγνητικών κυμάτων

ανοχή ηλεκτρομαγνητικών κυμάτων		
Το HS-7500 πρέπει να χρησιμοποιείται στο παρακάτω καθορισμένο περιβάλλον ηλεκτρομαγνητικών κυμάτων. Ο πελάτης και ο χρήστης του HS-7500 πρέπει να εγγυηθούν ότι το HS-7500 θα χρησιμοποιηθεί σε αυτό το είδος περιβάλλοντος.		
Δοκιμή ανοχής	**IEC 60601 επίπεδο δοκιμής**	**Επίπεδο καταλληλότητας**
Ηλεκτροστατική εκκένωση (ESD) IEC 61000-4-2	επαφή ±8 kV στον αέρα ±15 kV	επαφή ±8 kV στον αέρα ±15 kV
Ηλεκτρικό ταχυκίνητο παροδικές/πτώση IEC 61000-4-4	γραμμή τροφοδοσίας ±2 kV γραμμή εισόδου/εξόδου ±1 kV	γραμμή τροφοδοσίας ±2 kV γραμμή εισόδου/εξόδου ±1 kV
Μέγα κύμα	μεταξύ γραμμών ±1 kV	διαφορική λειτουργία ±1

IEC 61000-4-5	μεταξύ γραμμών και γείωση ±2 kV	kV κοινή λειτουργία ±2 kV
Βύθιση τάσης, στιγμιαία διακοπή, διακύμανση τάσης στη γραμμή εισόδου ισχύος IEC 61000-4-11	Για 0,5 κύκλο < 5 %UT(UT > 95 % μείωση) Για 5 κύκλους 40% UT (μείωση 60% της UT) Για 25 κύκλους 70 %UT (μείωση 30 % της UT) Για 5 δευτερόλεπτα < 5 % *Κατάλληλο για όλους*Τ(Μείωση UT > 95%)	Για 0,5 κύκλο < 5 %UT(UT > 95 % μείωση) Για 5 κύκλους, 40% *Κατάλληλο για όλους*Τ(μείωση 60% του UT) Για 25 κύκλους, 70% UT (μείωση 30% της UT) Για 5 δευτερόλεπτα, < 5 % *Κατάλληλο για όλους*Τ(Μείωση UT > 95%)
Μαγνητικό πεδίο συχνότητας ισχύος (50/60 Hz) IEC 61000-4-8	30 A/m	30 A/m

Άλλη UT είναι η τάση εναλλασσόμενου ρεύματος πριν από την έγκριση του επιπέδου δοκιμής.

Ανοχή ηλεκτρομαγνητικών κυμάτων		
Το HS-7500 πρέπει να χρησιμοποιείται στο παρακάτω αναφερόμενο περιβάλλον ηλεκτρομαγνητικών κυμάτων. Ο αγοραστής ή ο χρήστης του HS-7500 πρέπει να επιβεβαιώσει εάν το HS-7500 έχει εκδοθεί σε αυτό το περιβάλλον.		
Δοκιμή ανοχής	**IEC 60601 συνθήκες δοκιμής**	**Επίπεδο καταλληλότητας**
Αγωγιμότητα Ηλεκτρομαγνητικού πεδίου RF IEC 61000-4-6 Ανοχή	3 Vrms 150 kHz ~ 80 MHz 6 Vrms στη ζώνη ISM 6.765 MHz έως 6.795 MHz 13.553 MHz έως 13.567 MHz 26.957 MHz έως 27.283 MHz 40.66 MHz έως 40.70 MHz	3 Vrms 6 Vrms

ηλεκτρομαγνητικού πεδίου ραδιενέργειας RF IEC 61000-4-3	3V/m 80 MHz～2,7 GHz έκταση	3V/m

12. Ηλεκτρικό Διάγραμμα

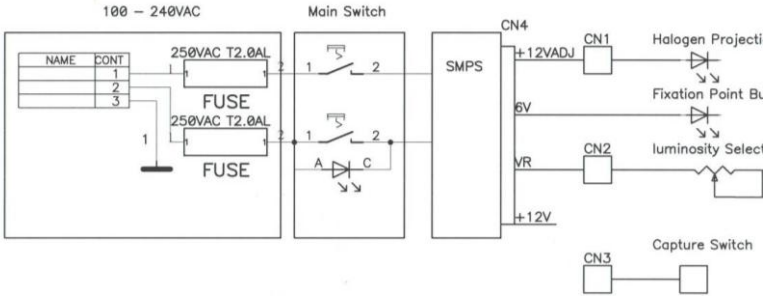

13. Τεχνικές προδιαγραφές

ΜΙΚΡΟΣΚΟΠΙΟ - HS-7500						
Όνομα μοντέλου	Αλογόνο: HS-7500 (HLG) LED: HS-7500 (LED)					
Τύπος	Γαλιλαϊκό συγκλίνον κιάλιο					
Μεγέθυνση	Περιστροφικό τύμπανο 5 θέσεων					
Προσοφθάλμιο	12,5x (Επιλογή 10x)					
Συνολική μεγέθυνση	6x	10x	16x	25x	40x	Τύμπανο Μκιβωτός
	6x	10x	16x	25x	40x	12,5xμιειλικρινής
	4,8x	8x	12,8x	20x	32x	10xμιειλικρινής
Οπτικό πεδίο	38,5, 24,0, 15,0, 9,0, 6,0 χιλιοστά					
Απόσταση μαθητών	55 ~ 80 χιλ.					
ΦΩΤΙΣΜΟΣ ΣΧΙΣΜΗΣ						
Μήκος σχισμής	0,3 ~ 14 χιλ.					
Πλάτος σχισμής	0 ~ 14 χιλ.					
Προεξοχή σχισμής	1,167x					
Διαφράγματα διαφράγματος	0,3/2,5/3,5/7/10/14 χιλ.					
Φίλτρα	Μπλε κοβαλτίου, Χωρίς κόκκινο (πράσινο φίλτρο), Γκρι και απορρόφηση θερμότητας, κίτρινο φίλτρο					
Περιστροφή σχισμής	0˚~180˚					
Γωνία φωτός	0˚~ 20˚					

ΒΑΣΗ	
Κάθετη κίνηση	30 χιλιοστά
Διαμήκης Κίνηση	100 χιλιοστά.
Πλευρική Κίνηση	100 χιλιοστά
Τροφοδοτικό	AC 100-240V, 50/60Hz, 0,8-0,5A (αλογόνο) Εναλλασσόμενο ρεύμα 100-240V, 50/60Hz, 0,3-0,2A (LED)

14. Πληροφορίες Υπηρεσίας

Πώς να επικοινωνήσετε με την υπηρεσία σέρβις: Εάν υπάρχουν προβλήματα με τον εξοπλισμό, ακολουθήστε τα παρακάτω βήματα:

- Πρώτα απ 'όλα, ανατρέξτε στις ενότητες 10. Συντήρηση και 11. Αντιμετώπιση προβλημάτων ανάλογα με το πρόβλημα που αντιμετωπίζετε. Και στη συνέχεια ακολουθήστε τις προτεινόμενες ακολουθίες.
- Εάν το πρόβλημα επιμένει, επικοινωνήστε πρώτα με τον τοπικό διανομέα στην επαρχία ή τη χώρα σας.
- Πριν καλέσετε τον τοπικό διανομέα, καλό είναι να ελέγξετε αυτές τις πληροφορίες, όπως το μοντέλο και τους σειριακούς αριθμούς. Για να το κάνετε αυτό, συμπληρώστε τον παρακάτω πίνακα αμέσως μόλις αγοράσετε το προϊόν μας. Μπορείτε να αναζητήσετε αυτές τις πληροφορίες ανά πάσα στιγμή. Ο σειριακός αριθμός βρίσκεται στο πίσω μέρος αυτής της μονάδας. Ο σειριακός αριθμός είναι μοναδικός για αυτήν τη μονάδα. Θα πρέπει να φυλάξετε αυτό το εγχειρίδιο ως μόνιμο αρχείο της αγοράς σας. Παρακαλούμε φυλάξτε την απόδειξη αγοράς σας ως απόδειξη αγοράς.

Ημερομηνία Αγοράς:	_____
Όνομα εμπόρου:	_____
Διεύθυνση αντιπροσώπου:	_____
Τηλέφωνο αντιπροσώπου:	_____
Αριθμός μοντέλου:	_____
Σειριακός αριθμός:	_____

- Εάν δεν μπορείτε να επικοινωνήσετε με τον τοπικό σας διανομέα, μπορείτε να επικοινωνήσετε απευθείας με το τμήμα σέρβις της HUVITZ χρησιμοποιώντας τον αριθμό τηλεφώνου και τη διεύθυνση που αναγράφονται στον παρακάτω πίνακα.