RON

Huvitz

Proiector de diagrame

HCP-7000

MANUAL DE UTILIZARE

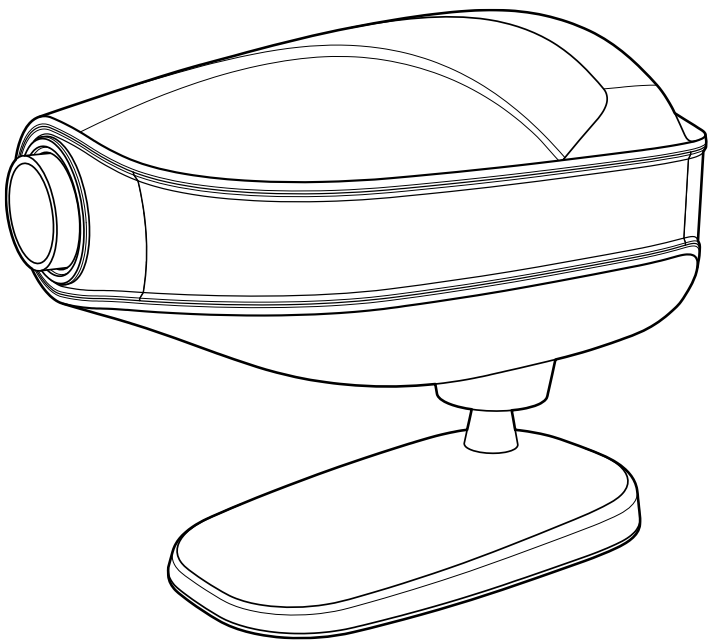

IMPORTANT OBSERVA

Acest produs se poate defecta din cauza undelor electromagnetice cauzate de telefoane personale portabile, transceivere, jucării radiocomandate etc. Asigurați-vă că evitați apropierea de acesta de obiecte care pot afecta acest produs.

Informațiile din această publicație au fost verificate cu atenție și sunt considerate a fi pe deplin corecte la momentul publicării. Cu toate acestea, HUVITZ nu își asumă nicio responsabilitate pentru posibile erori sau omisiuni sau pentru orice consecințe rezultate din utilizarea informațiilor conținute aici.

HUVITZ își rezervă dreptul de a efectua modificări ale produselor sau specificațiilor produselor sale în orice moment și fără notificare prealabilă și nu este obligată să actualizeze această documentație pentru a reflecta astfel de modificări.

CE

9000RON0006-A
(2024.01)

©2009 - 2010 HUVITZ Co., Ltd.
38, Burim-ro 170beon-gil, Dongan-gu, Anyang-si, Gyeonggi-do, 14055, Republica Coreea

Toate drepturile sunt rezervate.
Conform legilor privind drepturile de autor, acest manual nu poate fi copiat, integral sau parțial, fără acordul prealabil scris al HUVITZ Co., Ltd.

CUPRINS

1.Introducere 5

1.1. Schița instrumentului 5

1.2. Clasificări 5

1.3. Standarde 5

1.4. Informații EMC 6

2.Informații de siguranță 8

2.1. Introducere 8

2.2. Simboluri de siguranță 9

2.3. Factorii de mediu 12

2.4. Măsuri de siguranță 14

3.Caracteristici 16

4.Note pentru utilizarea instrumentului 17

5.Configurații 18

5.1. Corpul principal 18

5.2. Corpul principal cont. 19

5.3. Accesorii 20

6.Instalare 21

6.1. Poziția proiectorului de diagrame 21

6.2. Cum se obține dimensiunea corectă a literei și focalizarea (doar pentru tipul cu zoom) 22

7.Introducerea și utilizarea programului 23

7.1. Cum se introduce programul utilizatorului 23

7.2. Cum să utilizați programele stocate 23

8.Tipuri de diagrame (tipul C este standard) 24

9.Întreținere și reparații 25

9.1. Înlocuirea siguranțelor 25

9.2. Înlocuirea bateriilor telecomenzii 26

9.3. Curățare 26

9.4. Informații privind eliminarea 27

10.Specificații 28

11.Lista componentelor 29

11.1. Accesorii standard..... 29

12.Informații despre servicii 30

1

Introducere

1.1. Schița instrumentului

HUVITZ HCP-7000 este un proiector automat de diagrame care oferă 41 de diagrame diferite, inclusiv filtre roșu/verde și polarizate pentru optometrie oculară. Utilizatorii pot selecta instantaneu diagramele dorite prin intermediul telecomenzii fără fir. Diagramele se mișcă rapid și silențios. Cele două programe personalizate vă vor ajuta să efectuați examinări mai convenabile și mai eficiente. De asemenea, puteți executa teste de echilibru binocular, teste stereo, teste de disparitate a fixării, teste de fuziune și teste de aniseikonie cu HCP-7000. Acest proiect automat de diagrame este compatibil cu refractorul digital HUVITZ, HDR-7000 și 9000.
Echipamentele destinate conectării la semnalul de intrare și la semnalul de ieșire trebuie să respecte standardul național armonizat IEC60601-1 sau UL60601-1 sau o combinație a acestora. În caz de dubiu, contactați un tehnician calificat pentru ajutor.

1.2. Clasificări

- Tip de protecție împotriva electrocutării: Echipament Clasa I
- Grad de protecție împotriva electrocutării: Fără piese aplicate
- Grad de protecție împotriva pătrunderii apei: Ordinar
- Echipament neadecvat pentru utilizare în prezența unui amestec anestezic inflamabil cu aer sau cu oxigen sau protoxid de azot.

1.3. Standarde

Diferența de temperatură scăzută: IEC/EN60601-1
Compatibilitate electromagnetică: IEC/EN60601-1-2

1.4. Informații EMC

Anunț al producătorului – probleme cu undele electromagnetice

Probleme cu undele electromagnetice	
HCP-7000 trebuie utilizat în mediul cu unde electromagnetice menționat mai jos. Cumpărătorul sau utilizatorul HCP-7000 trebuie să confirme dacă HCP-7000 este utilizat în acest tip de mediu.	
Test de defecțiune	**Chestiunea caracterului adecvat**
Emisii RF CISPR 11	Grupa 1
Emisii RF CISPR 11	Clasa A
Emisii armonice IEC 61000-3-2	Clasa A
Fluctuații de tensiune/pâlpâire IEC 61000-3-3	Conform

Anunțul producătorului – toleranță la undele electromagnetice

toleranța la undele electromagnetice		
HCP-7000 trebuie utilizat în mediul cu unde electromagnetice desemnat mai jos. Clientul și utilizatorul HCP-7000 trebuie să garanteze că HCP-7000 va fi utilizat în acest tip de mediu.		
Test de toleranță	**IEC 60601 nivel de testare**	**Nivel de adecvare**
Descărcare electrostatică (ESD) IEC 61000-4-2	contact ±8 kV în aer ±15 kV	Nota 1)* contact ±8 kV în aer ±15 kV
Electric rapid tranzitorii/bust IEC 61000 - 4 - 4	linie de alimentare ±2 kV linie de intrare/ieșire ±1 kV	linie de alimentare ±2 kV linie de intrare/ieșire ±1 kV
Valoare IEC 61000-4-5	între linii ±1 kV între linie și împământare ±2 kV	mod diferențial ±1 kV mod comun ±2 kV
Cădere de tensiune, întrerupere instantanee, fluctuație de tensiune la linia de alimentare IEC 61000-4-11	Pentru 0,5 cicluri < 5 %UT (UT-uri > 95 % scădere) Pentru 5 cicluri 40% UT (scăderea UT cu 60%) Pentru 25 de cicluri 70% UT (scăderea UT cu 30%) Timp de 5 secunde < 5% *U*T (scăderea UT > 95%)	Pentru 0,5 cicluri < 5 %UT (UT-uri > 95 % scădere) Pentru 5 cicluri, 40% *U*T (scăderea cu 60% a UT) Pentru 25 de cicluri, 70% UT (scăderea UT cu 30%) Timp de 5 secunde, < 5% *U*T (scăderea UT > 95%)
Câmp magnetic de frecvență industrială (50/60 Hz) IEC 61000-4-8	30 A/m	30 A/m
Alte UT reprezintă tensiunea de alimentare CA înainte de aprobarea nivelului de testare.		

Nota 1)* Testul ESD va fi efectuat cu șurub, manetă, porturi de semnal, carcasă, afișaj, buton de măsurare și comutator de alimentare, inclusiv VCP/HCP, ca criteriu „A”. Însă, criteriile de conectare a monitorului extern vor fi aplicate ca criteriu „B”, deoarece fenomenul de pâlpâire la conectarea monitorului extern în timpul interferenței descărcărilor electrostatice nu afectează cerința esențială.

Toleranța undelor electromagnetice		
HCP-7000 trebuie utilizat în mediul cu unde electromagnetice menționat mai jos. Cumpărătorul sau utilizatorul HCP-7000 trebuie să confirme dacă HCP-7000 este compatibil cu acest mediu.		
Test de toleranță	**IEC 60601 condiții de testare**	**Nivel de adecvare**
Câmp electromagnetic RF de conductivitate IEC 61000 - 4-6	3 Vrms 150 kHz~80 MHz	3 Vrms
Toleranța câmpului electromagnetic RF la radioactivitate IEC 61000 - 4-3	10 V/m 80 MHz~2,7 GHz domeniu de aplicare	10 V/m

2

Informații de siguranță

2.1. Introducere

Siguranța este responsabilitatea tuturor. Utilizarea în siguranță a acestui echipament depinde în mare măsură de instalator, utilizator, operator și personalul de întreținere. Este imperativ ca personalul să studieze și să se familiarizeze cu întregul manual înainte de a încerca să instaleze, să utilizeze, să curețe, să întrețină sau să ajusteze acest echipament și orice accesorii asociate. Este esențial ca instrucțiunile conținute în acest manual să fie pe deplin înțelese și respectate pentru a spori siguranța pacientului și a utilizatorului/operatorului. Din acest motiv, următoarele avertismente de siguranță au fost plasate corespunzător în textul acestui manual pentru a evidenția informațiile legate de siguranță sau informațiile care necesită o atenție specială. Toți utilizatorii, operatorii și personalul de întreținere trebuie să fie familiarizați cu și să acorde o atenție deosebită tuturor avertismentelor și precauțiilor incluse aici.

⚠ AVERTIZAR

„Avertisment” avertizează asupra existenței unor calamități care pot provoca vătămări corporale grave, deces sau pierderi materiale în caz de neglijență.

„Warning” met en garde contre l'existence de calamités pouvant entraîner des blessures graves, la mort sau la perte de biens en cas de négligence.

⚠ ATENŢIE

„Atenție” informează despre aspectele legate de calamități care pot cauza vătămări minore sau pierderi materiale în caz de neglijență.

La „Atenție” informează întrebările legate de calamități, care pot cauza leziuni mineri sau daune materiale în caz de neglijență.

⚠ NOTA

„Notă” explică informații importante legate de instalare, operare și gestionare, iar nerespectarea acestora poate duce la dezastre în caz de neglijență.

2.2. Simboluri de siguranță

Comisia Electrotehnică Internațională (IEC) a stabilit un set de simboluri pentru echipamentele electronice medicale, care clasifică o conexiune sau avertizează asupra oricăror pericole potențiale. Clasificările și simbolurile sunt prezentate mai jos.

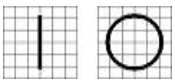	I și O de pe comutatorul de alimentare reprezintă PORNIT, respectiv OPRIT. (O sur l'interrupteur d'alimentation representent respectivement ON et OFF.)
	Acest simbol identifică o notă de siguranță. Asigurați-vă că înțelegeți funcția acestei comenzi înainte de a o utiliza. Funcția comenzii este descrisă în Manualul de utilizare sau de service corespunzător. (Ce symbole identifie une note de sécurité. Assurez-vous de comprendre la fonction de ce control avant de l'utiliser. La fonction de control este descrie în manualul d'utilisation ou d'entretien approprié.)
	Indică anul fabricației și producătorul. (Il indică anul de fabricație și producător.)
	Producător (Fabricant)
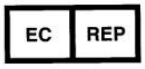	Reprezentant autorizat în Comunitatea Europeană (Reprezentant autorizat în Comunitatea Europeană)
	Curent alternativ (Alternativă Courant)
	Curent continuu (Courant continu)
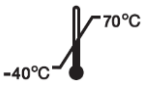	Limitarea temperaturii (Limitare de temperatură)
	A se păstra la loc uscat (A se păstra în siguranță)

	Marcaj DEEE Eliminați corect echipamentele electrice și electronice (Marcă WEEE) (Eliminer les echipamente electrice și electronice Correctement)
	Marcaj CE (Marcă CE)
	CE pentru RoHS Conformitate cu Directiva RoHS 2011/65/UE (CE pentru RoHS) Conformitate cu directiva RoHS 2011/65 / UE)
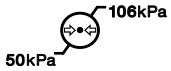	Limitarea presiunii atmosferice (Limitarea presiunii atmosferice)
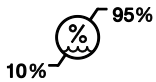	Limitarea umidității (Limită de umiditate)
	Direcția stivei (Direcția stâlpului)
	Fragil, manipulați cu grijă (Fragil, manipulator avec soin)
	A se păstra departe de lumina soarelui (Tenir à l'écart de la lumina du soleil)
	Limitarea stratului stivuit (Limitați patul de fir)
	Nu folosiți cârlige (Nu folosiți niciun croșetat)

	Consultați instrucțiunile de utilizare (Consultați instrucțiunile de utilizare)
	Simbolul numărului de serie (Simbolul numărului de serie)
	Reprezentant autorizat în Elveția (Reprezentant autorisé în Suisse)

2.3. Factorii de mediu

Evitați următoarele medii pentru operare sau depozitare:

	Unde echipamentul este expus la vapori de apă. Nu operați echipamentul cu mâna udă.
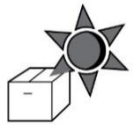	Unde echipamentul este expus la lumina directă a soarelui.
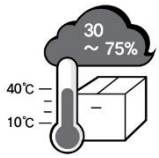	Unde temperatura se schimbă extrem de mult. Intervalul normal de temperatură de funcționare estede la 10℃ până la 40℃Umiditatea este între 30% și 90%.
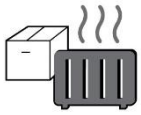	Unde se află lângă echipamentul de încălzire.
	Unde umiditatea este extrem de ridicată sau există o problemă de ventilație.
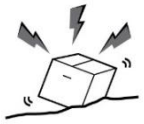	Unde echipamentul este supus la șocuri sau vibrații excesive.
	Unde echipamentul este expus la materiale chimice sau gaze explozive.
	Aveți grijă să nu introduceți praf, în special metal.
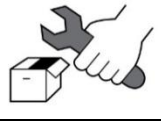	Nu dezasamblați și nu deschideți produsul. Nu suntem responsabili pentru asta degeaba.



Aveți grijă să nu închideți ventilatorul situat în partea laterală sau din spate a echipamentului.



Nu conectați cablul de alimentare CA la priză înainte de a finaliza conectarea dintre dispozitivele echipamentului. Acest lucru poate genera defectul.



Scoateți cablul de alimentare ținând de ștecher, nu de cablu.

Acest instrument poate rezista la următoarele condiții:

1. Operațiune

- O temperatură ambientală de 10℃~ 40℃(10°C ~ 39°C)
- Un interval de umiditate relativă de 30% ~ 90% (fără condens)
- O gamă de presiune atmosferică de 800 ~ 1060 hpa

2. Transport

- O temperatură ambientală de -40℃~ 70℃(-4°C ~ 70°C)
- Un interval de umiditate relativă de 10% ~ 95%
- O gamă de presiune atmosferică de 500 ~ 1060 hpa

3. Depozitare

- O temperatură ambientală de -10℃~ 55℃(-5°C ~ 50°C)
- Un interval de umiditate relativă de 10% ~ 95% (fără condens)
- O gamă de presiune atmosferică de 700 ~ 1060 hpa

Evitați mediile în care echipamentul este expus la șocuri sau vibrații excesive.

2.4. Măsuri de siguranță

Acest echipament a fost dezvoltat și testat conform standardelor de siguranță naționale și internaționale. Acest lucru garantează un grad foarte ridicat de siguranță pentru acest dispozitiv. Manipularea corectă a acestui echipament este imperativă pentru funcționarea sa în siguranță. Prin urmare, vă rugăm să citiți cu atenție toate instrucțiunile înainte de a porni acest dispozitiv. Pentru informații mai detaliate, vă rugăm să contactați Departamentul nostru de Relații cu Clienții sau unul dintre reprezentanții noștri autorizați.

1. Acest echipament nu trebuie utilizat (a) într-o zonă cu pericol de explozie și (b) în prezența solvenților inflamabili, explozivi sau volatili, cum ar fi alcoolul, benzenul sau substanțele chimice similare.

2. Nu amplasați și nu utilizați acest dispozitiv în încăperi umede. Umiditatea trebuie menținută între 30 și 90% pentru funcționare normală. Nu expuneți dispozitivul la stropi de apă, picături de apă sau pulverizare. Nu așezați recipiente care conțin fluide, lichide sau gaze deasupra niciunui echipament sau dispozitiv electric.

3. Echipamentul trebuie operat numai de către sau sub supravegherea directă a unei persoane instruite și calificate corespunzător.

4. Întreținerea acestui echipament de către client se poate efectua numai conform instrucțiunilor din Manualul utilizatorului. Orice întreținere suplimentară poate fi efectuată numai de către tehnicienii de service HUVITZ sau alte persoane autorizate.

5. Producătorul este responsabil pentru efectele asupra siguranței, fiabilității și performanței acestui echipament numai atunci când sunt îndeplinite următoarele cerințe:
(1) Instalația electrică din camera respectivă corespunde specificațiilor menționate în acest manual și (2) Acest echipament este utilizat, operat și întreținut conform acestui manual.

6. Producătorul nu este răspunzător pentru daunele cauzate de manipularea neautorizată a dispozitivului/dispozitivelor. O astfel de manipulare va duce la pierderea oricăror drepturi de reclamație în garanție.

7. Doar persoanele care au urmat o instruire și instrucțiuni corespunzătoare sunt autorizate să instaleze, să utilizeze, să opereze și să întrețină acest echipament.

8. Păstrați Manualul de utilizare într-un loc ușor accesibil în orice moment pentru persoanele care operează și întrețin echipamentul.

9. Vă rugăm să nu trageți de niciun cablu. Țineți întotdeauna de ștecher atunci când deconectați cablurile.

10. Înainte de fiecare operațiune, verificați vizual echipamentul pentru a depista eventuale deteriorări mecanice exterioare și pentru a-l asigura funcționarea corectă.

11. Nu acoperiți grilajele sau fantele de ventilație.

12. Acest echipament generează, utilizează și poate radia energie de radiofrecvență și, dacă nu este instalat și utilizat conform instrucțiunilor, poate cauza interferențe dăunătoare

dispozitivelor din vecinătate. Cu toate acestea, nu există nicio garanție că nu vor apărea interferențe într-o anumită instalație. Dacă acest echipament provoacă interferențe dăunătoare altor dispozitive, ceea ce poate fi determinat prin oprirea și pornirea echipamentului, utilizatorul este încurajat să încerce să corecteze interferența prin una sau mai multe dintre următoarele măsuri:

- Reorientați sau mutați dispozitivul receptor.
- Măriți distanța dintre echipamente.
- Conectați echipamentul la o priză de pe un circuit diferit de cel la care sunt conectate celelalte dispozitive.
- Consultați producătorul sau tehnicianul de service pe teren pentru asistență.

3

Caracteristici

1. Imagini luminoase (LED), de înaltă calitate.
2. Selecție silențioasă și instantanee a graficului.
3. 41 de diagrame diferite, inclusiv: filtre roșu/verde și polarizante, teste de echilibru binocular, teste stereo, teste de disparitate a fixării, teste de fuziune și teste Aniseikonia.
4. 34 de măști (linie verticală, linie orizontală și caracter unic).
5. Rază de proiecție de 2,5 ~ 8 m (8 ~ 26 picioare).
6. Telecomandă fără fir.
7. Programabil de către utilizator (2 programe, până la 30 de diagrame fiecare)
8. Ușor de conectat în rețea cu refractorul digital HUVITZ.

4

Note pentru utilizarea instrumentului

1. Nu loviți și nu scăpați instrumentul. Instrumentul se poate deteriora dacă primește un impact puternic. Impactul poate afecta funcționarea acestui instrument. Manipulați-l cu grijă.

2. Expunerea la lumina directă a soarelui sau la lumini interioare foarte puternice poate influența rezultatele măsurătorilor.

3. Dacă doriți să conectați acest dispozitiv la alte echipamente, consultați distribuitorul.

4. Încălzirea bruscă a încăperii în zonele reci va cauza condensul de vapori pe sticla de protecție din fereastra de măsurare și pe componentele optice din interiorul instrumentului. În acest caz, așteptați până când condensul dispare înainte de a efectua măsurători.

5. Păstrați curat lentila obiectivului de pe partea examinată. Dacă este pătată cu alte substanțe sau cu o amprentă, poate cauza erori sau măsurători inexacte.

6. Deconectați sursa de alimentare și consultați distribuitorul dacă există fum, mirosuri ciudate sau zgomot în timpul lucrului.

7. Nu utilizați soluții organice precum alcool, diluant, benzen etc. pentru a curăța suprafața acestui instrument. Acest lucru poate deteriora instrumentul.

8. Când mutați HCP-7000, asigurați-vă întotdeauna că alimentarea este oprită, apoi ridicați partea de jos a unității cu ambele mâini.

9. Dacă nu utilizați HCP-7000 pentru perioade lungi de timp, deconectați alimentarea cu energie electrică și protejați unitatea cu o husă de praf.

5

Configurații

5.1. Corpul principal

Proiectorul grafic HCP-7000 este compus în principal din corp, suport, ecran și telecomandă.

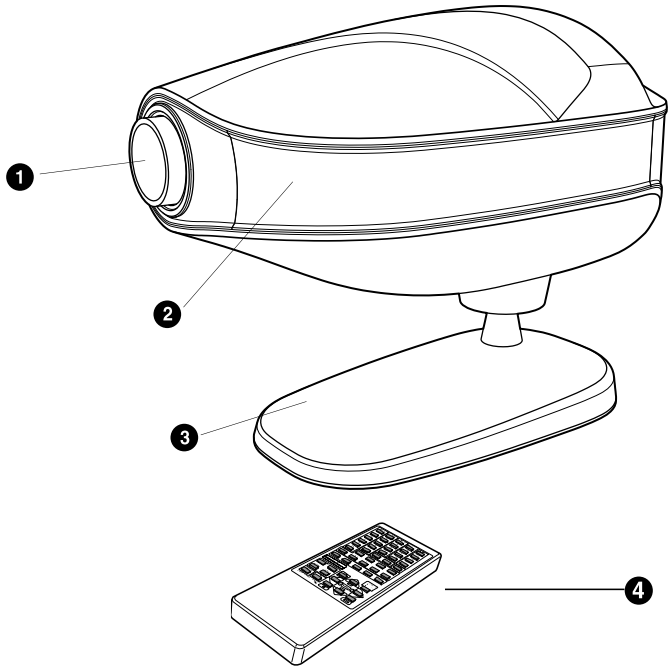

[Fig. 1 Vedere frontală cu telecomandă]

1. Lentilă de proiecție **2. Fereastră de recepție IR**
3. Suport (montare pe masă) **4. Telecomandă fără fir**

5.2. Corpul principal cont.

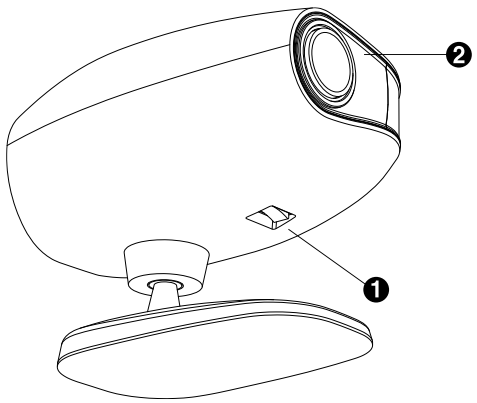

[Fig. 2 Vedere de jos]

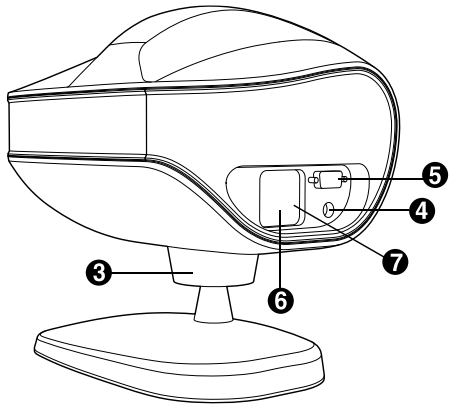

[Fig. 3 Vedere din spate]

1. Comutator Pornit/Oprit 2. LED Pornit/Oprit
3. Reglarea înclinării 4. CAN (Controller Area Network)
5. Port de comunicare RS-232 6. Intrare alimentare CA
7. Suport de siguranță

5.3. Accesorii

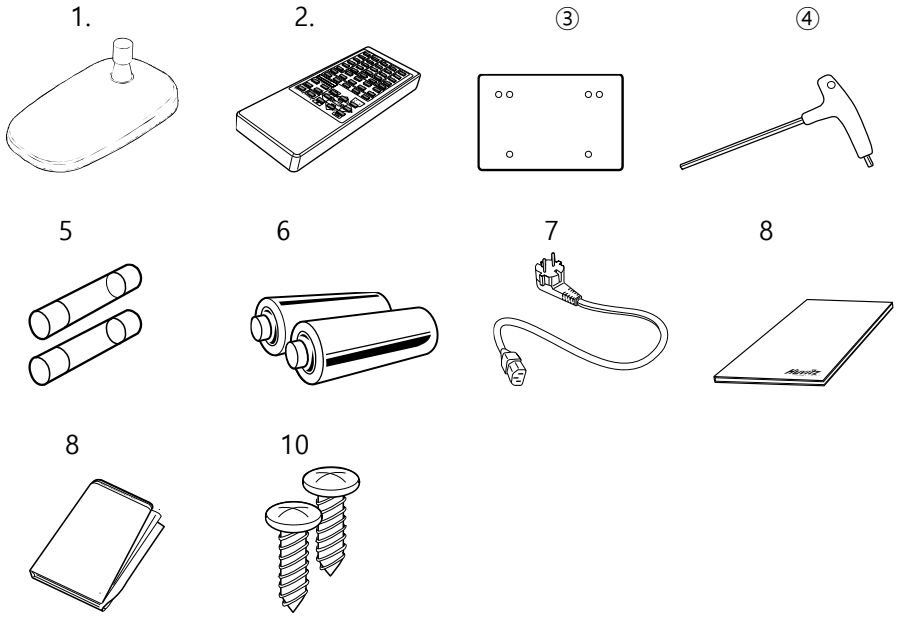

[Fig. 4 Accesorii]

---

1. Suport de masă 2. Telecomandă 3. Ecran
4. Cheie fixă (4 mm) 5. Siguranță (250v 3.15A) 6. Baterii (2 mărimea AA)
7. Cablu de alimentare 8. Manual de utilizare 9. Capac de protecție împotriva prafului
10. Surub (3*10)

6

Instalare

6.1. Poziția proiectorului de diagrame

Proiectorul cu un singur tub trebuie instalat la aceeași distanță de ecran ca și pacientul.

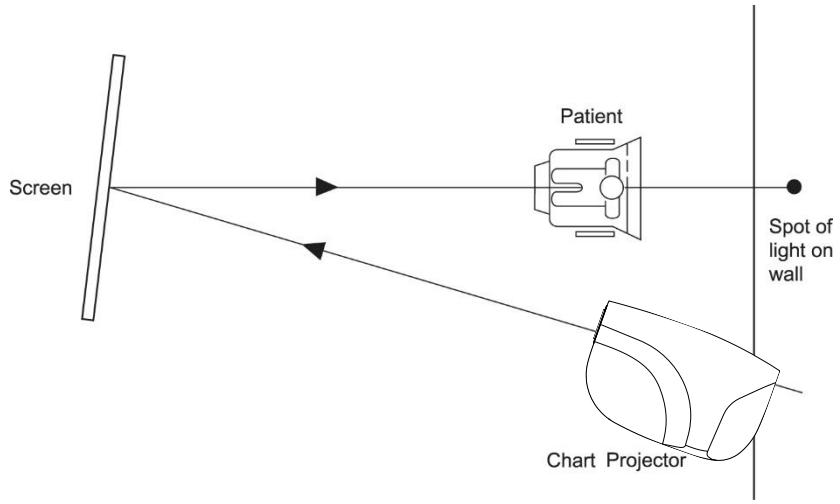

[Fig. 6 Instalare fără oglinzi]

1. Instalați proiectorul de diagramele în poziția dorită, la o distanță de 2,5~8 m (8~26 picioare).
2. Setați unghiul de proiecție al procesorului de diagrame în funcție de ecran.
3. Proiectați pe ecran diagrama „C” de 0,05(20/400, 6/120).
4. Reglați-l pentru o imagine clară și luminoasă folosind rotița de focalizare.

6.2. Cum se obține dimensiunea corectă a literei și focalizarea (doar pentru tipul cu zoom)

1. Instalați proiectorul de diagrame la poziția dorită de 2,5~8 m (8~26 picioare)
2. Măsurați distanța dintre pacient și ecran
3. Consultați scara de testare prezentată în Anexa A
4. Rugați pe cineva să țină cântarul de testare la ecran
5. Proiectați litera „C” a alfabetului 20/400(6/120, 0,05)
6. Reglați poziția proiectorului înainte sau înapoi și rotiți rotița de focalizare până când „C” este focalizat clar în cadrul scalei de distanță respective.

7

Introducerea și utilizarea programului

7.1. Cum se introduce programul utilizatorului

Pasul 1. Apăsați butonul „LUMINĂ” o dată.
Rezultate: Lumina se stinge.

Pasul 2. Apăsați butonul „PGM 1” de trei ori.
Rezultate: Lumina se va aprinde și proiectorul de diagrame va afișa prima diagramă a programului implicit.

Pasul 3. Selectați prima diagramă pentru noul program.
Apăsați butonul „Program ►”**dată**.

Pasul 4. Selectați a doua diagramă pentru noul program.
Apăsați butonul „Program ►”**dată**.

Pasul 5. Repetați pașii 3 și 4 după cum doriți pentru un total de treizeci de diagrame per program.

⚠ NOTA

Dacă doriți să verificați sau să modificați diagrama programată anterior, apăsați butonul „Program ◄”.

Pasul 6. Apăsați butonul „PGM 1” o dată pentru a salva noul program.

⚠ ATENŢIE

Dacă nu apăsați butonul PGM1, programul nu va fi salvat.

Dacă nu apuyez pas pe butonul PGM1, programul tău nu va fi înregistrat

Programul nr. 2
Repetați pașii 1 până la 6 înlocuind „PGM 1” cu „PGM 2”.

7.2. Cum să utilizați programele stocate.

Pasul 1. Apăsați „PGM 1” sau „PGM 2” pentru a selecta programul dorit.

Pasul 2. Folosește „Programul►„sau „Program◄„ pentru a derula programul stocat.

8

Tipuri de diagrame (tipul C este standard)

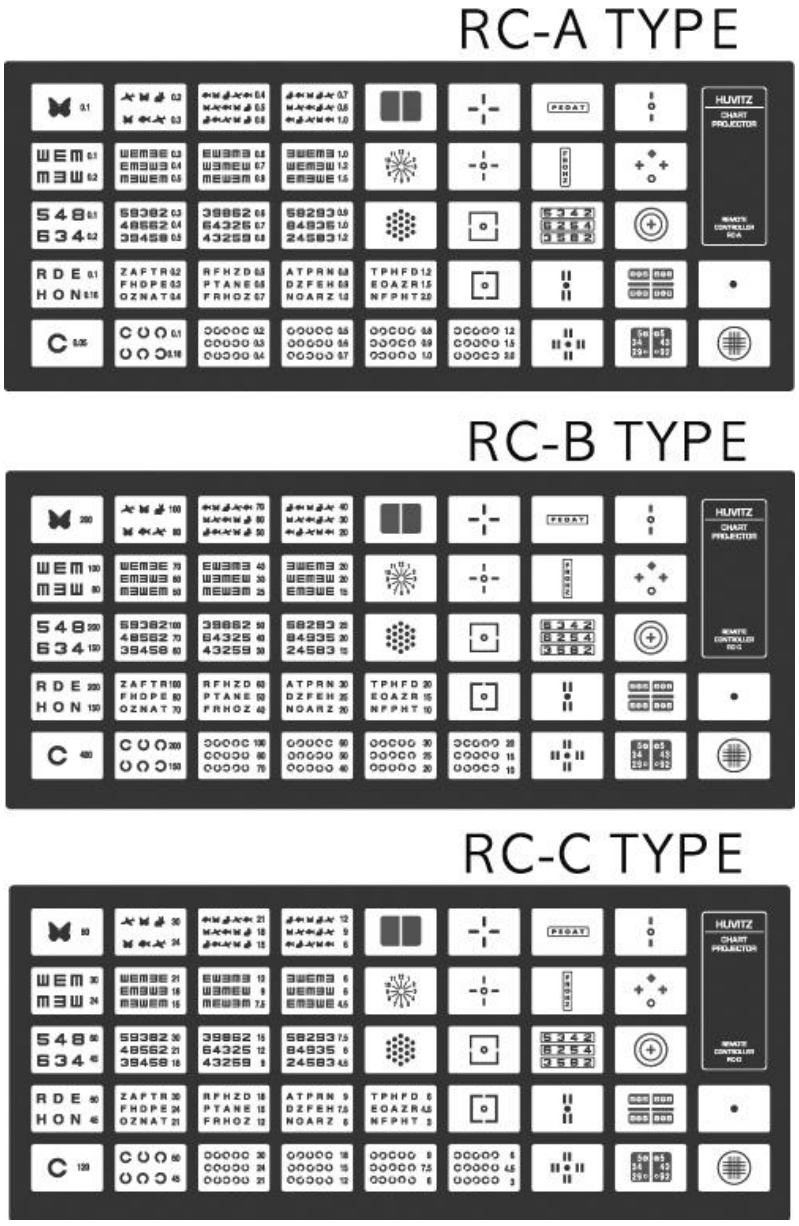

[Fig. 7 Tipuri de diagrame]

9

Întreținere și reparații

9.1. Înlocuirea siguranțelor

1. Opriți alimentarea și deconectați cablul de alimentare.
2. Trageți capacul de plastic din partea inferioară a prizei pentru a înlocui siguranța.

⚠ AVERTIZA

Nu atingeți proiectorul cu mâinile ude. (Risc de electrocutare)

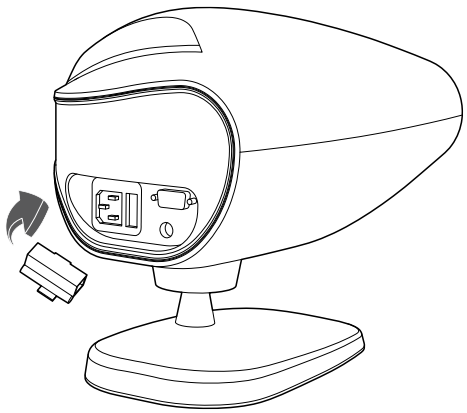

[Fig. 8 Ansamblu siguranțe]

9.2. Înlocuirea bateriilor telecomenzii

1. Pe capacul bateriei telecomenzii pentru a-l scoate.
2. Înlocuirea bateriei și montarea capacului telecomenzii.

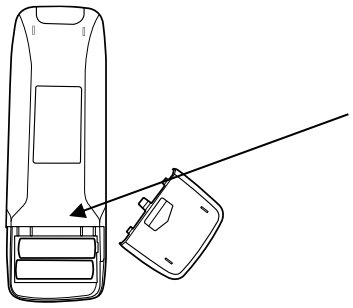

Baterie (2)
LR6(AA)1.5V.

9.3. Curățare

1. Aspectul produsului și ecranul sunt uscate și curățate cu o cârpă moale.
2. Obiectivul este murdar dacă este uscat și curățat cu o cârpă moale.

9.4. Informații privind eliminarea



Acest produs conține dispozitive care pot conține mercur, care trebuie reciclat sau eliminat în conformitate cu legile locale, statale sau naționale (în cadrul acestui sistem, lămpile de iluminare de fundal de pe ecranul monitorului conțin mercur). Acest echipament a necesitat extracția și utilizarea resurselor naturale pentru producerea sa. Poate conține substanțe periculoase pentru sănătate și mediu. Pentru a evita răspândirea acestor substanțe în mediu și pentru a diminua presiunea asupra resurselor naturale, vă încurajăm să utilizați sistemele de returnare adecvate. Aceste sisteme vor reutiliza sau recicla majoritatea materialelor echipamentelor dumneavoastră scoase din uz într-un mod responsabil. Simbolul pubelei cu roți tăiate vă invită să utilizați aceste sisteme. Dacă aveți nevoie de mai multe informații despre sistemele de colectare, reutilizare și reciclare, vă rugăm să contactați administratorul local sau regional de deșeuri. De asemenea, puteți contacta cel mai apropiat birou reprezentativ pentru mai multe informații despre performanțele de mediu sau eliminarea produselor noastre.

10

Specificații

Grafice	**41charts -34 mască, roșu/verde și filtre de polarizare**
Distanța de proiecție	**2,5~8m (Opțional: ecran de 8m)**
Viteza de rotație a diagramei	**Medie 0,15 secunde**
Mărirea diagramei	**30X (la o distanță de 5 m)**
Economisirea energiei	**Oprire automată a lămpii (10 min)**
Program	**2 programe cu maximum 30 de diagrame fiecare**
Unghiul de înclinare	**15 grade**
Alimentare electrică	**100-120V la 50Hz: 1,0A** **200-240V la 60 Hz: 0,5A**
Lampă	**LED 4W**
Siguranță	**250V, T3.15AL**
Dimensiune	**270X182X230mm**
Greutate	**3,44 kg (Corp: 3,06 kg + Suport: 0,38 kg)**

11

Lista componentelor

11.1. Accesorii standard

1. Suport de masă
2. Telecomandă
3. Ecran
4. Cheie (4 mm)
5. Siguranță (250V 3.15A)
6. Baterii (2 mărimea AA)
7. Cablu de alimentare
8. Manualul operatorului
9. Capac anti-praf
10. Șurub (3*10)

12

Informații despre servicii

Cum să contactați serviciul de asistență: Dacă există probleme cu echipamentul, vă rugăm să urmați pașii de mai jos:

- În primul rând, consultați secțiunile 9. Întreținere și Reparații în funcție de problema întâmpinată. Apoi urmați secvențele sugerate.
- Dacă problema persistă, vă rugăm să contactați mai întâi distribuitorul local din provincia sau țara dumneavoastră.
- Înainte de a apela la distribuitorul local, este recomandat să verificați aceste informații, cum ar fi numerele de model și de serie. Pentru a face acest lucru, completați tabelul următor imediat ce achiziționați produsul nostru. Puteți consulta aceste informații oricând. Numărul de serie se găsește pe spatele acestei unități. Numărul de serie este unic pentru această unitate. Trebuie să păstrați acest manual ca o evidență permanentă a achiziției dumneavoastră. Vă rugăm să păstrați bonul fiscal ca dovadă a achiziției.

Data achiziției: _____

Numele dealerului: _____

Adresa dealerului: _____

Nr. de telefon al dealerului: _____

Nr. model: _____

Nr. de serie: _____

Dacă nu puteți contacta distribuitorul local, puteți contacta direct departamentul de service al HUVITZ folosind numărul de telefon și adresa menționate în tabelul de mai jos.

Anexa A

Scală de testare Țineți această scală de testare la ecran și, în funcție de distanța de refracție de la ochiul pacientului la ecran, cum ar fi 3 m, 4 m, 5 m sau 6 m, poziționați proiectorul înainte și înapoi pentru a se potrivi cu graficul Alphabet 400 „C” al proiectorului cu acest cadru de scală focalizat clar.

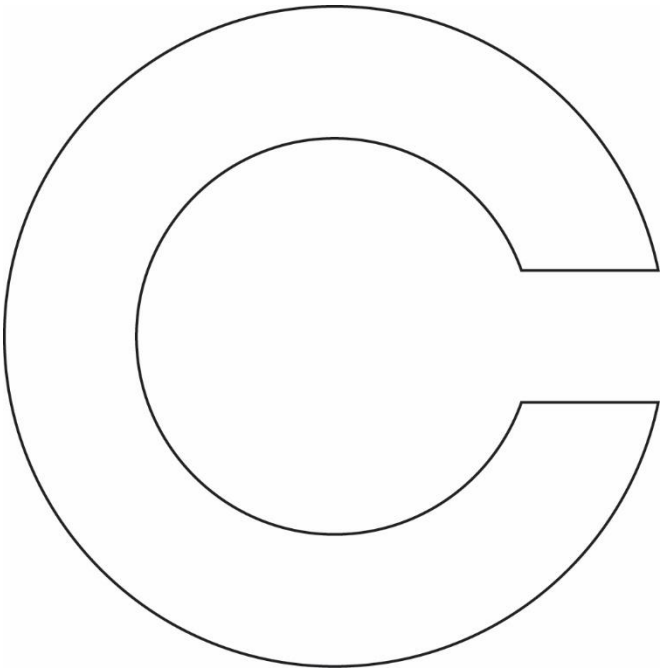

3

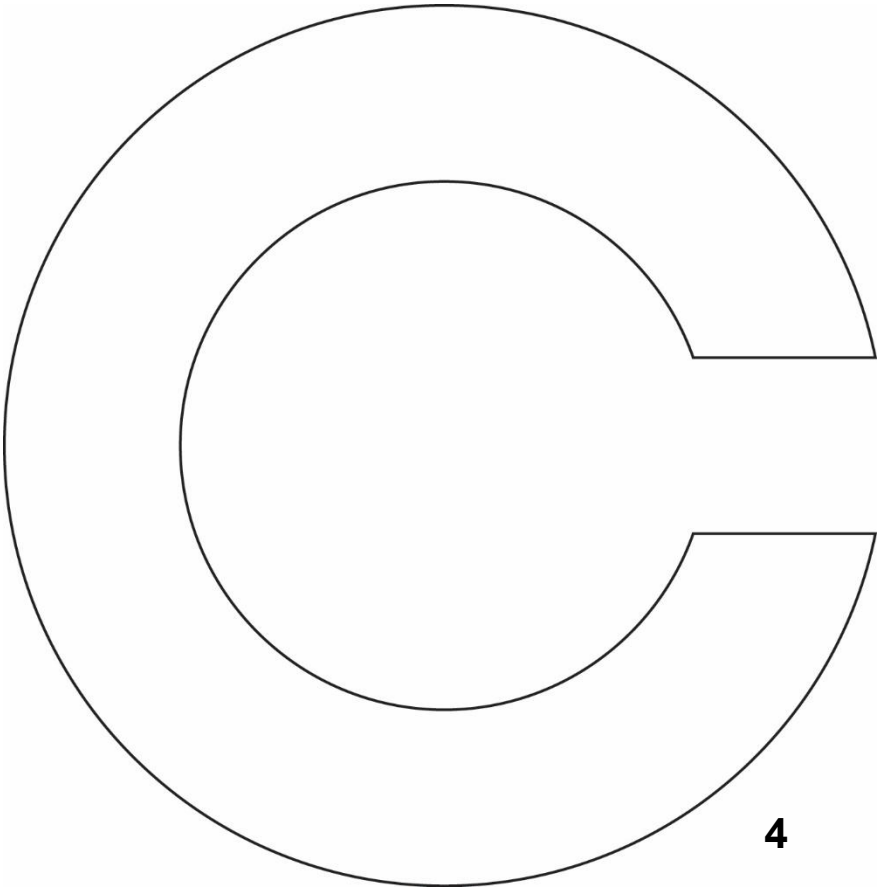
4

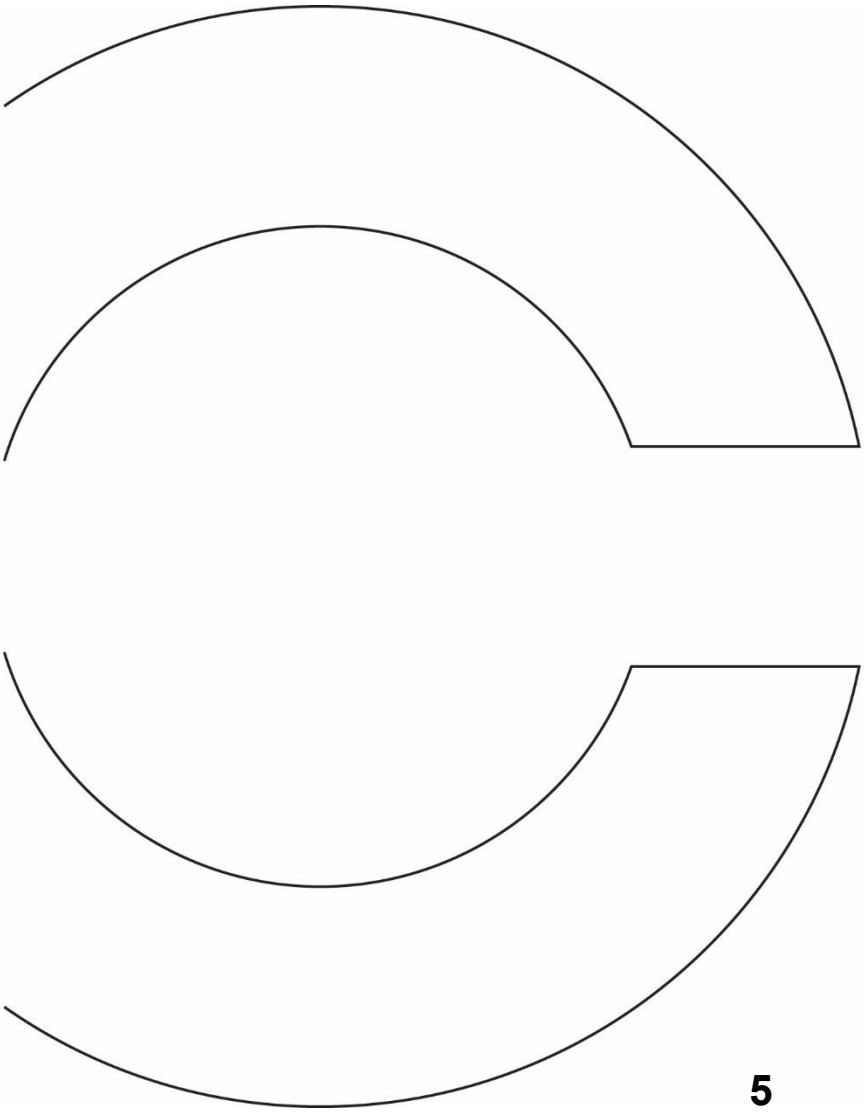

5

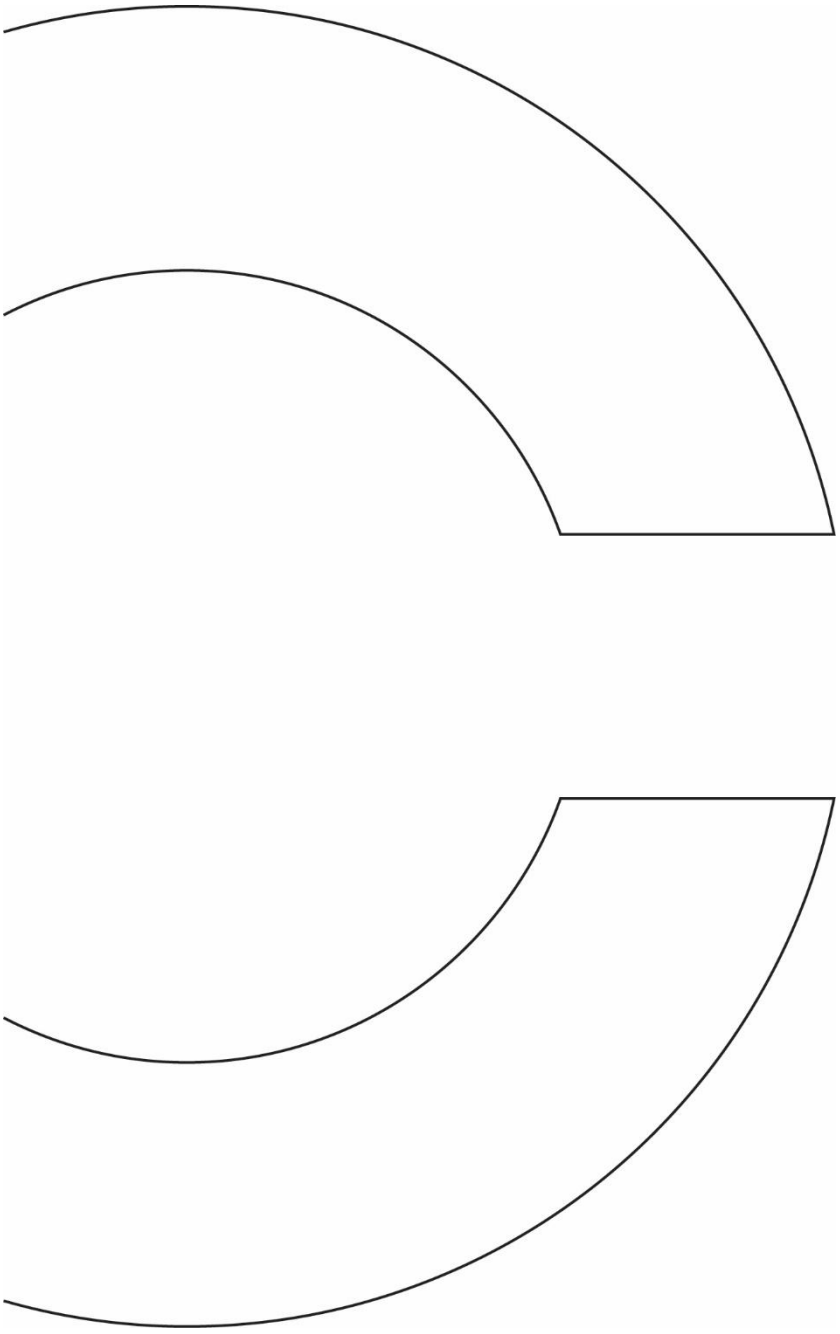

6