BUL

Huvitz

Проектор за диаграми

HCP-7000

РЪКОВОДСТВО ЗА ПОТРЕБИТЕЛЯ

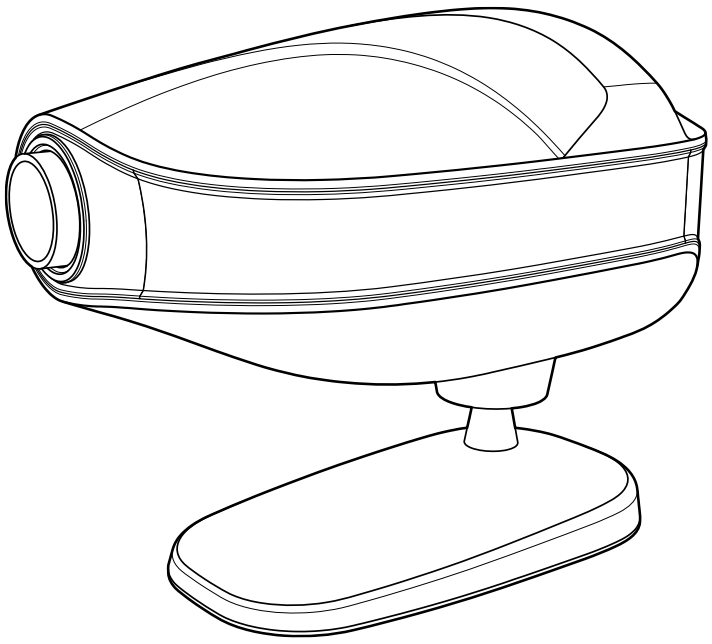

ВАЖНО ИЗВЕСТИЕ

Този продукт може да не работи правилно поради електромагнитни вълни, причинени от преносими персонални телефони, приемо-предаватели, радиоуправляеми играчки и др. Избягвайте да доближавате предмети, подобни на тези, които могат да повлияят на този продукт.

Информацията в тази публикация е внимателно проверена и се счита за напълно точна към момента на публикуването ѝ. HUVITZ обаче не поема отговорност за евентуални грешки или пропуски, или за каквито и да е последици, произтичащи от използването на съдържащата се тук информация.

HUVITZ си запазва правото да прави промени в своите продукти или продуктови спецификации по всяко време и без предварително уведомление и не е задължена да актуализира тази документация, за да отрази тези промени.

CE

9000BUL0006-A
(2024.01)

©2009 - 2010 HUVITZ Co., Ltd.
38, Burim-ro 170beon-gil, Dongan-gu, Anyang-si, Gyeonggi-do, 14055, Република Корея

Всички права са запазени.
Съгласно законите за авторското право, това ръководство не може да бъде копирано, изцяло или частично, без предварителното писмено съгласие на HUVITZ Co., Ltd.

СЪДЪРЖАНИЕ

1.Въведение 5

1.1. Очертание на инструмента 5

1.2. Класификации 5

1.3. Стандарти 5

1.4. Информация за електромагнитна съвместимост 6

2.Информация за безопасност 8

2.1. Въведение 8

2.2. Символи за безопасност 9

2.3. Фактори на околната среда 12

2.4. Предпазни мерки 14

3.Характеристики.. 15

4.Бележки за използване на инструмента 16

5.Конфигурации 17

5.1. Основно тяло 17

5.2. Основно тяло, продължение. 18

5.3. Аксесоари 19

6.Инсталация 20

6.1. Позиция на проектора на диаграми 20

6.2. Как да получите правилния размер на буквите и фокус (само за тип мащабиране) 21

7.Въвеждане и използване на програмата 22

7.1. Как да въведете потребителска програма 22

7.2. Как да използвате съхранените си програми. 22

8.Видове диаграми (тип C е стандартен) 23

9.Поддръжка и ремонт 24

9.1. Смяна на предпазител 24

9.2. Смяна на батерии за дистанционно управление 25

9.3. Почистване 25

9.4. Информация за изхвърляне 26

10.Спецификации..... 27

11.Списък с компоненти 28

11.1. Стандартни аксесоари 28

12.Информация за услугата 29

1

Въведение

1.1. Очертание на инструмента

HUVITZ HCP-7000 е автоматичен проектор на диаграми, който предоставя 41 различни диаграми, включително червено/зелено и поляризирани филтри за очна оптометрия. Потребителите могат да избират желаните диаграми мигновено чрез безжично дистанционно управление. Диаграмите се движат бързо и тихо. Персонализираните две програми ще ви помогнат да извършвате по-удобно и ефективно изследване. С HCP-7000 можете също да извършвате тестове за бинокулярен баланс, стерео тестове, тестове за фиксационна несъответствие, тестове за сливане и тестове за анизейкония. Този автоматичен проектор на диаграми е съвместим с цифровите рефрактори HUVITZ, HDR-7000 и 9000.
Оборудването, предназначено за свързване към сигнален вход и сигнален изход, трябва да отговаря на хармонизирания национален стандарт IEC60601-1 или UL60601-1 или комбинацията от тях.
В случай на съмнение, свържете се с квалифициран техник за помощ.

1.2. Класификации

- Вид защита срещу токов удар: Оборудване клас I
- Степен на защита срещу токов удар: Няма приложени части
- Степен на защита срещу проникване на вода: Обикновена
- Оборудване, неподходящо за употреба в присъствието на запалима анестетична смес с въздух или с кислород или азотен оксид.

1.3. Стандарти

LVD: IEC/EN60601-1
Електромагнитна съвместимост: IEC/EN60601-1-2

1.4. Информация за електромагнитна съвместимост

Съобщение на производителя – проблем с електромагнитните вълни

Проблеми с електромагнитните вълни	
HCP-7000 трябва да се използва в посочената по-долу среда с електромагнитни вълни. Купувачът или потребителят на HCP-7000 трябва да потвърди дали HCP-7000 ще се използва в този тип среда.	
Тест за проблеми	**Въпрос на уместност**
Радиочестотни емисии CISPR 11	Група 1
Радиочестотни емисии CISPR 11	Клас A
Хармонични емисии IEC 61000-3-2	Клас A
Колебания/трептене на напрежението IEC 61000-3-3	Съответства

Съобщение на производителя – толерантност към електромагнитни вълни

толерантност към електромагнитни вълни		
HCP-7000 трябва да се използва в посочената по-долу среда с електромагнитни вълни. Клиентът и потребителят на HCP-7000 трябва да гарантират, че HCP-7000 ще се използва в този тип среда.		
Тест за толерантност	**IEC 60601 ниво на теста**	**Ниво на уместност**
Електростатичен разряд (ESD) IEC 61000 - 4 - 2	контакт ±8 kV във въздуха ±15 kV	Забележка 1)* контакт ±8 kV във въздуха ±15 kV
Електрически бърз преходни процеси/спад IEC 61000 - 4 - 4	захранваща линия ±2 kV входно/изходна линия ±1 kV	захранваща линия ±2 kV входно/изходна линия ±1 kV
Вълна IEC 61000 - 4 - 5	между линиите ±1 kV между линията и заземяването ±2 kV	диференциален режим ±1 kV общ режим ±2 kV
Спад на напрежението, моментно прекъсване, колебание на напрежението на входната захранваща линия IEC 61000-4-11	За 0,5 цикъла < 5 %UT (UT > 95 % намаление) За 5 цикъла 40 %UT (UT е намаление с 60%) За 25 цикъла 70 %UT (намаление на UT с 30 %) За 5 секунди < 5% *U*T (UT намалее > 95%)	За 0,5 цикъла < 5 %UT (UT > 95 % намаление) За 5 цикъла, 40% *U*T (намаление на UT с 60%) За 25 цикъла, 70 %UT (UT е намален с 30 %) За 5 секунди, < 5% *U*T (UT намалее > 95%)
Магнитно поле с мрежова честота (50/60 Hz) IEC 61000 - 4 - 8	30 A/м	30 A/м

Друго UT е променливотоковото захранващо напрежение преди одобряване на тестовото ниво.

Забележка 1)* ESD тестът ще се проведе с винт, лост, сигнални портове, корпус, дисплей, бутон за измерване и превключвател на захранването, включително VCP/HCP като критерии „A“. Но ще се приложи критерий „Б“ за свързване на външен монитор, тъй като феноменът на трептене при свързване на външен монитор по време на смущения от електростатичен разряд не засяга съществените изисквания.

Толерантност към електромагнитни вълни		
НСР-7000 трябва да се използва в посочената по-долу среда с електромагнитни вълни. Купувачът или потребителят на НСР-7000 трябва да потвърди дали НСР-7000 е произведен за тази среда.		
Тест за толерантност	**IEC 60601 условия на теста**	**Ниво на уместност**
Проводимост на радиочестотно електромагнитно поле IEC 61000-4-6	3 Vrms 150 kHz~80 MHz	3 Vrms
Толерантност към радиочестотно електромагнитно поле IEC 61000-4-3	10 V/m 80 MHz~2,7 GHz обхват	10 V/m

2

Информация за безопасност

2.1. Въведение

Безопасността е отговорност на всеки. Безопасната употреба на това оборудване зависи до голяма степен от монтажника, потребителя, оператора и поддържащия персонал. Наложително е персоналът да проучи и да се запознае с цялото ръководство, преди да се опита да инсталира, използва, почиства, обслужва или регулира това оборудване и всички свързани с него аксесоари. От първостепенно значение е инструкциите, съдържащи се в това ръководство, да бъдат напълно разбрани и спазвани, за да се повиши безопасността на пациента и потребителя/оператора. Поради тази причина следните указания за безопасност са поставени по подходящ начин в текста на това ръководство, за да се подчертае информацията, свързана с безопасността, или информацията, изискваща специално внимание. Всички потребители, оператори и поддържащи персонал трябва да са запознати с всички предупреждения и предпазни мерки, включени тук, и да им обръщат специално внимание.

⚠ ПРЕДУПРЕ

„Предупреждение“ предупреждава за съществуването на бедствие, което може да причини тежки телесни наранявания, смърт или имуществени загуби в случай на небрежност.

”Предупреждение” met en garde contre l'existence de calamités pouvant entraîner des blessures graves, la mort ou la perte de biens en cas de negligence.

⚠ ВНИМАН

„Внимание“ информира за въпроси, свързани с бедствие, което може да причини леки наранявания или имуществени загуби в случай на небрежност.

La “Caution” informe des questions liées aux calamités qui peuvent causer des blessures mineures ou des dommages matériels en cas de negligence.

⚠ ЗАБЕ

„Забележка“ обяснява важна информация, свързана с монтажа, експлоатацията и управлението, а неспазването ѝ може да доведе до бедствие в случай на небрежност.

2.2. Символи за безопасност

Международната електротехническа комисия (IEC) е създала набор от символи за медицинско електронно оборудване, които класифицират връзката или предупреждават за потенциални опасности.
Класификациите и символите са показани по-долу.

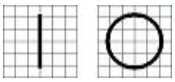	I и O на превключвателя за захранване означават съответно ВКЛ. и ИЗКЛ. (O sur l'interrupteur d'alimentation representent representent ON and OFF.)
	Този символ обозначава бележка за безопасност. Уверете се, че разбирате функцията на този контрол, преди да го използвате. Функцията на контрола е описана в съответното ръководство за потребителя или сервизно ръководство. (Ce symbole identifie une note de sécurité. Assurez-vous de comprendre la fonction de ce contrôle avant de l'utiliser. La fonction de contrôle est décrite dans le manuel d'utilisation ou d'entretien approprié.)
	Показва годината на производство и производителя. (Il indique l'année de fabrication et le fabricant.)
	Производител (Производител)
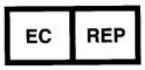	Упълномощен представител в Европейската общност (Representant autorisé dans la Communauté européenne)
	Променлив ток (Алтернатива на Курант)
	Постоянен ток (Курант континуум)
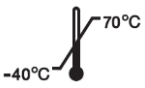	Ограничение на температурата (Ограничение на температурата)

	Дръжте на сухо място (Гардър ау сек)
	Маркировка за OEEO Изхвърляйте правилно електрическото и електронното оборудване (Марка WEEE) (Eliminer les équipements électriques et électroniques Correctement)
	CE маркировка (Марка CE)
	CE за RoHS Съответствие с Директивата за ограничение на опасните вещества 2011/65/EC (CE за RoHS) Съответствие с директива RoHS 2011/65 / UE)
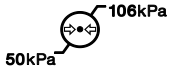	Ограничение на атмосферното налягане (Ограничение на атмосферното налягане)
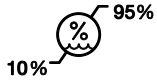	Ограничение на влажността (Ограничение на влажността)
	Посока на стека (Посока на стълба)
	Чупливо, боравете внимателно (Fragile, manipuler avec soin)
	Пазете от слънчева светлина (Tenir à l'écart de la lumière du soleil)
	Ограничение на слоя на стека (Ограничител на дивана)

	Не използвайте куки (Не използвайте плетене на една кука)
	Консултирайте се с инструкциите за употреба (Консултант с инструкции за използване)
	Символ на серийния номер (Symbole du numéro de série)
	Упълномощен представител в Швейцария (Representant autorisé dans la Suisse)

2.3. Фактори на околната среда

Избягвайте следните среди за работа или съхранение:

	Където оборудването е изложено на водни пари. Не работете с оборудването с мокри ръце.
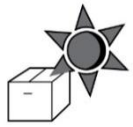	Където оборудването е изложено на пряка слънчева светлина.
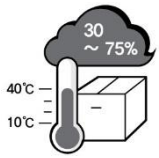	Където температурата се променя драстично. Нормалният работен температурен диапазон е от 10℃ до 40℃, Влажността е от 30% до 90%.
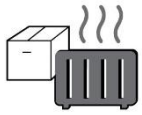	Където е близо до отоплителното оборудване.
	Където влажността е изключително висока или има проблем с вентилацията.
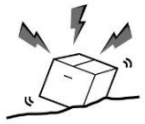	Където оборудването е подложено на прекомерни удари или вибрации.
	Където оборудването е изложено на химически материали или експлозивен газ.
	Внимавайте да не попадне прах, особено метален.
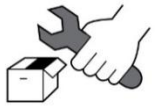	Не разглобявайте и не отваряйте продукта. Не сме отговорни за това просто така.



Внимавайте да не затворите вентилатора, разположен отстрани или отзад на оборудването.

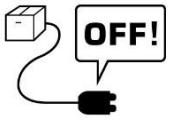

Не включвайте захранващия кабел в контакта, преди да е завършена връзката между устройствата на оборудването. Това може да доведе до дефект.



Издърпайте захранващия кабел, като държите щепсела, а не самия кабел.

Този инструмент може да издържи на следните условия:

1. Операция

- Диапазон на околната температура от 10℃~ 40℃(10°C ~ 38°C)
- Диапазон на относителна влажност от 30% ~ 90% (без кондензация)
- Диапазон на атмосферното налягане от 800 ~ 1060hpa

2. Транспорт

- Диапазон на околната температура от -40℃~ 70℃(-40°F ~ 158°F)
- Диапазон на относителна влажност от 10% ~ 95%
- Диапазон на атмосферно налягане от 500 ~ 1060hpa

3. Съхранение

- Диапазон на околната температура от -10℃~ 55℃(14°F ~ 131°F)
- Диапазон на относителна влажност от 10% ~ 95% (без кондензация)
- Диапазон на атмосферно налягане от 700 ~ 1060hpa

Избягвайте среди, където оборудването е изложено на прекомерни удари или вибрации.

2.4. Предпазни мерки

Това оборудване е разработен и тестван съгласно националните, както и международните стандарти за безопасност. Това гарантира много висока степен на безопасност за това устройство. Правилното боравене с това оборудване е задължително за безопасната му работа. Затова, моля, прочетете внимателно всички инструкции, преди да включите това устройство. За по-подробна информация, моля, свържете се с нашия отдел за обслужване на клиенти или с някой от нашите оторизирани представители.

1. Това оборудване не трябва да се използва (а) в зона с опасност от експлозия и (б) в присъствието на запалими, експлозивни или летливи разтворители като алкохол, бензен или подобни химикали.

2. Не поставяйте и не използвайте това устройство във влажни помещения. За нормална работа влажността трябва да се поддържа между 30 и 90%. Не излагайте устройството на водни пръски, капки или пръски вода. Не поставяйте съдове, съдържащи течности, течности или газове, върху електрическо оборудване или устройства.

3. Оборудването трябва да се използва само от или под пряко наблюдение на надлежно обучено и квалифицирано лице.

4. Поддръжка на това оборудване от страна на клиента може да се извършва само както е посочено в ръководството за потребителя. Всяка допълнителна поддръжка може да се извършва само от сервизни техници на HUVITZ или други упълномощени лица.

5. Производителят е отговорен за въздействието върху безопасността, надеждността и производителността на това оборудване само когато са изпълнени следните изисквания: (1) Електрическата инсталация в съответното помещение отговаря на спецификациите, посочени в това ръководство и (2) Това оборудване се използва, експлоатира и поддържа в съответствие с това ръководство.

6. Производителят не носи отговорност за щети, причинени от неоторизирана намеса в устройството(ата). Подобна намеса води до загуба на всякакви права за гаранционни претенции.

7. Само лица, преминали съответно обучение и инструкции, са упълномощени да инсталират, използват, работят и поддържат това оборудване.

8. Съхранявайте ръководството за потребителя на място, леснодостъпно по всяко време за лицата, работещи и поддържащи оборудването.

9. Моля, не дърпайте кабела. Винаги дръжте щепсела, когато изключвате кабелите.

10. Преди всяка операция, проверявайте визуално оборудването за външни механични повреди и за правилното му функциониране.

11. Не покривайте вентилационни решетки или процепи.

12. Това оборудване генерира, използва и може да излъчва радиочестотна енергия и, ако не е инсталирано и използвано в съответствие с инструкциите, може да причини вредни смущения на устройства в близост. Няма обаче гаранция, че смущения няма да възникнат в дадена инсталация. Ако това оборудване причинява вредни смущения на други устройства, което може да се определи чрез изключване и включване на оборудването, потребителят се насърчава да опита да коригира смущенията чрез една или повече от следните мерки:
    - Преориентирайте или преместете приемащото устройство.
    - Увеличете разстоянието между оборудването.
    - Свържете оборудването към контакт от електрическа верига, различна от тази, към която са свързани другите устройства.
    - Консултирайте се с производителя или техник на терен за помощ.

3

Характеристики

1. Ярки (LED), висококачествени изображения.

2. Тих, мигновен избор на графика.

3. 41 различни диаграми, включително: червени/зелени и поляризационни филтри, тестове за бинокулярен баланс, стерео тестове, тестове за несъответствие на фиксацията, тестове за сливане и тестове за анизейкония.

4. 34 маски (вертикална линия, хоризонтална линия и единичен символ).

5. Обхват на прожектиране 2,5 ~ 8 м (8 ~ 26 фута).

6. Безжично дистанционно управление.

7. Програмируемо от потребителя (2 програми, всяка с до 30 графики)

8. Лесно се свързва в мрежа с цифровия рефрактор на HUVITZ.

4

Бележки за използване на инструмента

1. Не удряйте и не изпускайте инструмента. Инструментът може да се повреди, ако бъде подложен на силен удар. Ударът може да повреди функцията на този инструмент. Работете с него внимателно.

2. Излагането на пряка слънчева светлина или много ярко осветление на закрито може да повлияе на резултатите от измерванията.

3. Ако искате да свържете това с друго оборудване, консултирайте се с дилъра.

4. Рязкото нагряване на помещението в студени зони ще доведе до кондензация на пари върху защитното стъкло в измервателния прозорец и върху оптичните части вътре в инструмента. В този случай изчакайте, докато кондензацията изчезне, преди да извършите измервания.

5. Поддържайте обектива от страната на изследваното лице чист. Ако е замърсен с други вещества или пръстов отпечатък, това може да причини грешка или неточни измервания.

6. Изключете захранването и се консултирайте с дилъра, когато по време на работа се появи дим, странни миризми или шум.

7. Не използвайте органични разтвори като алкохол, разредител, бензен и др. за почистване на повърхността на този инструмент. Това може да повреди инструмента.

8. Когато местите HCP-7000, винаги се уверявайте, че захранването е изключено, и след това повдигнете долната част на устройството с две ръце.

9. Ако оставите HCP-7000 без да го използвате за продължителни периоди от време, изключете захранването и го защитете с капак против прах.

5

Конфигурации

5.1. Основно тяло

Диаграмният проектор HCP-7000 се състои основно от корпус, стойка, екран и дистанционно управление.

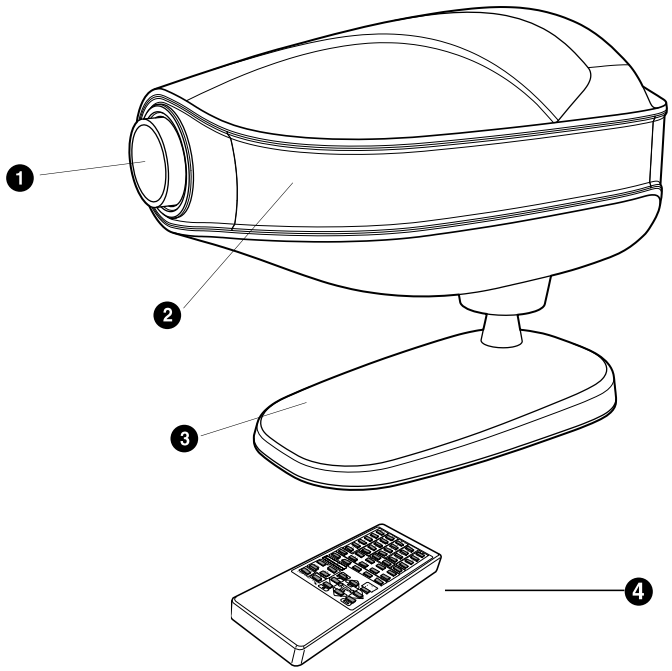

[Фиг. 1 Изглед отпред с дистанционно управление]

1. Проекционен обектив
2. Прозорец за приемане на инфрачервени лъчи
3. Стойка (за монтиране на маса)
4. Безжично дистанционно управление

5.2. Основно тяло, продължение.

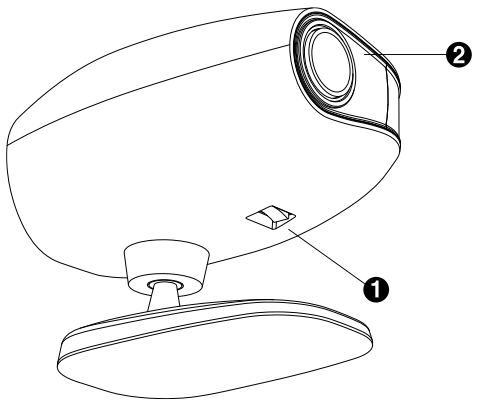

[Фиг. 2 Изглед отдолу]

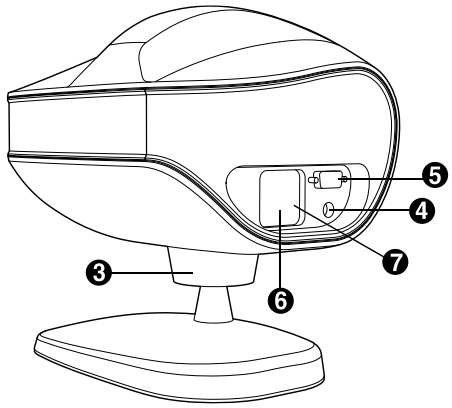

[Фиг. 3 Изглед отзад]

---

1. Бутон за включване/изключване на захранването 2. Светодиод за включване/изключване на захранването
3. Регулиране на накланянето 4. **CAN (**Мрежа от контролери**)**
5. **RS-232** комуникационен порт 6. Вход за променливотоково захранване

5.3. Аксесоари

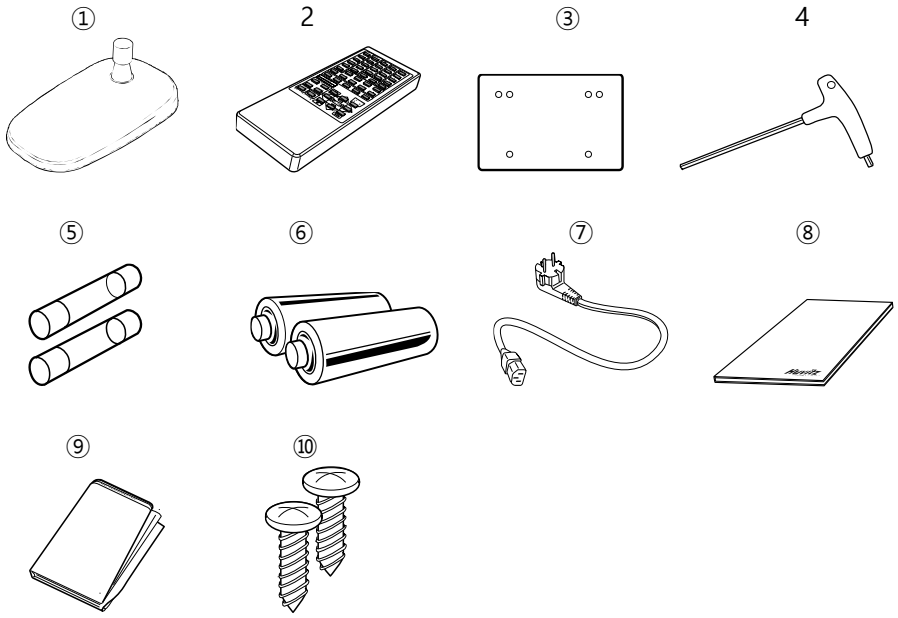

[Фиг. 4 Аксесоари]

---

1. Настолна стойка 2. Дистанционно управление 3. Екран
4. Гаечен ключ (4 мм) 5. Предпазител (250v 3.15A) 6. Батерии (2 броя размер AA)
7. Захранващ кабел 8. Ръководство за експлоатация 9. Прахозащитно покритие

6

Инсталация

6.1. Позиция на проектора на диаграми

Еднотръбният проектор трябва да бъде инсталиран на същото разстояние от екрана, както и пациентът.

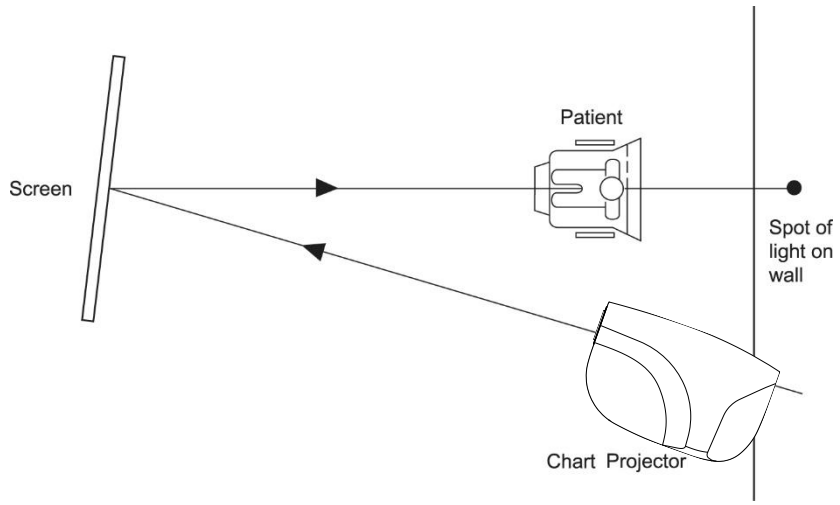

[Фиг. 6 Монтаж без огледала]

1. Инсталирайте графичния проектор на желаното място в рамките на 2,5~8 м (8~26 фута).
2. Задайте ъгъла на прожектиране на процесора за диаграми въз основа на екрана.
3. Прожектирайте диаграма „C“ с размери 0,05 (20/400, 6/120) върху екрана.
4. Настройте го за ярко и ясно изображение, като използвате фокусиращото колело.

6.2. Как да получите правилния размер на буквите и фокус (само за тип мащабиране)

1. Инсталирайте графичния проектор на желаното място от 2,5~8 м (8~26 фута)
2. Измерете разстоянието от пациента до екрана
3. Вижте тестовата скала, показана в Приложение A
4. Накарайте някой да държи тестовата везна на екрана
5. Прожектирайте буквата „C“ от 20/400(6/120, 0.05)
6. Регулирайте позицията на проектора напред или назад и завъртете фокусиращото колело, докато „C“ се фокусира рязко в рамките на съответната скала за разстояние.

7

Въвеждане и използване на програмата

7.1. Как да въведете потребителска програма

Стъпка 1. Натиснете бутона „ОСВЕТЛЕНИЕ“ веднъж.
Резултати: Светлината изгасва.

Стъпка 2. Натиснете бутона „PGM 1“ три пъти.
Резултати: Светлината ще светне и проекторът на диаграмата ще покаже първата диаграма на програмата по подразбиране.

Стъпка 3. Изберете първата диаграма за новата си програма.
Натиснете бутона „Програма ►“**веднъж**.

Стъпка 4. Изберете втората диаграма за новата си програма.
Натиснете бутона „Програма ►“**веднъж**.

Стъпка 5. Повторете стъпки 3 и 4, ако желаете, за общо тридесет графики на програма.

⚠ ЗАБЕЛЕЖ

Ако искате да проверите или промените предварително програмираната диаграма, натиснете бутона „Програмиране ◄“.

Стъпка 6. Натиснете бутона „PGM 1“ веднъж, за да запазите новата си програма.

⚠ ВНИМАН

Ако не натиснете бутона PGM1, програмата ви няма да бъде запазена.

Si vous n'appuyez pas sur le bouton PGM1, votre program ne sera pas enregistré

Програма № 2

Повторете стъпки от 1 до 6, като заместите „PGM 1“ с „PGM 2“..

7.2. Как да използвате съхранените си програми.

Стъпка 1. Натиснете „PGM 1“ или „PGM 2“, за да изберете желаната програма.

Стъпка 2. Използвайте „Програмата“►„или „Програма“◄„“, за да превъртите през запаметената програма.

8

Видове диаграми (тип C е стандартен)

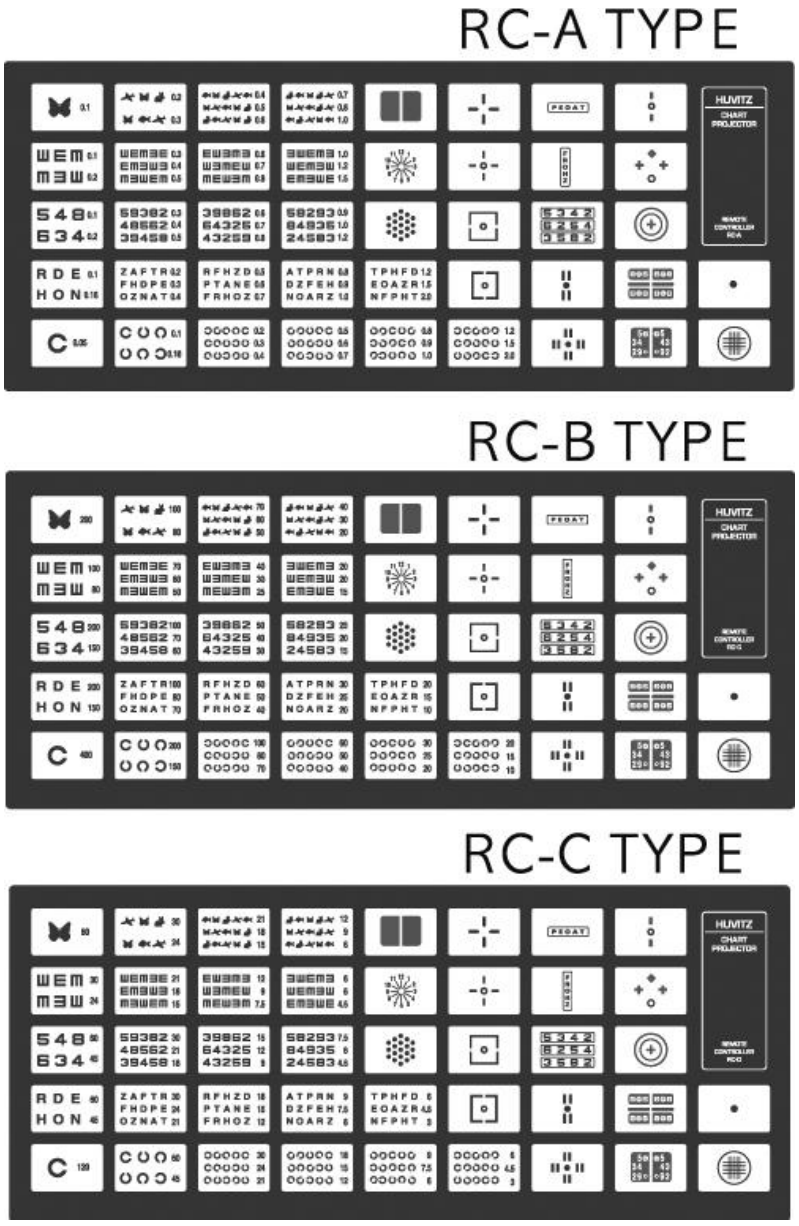

[Фиг. 7 Видове диаграми]

9

Поддръжка и ремонт

9.1. Смяна на предпазител

1. Изключете захранването и извадете захранващия кабел.
2. Издърпайте пластмасовия капак в долната част на контакта, за да смените предпазителя.

⚠ ПРЕДУПР

Не докосвайте проектора с мокри ръце. (Опасност от токов удар)

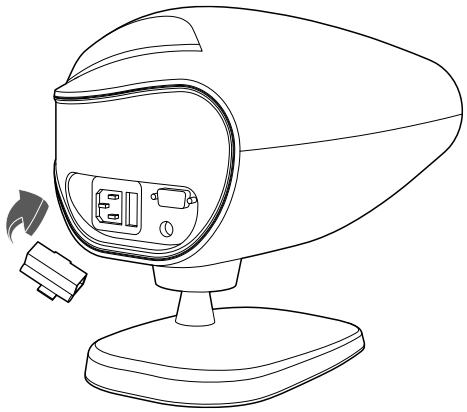

[Фиг. 8 Сглобка с предпазител]

9.2. Смяна на батерии за дистанционно управление

1. На капака на батерията на дистанционното управление, който да свалите.

2. Смяна на батерията и монтиране на капака на дистанционното управление.

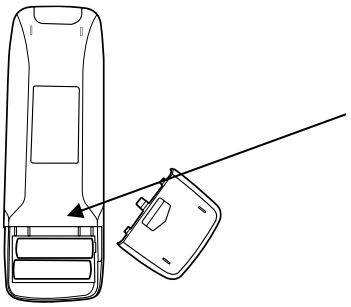

Батерия (2)

LR6(AA)1.5B

9.3. Почистване

1. Външният вид на продукта и екранът са сухи и се почистват с мека кърпа.

2. Обективът е мръсен, ако е сух и се почиства с мека кърпа.

9.4. Информация за изхвърляне



Този продукт се състои от устройства, които могат да съдържат живак, които трябва да бъдат рециклирани или изхвърлени в съответствие с местните, щатските или националните закони (В рамките на тази система, лампите за подсветка на монитора съдържат живак). Производството на това оборудване изисква добив и използване на природни ресурси. То може да съдържа опасни вещества за здравето и околната среда. За да се избегне разпространението на тези вещества в околната среда и да се намали натискът върху природните ресурси, ви препоръчваме да използвате подходящите системи за връщане. Тези системи ще използват повторно или ще рециклират по-голямата част от материалите на вашето излязло от употреба оборудване по безопасен начин. Символът на зачеркнат контейнер за боклук с колелца ви кани да използвате тези системи. Ако имате нужда от повече информация относно системите за събиране, повторно използване и рециклиране, моля, свържете се с вашия местен или регионален администратор на отпадъци. Можете също да се свържете с най-близкия ни представителен офис за повече информация относно екологичните характеристики или изхвърлянето на нашите продукти.

10

Спецификации

Диаграми	**41 графики - 34 маски, червено/зелено и поляризационни филтри**
Разстояние на проекцията	**2,5~8 м (по избор: екран 8 м)**
Скорост на въртене на диаграмата	**Средно 0,15 сек**
Увеличение на диаграмата	**30X (при разстояние от 5 м)**
Пестене на енергия	**Автоматично изключване на лампата (10 мин.)**
Програма	**2 програми с максимум 30 графики всяка**
Ъгъл на наклон	**15 градуса**
Захранване	**100-120V@50Hz: 1.0A 200-240V@60Hz: 0.5A**
Лампа	**LED 4W**
Предпазител	**250V, T3.15AL**
Размер	**270X182X230 мм**
Тегло	**3,44 кг (тяло: 3,06 кг + стойка: 0,38 кг)**

11

Списък с компоненти

11.1. Стандартни аксесоари

1. Стойка за маса
2. Дистанционно управление
3. Екран
4. Гаечен ключ (4 мм)
5. Предпазител (250v 3.15A)
6. Батерии (2 броя размер AA)
7. Захранващ кабел
8. Ръководство за оператора
9. Капак за прах
10. Винт (3*10)

12

Информация за услугата

Как да се свържете със сервиза: Ако има някакви проблеми с оборудването, моля, следвайте стъпките по-долу:

- Първо, вижте разделите 9. Поддръжка и ремонт според проблема, с който сте се сблъскали. След това следвайте предложените последователности.
- Ако проблемът продължава, първо се свържете с местния дистрибутор във вашата провинция или държава.
- Преди да се обадите на местния дистрибутор, е добре да проверите тази информация, като например номера на модела и серийния номер. За целта попълнете следната таблица веднага щом закупите нашия продукт. Можете да проверите тази информация по всяко време. Серийният номер се намира на гърба на това устройство. Серийният номер е уникален за това устройство. Трябва да запазите това ръководство като постоянен документ за вашата покупка. Моля, запазете касовата си бележка като доказателство за покупка.

Дата на покупка: _____

Име на дилъра: _____

Адрес на дилъра: _____

Телефонен номер на дилъра: _____

Номер на модел: _____

Сериен номер: _____

Ако не можете да се свържете с местния дистрибутор, можете директно да се свържете със сервизния отдел на HUVITZ, като използвате телефонния номер и адреса, посочени в таблицата по-долу.

Приложение A

Тестова скала. Дръжте тази тестова скала на екрана и според пречупващото разстояние от окото на пациента до екрана, например 3 м, 4 м, 5 м или 6 м, позиционирайте проектора назад и напред, за да пасне на диаграмата „C“ на проектора Alphabet 400 с рамката на скалата на фокус.

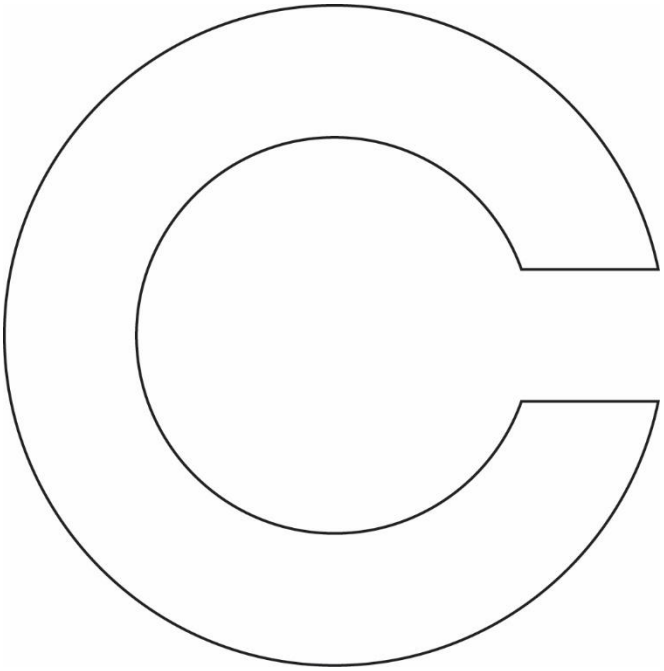

3 м

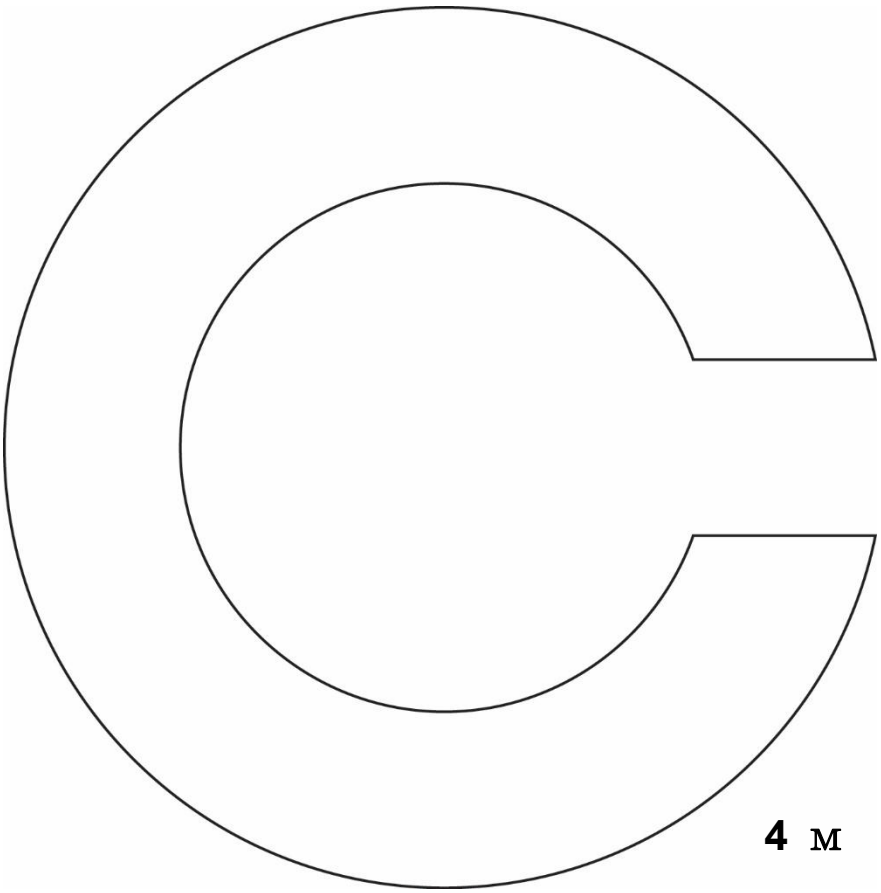
4 м

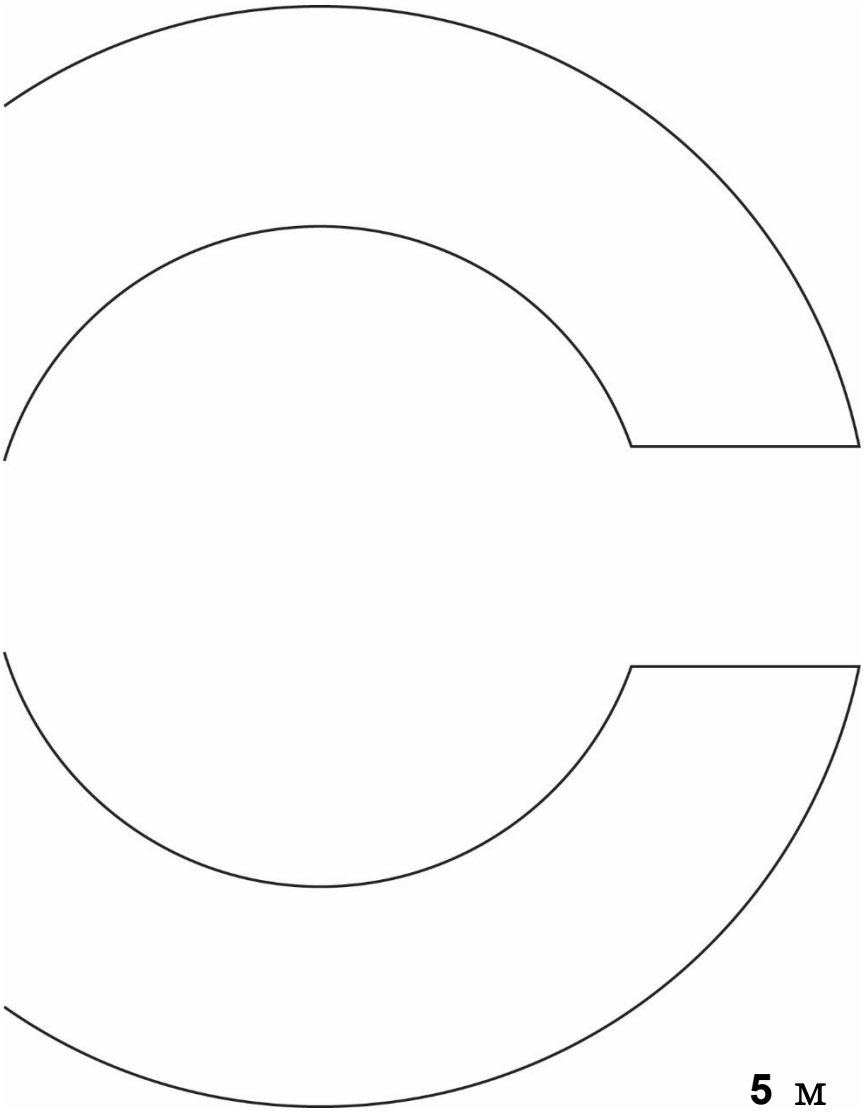
5 м

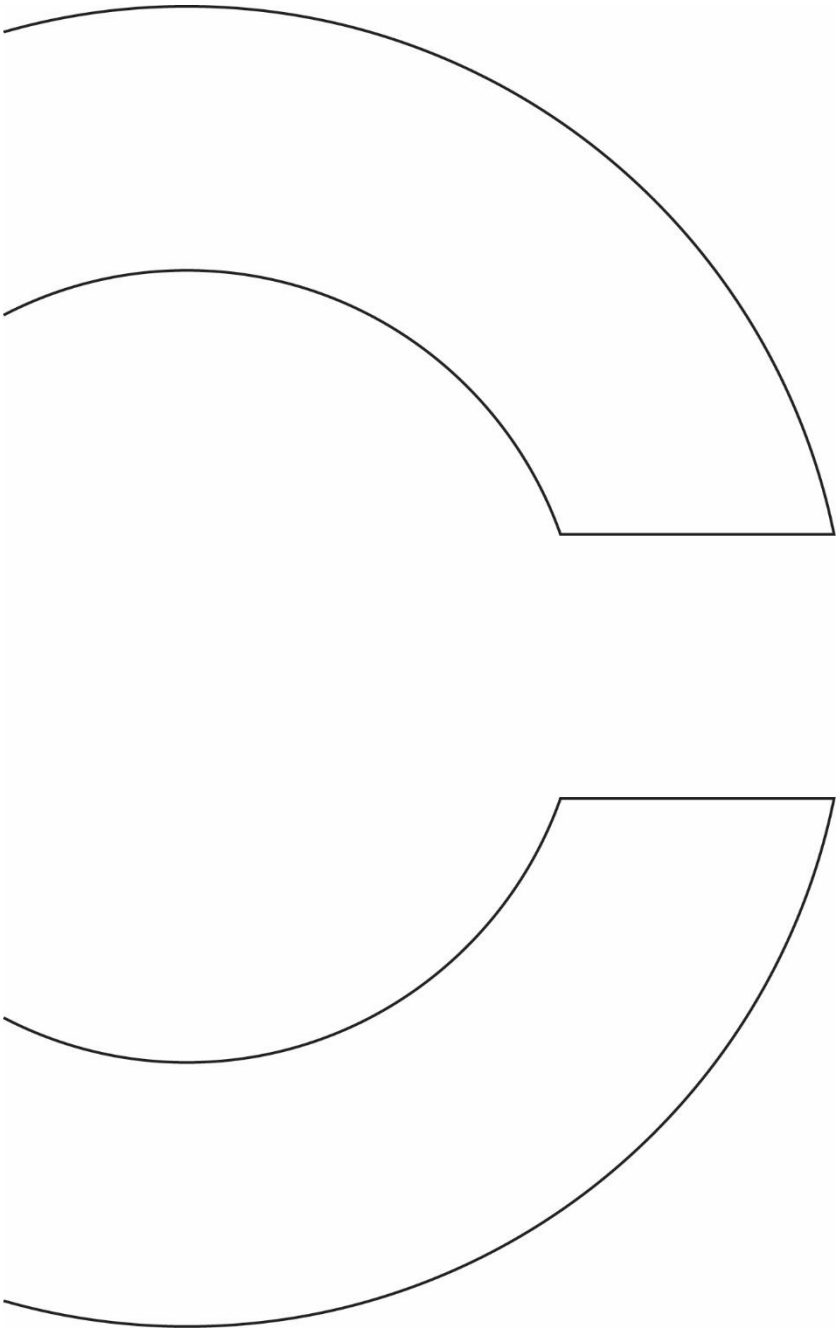

6 м