NOR

Huvitz

Kartprojektor

HCP-7000

BRUKERHÅNDBOK

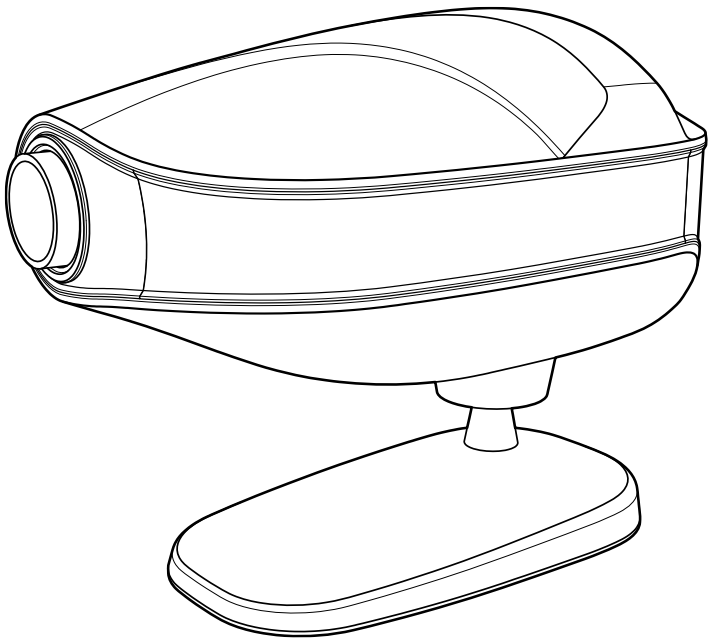

VIKTIG MERK

Dette produktet kan få funksjonsfeil på grunn av elektromagnetiske bølger forårsaket av bærbare personlige telefoner, sendere/mottakere, radiostyrte leker osv. Sørg for å unngå å bringe gjenstander som påvirker dette produktet i nærheten av produktet.

Informasjonen i denne publikasjonen er nøye kontrollert og antas å være helt nøyaktig på publiseringstidspunktet. HUVITZ påtar seg imidlertid intet ansvar for mulige feil eller utelatelser, eller for konsekvenser som følge av bruk av informasjonen heri.

HUVITZ forbeholder seg retten til å gjøre endringer i sine produkter eller produktspesifikasjoner når som helst og uten forvarsel, og er ikke pålagt å oppdatere denne dokumentasjonen for å gjenspeile slike endringer.

CE

9000NOR0006-A
(2024.01)

©2009–2010 HUVITZ Co., Ltd.
38, Burim-ro 170beon-gil, Dongan-gu, Anyang-si, Gyeonggi-do, 14055, Republikken Korea

Alle rettigheter er forbeholdt.
I henhold til lover om opphavsrett kan ikke denne håndboken kopieres, helt eller delvis, uten skriftlig samtykke fra HUVITZ Co., Ltd.

INNHOLD

1.Introduksjon 5

1.1. Oversikt over instrumentet 5

1.2. Klassifiseringer 5

1.3. Standarder 5

1.4. EMC-informasjon 6

2.Sikkerhetsinformasjon 8

2.1. Introduksjon 8

2.2. Sikkerhetssymboler 9

2.3. Miljøfaktorer 12

2.4. Sikkerhetsregler 14

3.Funksjoner.. 15

4.Merknader for bruk av instrumentet 16

5.Konfigurasjoner 17

5.1. Hoveddel 17

5.2. Hoveddel forts. 18

5.3. Tilbehør 19

6.Installasjon 20

6.1. Plassering av kartprojektoren 20

6.2. Slik får du riktig bokstavstørrelse og fokus (kun zoomtype) 21

7.Inndata og bruk av program 22

7.1. Slik legger du inn brukerens program 22

7.2. Slik bruker du lagrede programmer. 22

8.Diagramtyper (Type C er standard) 23

9.Vedlikehold og reparasjon 24

9.1. Sikringsbytte 24

9.2. Bytte av batterier til fjernkontrollen 25

9.3. Rensing 25

9.4. Avhendingsinformasjon 26

10.Spesifikasjoner 27

11.Komponentliste 28

11.1. Standardtilbehør 28

12.Serviceinformasjon 29

1

Introduksjon

1.1. Oversikt over instrumentet

HUVITZ HCP-7000 er en automatisk kartprojektor som tilbyr 41 forskjellige kart, inkludert røde/grønne og polariserte filtre for øyeoptometri. Brukere kan velge ønskede kart umiddelbart med en trådløs fjernkontroll. Kartene beveger seg raskt og stille. De to tilpassede programmene hjelper deg med å utføre en mer praktisk og effektiv undersøkelse. Du kan også utføre binokulære balansetester, stereotester, fikseringsforskjellstester, fusjonstester og aniseikoni-tester med HCP-7000. Dette automatiske kartprosjektet er kompatibelt med HUVITZ digitale refraktorer, HDR-7000 og 9000.
Utstyr beregnet for tilkobling til signalinngang og signalutgang skal være i samsvar med IEC60601-1 eller UL60601-1 harmonisert nasjonal standard, eller en kombinasjon av disse.
Hvis du er i tvil, kontakt en kvalifisert tekniker for å få hjelp.

1.2. Klassifiseringer

- Type beskyttelse mot elektrisk støt: Klasse I-utstyr
- Beskyttelsesgrad mot elektrisk støt: Ingen påførte deler
- Grad av beskyttelse mot inntrenging av vann: Vanlig
- Utstyr som ikke er egnet for bruk i nærvær av en brennbar anestesiblanding med luft eller med oksygen eller lystgass.

1.3. Standarder

LVD: IEC/EN60601-1
EMC: IEC/EN60601-1-2

1.4. EMC-informasjon

Produsentmelding – problemer med elektromagnetiske bølger

Problemer med elektromagnetiske bølger	
HCP-7000 skal brukes i det nedenfor nevnte miljøet med elektromagnetiske bølger. Kjøper eller bruker av HCP-7000 må bekrefte om HCP-7000 skal brukes i denne typen miljø.	
Feiltest	**Spørsmål om hensiktsmessighet**
RF-utslipp CISPR 11	Gruppe 1
RF-utslipp CISPR 11	Klasse A
Harmoniske utslipp IEC 61000-3-2	Klasse A
Spenningsfluktuasjoner/flimmer IEC 61000-3-3	Overholder

Produsentkunngjøring – toleranse for elektromagnetiske bølger

toleranse for elektromagnetiske bølger		
HCP-7000 skal brukes i det nedenfor angitte elektromagnetiske bølgemiljøet. Kunder og brukere av HCP-7000 må garantere at HCP-7000 vil bli brukt i denne typen miljø.		
Toleransetest	**IEC 60601 testnivå**	**Hensiktsmessighetsnivå**
Elektrostatisk utladning (ESD) IEC 61000 - 4 - 2	kontakt ±8 kV i luften ±15 kV	Merknad1)* kontakt ±8 kV i luften ±15 kV
Elektrisk hurtig transienter/bust IEC 61000 - 4 - 4	Strømforsyningslinje ±2 kV inngangs-/utgangslinje ±1 kV	Strømforsyningslinje ±2 kV inngangs-/utgangslinje ±1 kV
Bølge IEC 61000 - 4 - 5	mellom linjene ±1 kV mellom linje og jording ±2 kV	differensialmodus ±1 kV fellesmodus ±2 kV
Spenningsfall, øyeblikkelig avbrudd, spenningsfluktuasjon på strømforsyningslinjen IEC 61000 - 4 - 11	For 0,5 sykluser < 5 % UT (UT > 95 % reduksjon) For 5 sykluser 40 % UT (UTs reduksjon på 60 %) For 25 sykluser 70 % UT (UTs 30 % reduksjon) I 5 sekunder < 5 % *U*T(UT > 95 % reduksjon)	For 0,5 sykluser < 5 % UT (UT > 95 % reduksjon) For 5 sykluser, 40 % *U*T(UTs 60 % reduksjon) For 25 sykluser, 70 % UT (UTs 30 % reduksjon) I 5 sekunder, < 5 % *U*T(UT > 95 % reduksjon)
Magnetfelt for strømfrekvens (50/60 Hz) IEC 61000 - 4 - 8	30 A/m	30 A/m
Annen UT er vekselstrømspenningen før godkjenning av testnivået.		

Merknad 1)* ESD-testen vil bli utført med skrue, spak, signalporter, kabinett, display, måleknapp og strømbryter, inkludert VCP/HCP, som kriterium 'A'. Kriteriene for tilkobling av ekstern skjerm vil imidlertid bli brukt som kriteriene 'B', fordi flimringsfenomenet ved tilkobling av ekstern skjerm under forstyrrelser fra elektrostatisk utladning ikke påvirker det grunnleggende kravet.

Toleranse for elektromagnetiske bølger		
HCP-7000 skal brukes i det elektromagnetiske bølgemiljøet som er nevnt nedenfor. Kjøper eller bruker av HCP-7000 må bekrefte om HCP-7000 er utstedt i dette miljøet.		
Toleransetest	**IEC 60601 testforhold**	**Hensiktsmessighetsnivå**
Konduktivitet RF elektromagnetisk felt IEC 61000 - 4–6	3 Vrms 150 kHz~80 MHz	3 Vrms
Radioaktivitet RF elektromagnetisk felttoleranse IEC 61000 - 4 - 3	10 V/m 80 MHz~2,7 GHz omfang	10 V/m

2

Sikkerhetsinformasjon

2.1. Introduksjon

Sikkerhet er alles ansvar. Sikker bruk av dette utstyret avhenger i stor grad av installatør, bruker, operatør og vedlikeholder. Det er viktig at personell studerer og blir kjent med hele denne håndboken før de prøver å installere, bruke, rengjøre, utføre service på eller justere dette utstyret og tilhørende tilbehør. Det er avgjørende at instruksjonene i denne håndboken er fullt ut forstått og fulgt for å forbedre sikkerheten for pasienten og brukeren/operatøren. Det er av denne grunn at følgende sikkerhetsmerknader er plassert på riktig måte i teksten i denne håndboken for å fremheve sikkerhetsrelatert informasjon eller informasjon som krever spesiell vekt. Alle brukere, operatører og vedlikeholdere må være kjent med og være spesielt oppmerksomme på alle advarsler og forholdsregler som er inkludert heri.

⚠ ADVARSEL

«Advarsel» advarer mot eksistensen av ulykker som kan forårsake alvorlig personskade, død eller tap av eiendom i tilfelle uaktsomhet.

"Warning" møtte en garde contre l'existence de calamités pouvant entraîner des blessures graves, la mort ou la perte de biens en cas de négligence.

⚠ FORSIKTI

«Forsiktig» informerer om forhold knyttet til ulykker som kan forårsake mindre skader eller tap av eiendom i tilfelle uaktsomhet.

La "Caution" informe des spørsmål ligger aux calamités qui peuvent causer des blessures mineures eller des dommages matériels en cas de négligence.

⚠ NOTE

«Merknad» forklarer viktig informasjon knyttet til installasjon, drift og administrasjon, og manglende overholdelse kan føre til katastrofe ved uaktsomhet.

2.2. Sikkerhetssymboler

Den internasjonale elektrotekniske kommisjonen (IEC) har etablert et sett med symboler for medisinsk elektronisk utstyr, som klassifiserer en forbindelse eller advarer om potensielle farer. Klassifiseringene og symbolene er vist nedenfor.

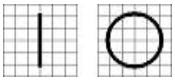	I og O på strømbryteren representerer henholdsvis PÅ og AV. (O sur l'interrupteur d'alimentation représentent henholdsvis PÅ og AV.)
	Dette symbolet identifiserer en sikkerhetsmerknad. Sørg for at du forstår funksjonen til denne kontrollen før du bruker den. Kontrollfunksjonen er beskrevet i den aktuelle bruker- eller servicehåndboken. (Ce symbole identifie une note de sécurité. Assurez-vous de comprendre la fonction de ce contrôle avant de l'utiliser. La fonction de contrôle est décrite dans le manuel d'utilisation ou d'entretien approprié.)
	Den angir produksjonsår og produsent. (Il indique l'année de fabrication et le fabricant.)
	Produsent (Fabrikant)
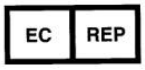	Autorisert representant i Det europeiske fellesskap (Representant autorisé dans la Communauté européenne)
	Vekselstrøm (Courant-alternativ)
	Likestrøm (Courant fortsetter)
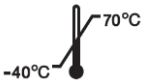	Temperaturbegrensning (Temperaturbegrensning)

	Holdes tørt (Hold deg oppdatert)
	WEEE-merket Kast elektrisk og elektronisk utstyr på riktig måte (Merke WEEE) (Éliminer les équipements électriques et électroniques korreksjon)
	CE-merke (Marque CE)
	CE for RoHS Samsvar med RoHS-direktivet 2011/65/EU (CE i henhold til RoHS) Conformité à la direktiv RoHS 2011/65 / UE)
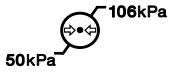	Begrensning av atmosfærisk trykk (Limitation depression atmosphérique)
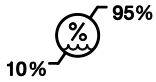	Fuktighetsbegrensning (Fuktighetsgrense)
	Stabelretning (Retning mot pilen)
	Skjør, håndter forsiktig (Skjør, manipuler med soin)
	Holdes unna sollys (Tenir à l'écart de la lumière du soleil)
	Begrensning av stakklag (Begrens stablesofaen)

	Ikke bruk kroker (Ikke bruk noen hekling)
	Se bruksanvisningen (Konsulter instruksjoner for bruk)
	Serienummersymbol (Symbole du numéro de serie)
	Autorisert representant i Sveits (Representant autorisé dans la Suisse)

2.3. Miljøfaktorer

Unngå følgende miljøer for drift eller lagring:

	Der utstyret er utsatt for vanndamp. Ikke bruk utstyret med våte hender.
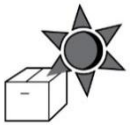	Der utstyret er utsatt for direkte sollys.
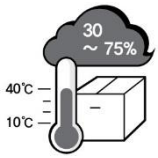	Der temperaturen endrer seg ekstremt. Normalt driftstemperaturområde erfra 10℃ til 40℃, Luftfuktigheten er fra 30 % til 90 %.
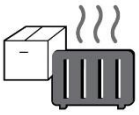	Der det er i nærheten av varmeutstyret.
	Der luftfuktigheten er ekstremt høy eller det er et ventilasjonsproblem.
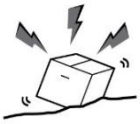	Der utstyret er utsatt for kraftige støt eller vibrasjoner.
	Der utstyr er utsatt for kjemisk materiale eller eksplosiv gass.
	Vær forsiktig så du ikke støter inn støv, spesielt metall.
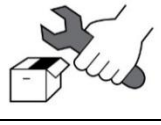	Ikke demonter eller åpne produktet. Vi er ikke ansvarlige for det uten grunn.



Vær forsiktig så du ikke lukker viften som er plassert på siden eller baksiden av utstyret.



Ikke koble strømledningen til stikkontakten før tilkoblingen mellom enhetene på utstyret er fullført. Dette kan føre til feil.



Trekk ut strømledningen mens du holder i støpselet, ikke i ledningen.

Dette instrumentet tåler følgende forhold:

1. Drift

- Et omgivelsestemperaturområde på 10℃~ 40℃(10 °C ~ 38 °C)
- Et relativ fuktighetsområde på 30 % ~ 90 % (uten kondens)
- Et atmosfærisk trykkområde på 800 ~ 1060 hpa

2. Transport

- Et omgivelsestemperaturområde på -40℃~ 70℃(-40°F ~ 158°F)
- Et relativ fuktighetsområde på 10 % ~ 95 %
- Et atmosfæretrykkområde på 500 ~ 1060 hpa

3. Lagring

- Et omgivelsestemperaturområde på -10℃~ 55℃(14°F ~ 131°F)
- Et relativ fuktighetsområde på 10 % ~ 95 % (uten kondens)
- Et atmosfæretrykkområde på 700 ~ 1060 hpa

Unngå miljøer der utstyret utsettes for kraftige støt eller vibrasjoner.

2.4. Sikkerhetsregler

Dette utstyret er utviklet og testet i henhold til nasjonale så vel som internasjonale sikkerhetsstandarder. Dette garanterer en svært høy grad av sikkerhet for denne enheten. Riktig håndtering av dette utstyret er avgjørende for sikker drift. Les derfor nøye gjennom alle instruksjonene før du slår på denne enheten. For mer detaljert informasjon, vennligst kontakt vår kundeserviceavdeling eller en av våre autoriserte representanter.

1. Dette utstyret må ikke brukes (a) i et område med eksplosjonsfare og (b) i nærvær av brannfarlige, eksplosive eller flyktige løsemidler som alkohol, benzen eller lignende kjemikalier.

2. Ikke plasser eller bruk denne enheten i fuktige rom. Fuktigheten bør opprettholdes mellom 30 og 90 % for normal drift. Ikke utsett enheten for vannsprut, dryppende vann eller vannsprut. Ikke plasser beholdere som inneholder væsker, væsker eller gasser oppå elektrisk utstyr eller enheter.

3. Utstyret må kun brukes av, eller under direkte tilsyn av, en person med tilstrekkelig opplæring og kvalifikasjon.

4. Kundevedlikehold av dette utstyret må kun utføres som angitt i brukerhåndboken. Alt ytterligere vedlikehold må kun utføres av HUVITZ-serviceteknikere eller andre autoriserte personer.

5. Produsenten er kun ansvarlig for effekter på sikkerhet, pålitelighet og ytelse til dette utstyret når følgende krav er oppfylt:
   (1) Den elektriske installasjonen i det aktuelle rommet samsvarer med spesifikasjonene som er angitt i denne håndboken, og (2) Dette utstyret brukes, drives og vedlikeholdes i henhold til denne håndboken.

6. Produsenten er ikke ansvarlig for skader forårsaket av uautorisert inngrep i enheten(e). Slik inngrep vil føre til tap av retten til å kreve garanti.

7. Kun personer som har gjennomgått riktig opplæring og instruksjoner er autorisert til å installere, bruke, betjene og vedlikeholde dette utstyret.

8. Oppbevar brukerhåndboken på et sted som er lett tilgjengelig til enhver tid for personer som betjener og vedlikeholder utstyret.

9. Ikke dra i noen kabler. Hold alltid i støpselet når du kobler fra kabler.

10. Før hver bruk, kontroller utstyret visuelt for utvendige mekaniske skader og for korrekt funksjon.

11. Ikke dekk til ventilasjonsgitter eller -sprekker.

12. Dette utstyret genererer, bruker og kan utstråle radiofrekvensenergi, og hvis det ikke installeres og brukes i samsvar med instruksjonene, kan det forårsake skadelig interferens på andre enheter i nærheten. Det er imidlertid ingen garanti for at interferens ikke vil oppstå i en bestemt installasjon. Hvis dette utstyret forårsaker skadelig interferens på andre enheter, noe som kan avgjøres ved å slå utstyret av og på, oppfordres brukeren til å prøve å korrigere interferensen ved hjelp av ett eller flere av følgende tiltak:
    - Endre eller flytt mottakerenheten.
    - Øk avstanden mellom utstyret.
    - Koble utstyret til en stikkontakt på en annen krets enn den de andre enhetene er koblet til.
    - Kontakt produsenten eller en feltservicetekniker for å få hjelp.

3

Funksjoner

1. Lyssterke (LED) bilder av høy kvalitet.
2. Stille, øyeblikkelig kartvalg.
3. 41 forskjellige diagrammer, inkludert: rød/grønn og polariserende filtre, kikkertbalansetester, stereotester, fikseringsforskjellstester, fusjonstester og aniseikoni-tester.
4. 34 masker (vertikal linje, horisontal linje og enkelttegn).
5. Projeksjonsrekkevidde på 2,5 ~ 8 m (8 ~ 26 fot).
6. Trådløs fjernkontroll.
7. Brukerprogrammerbar (2 programmer med opptil 30 diagrammer hver)
8. Enkel nettverkstilkobling med HUVITZ sin digitale refraktor.

4

Merknader for bruk av instrumentet

1. Ikke slå eller slipp instrumentet. Instrumentet kan bli skadet hvis det får et kraftig støt. Støtet kan skade instrumentets funksjon. Håndter det forsiktig.

2. Eksponering for direkte sollys eller svært sterkt innendørslys kan påvirke måleresultatene.

3. Hvis du ønsker å koble dette til annet utstyr, kontakt forhandleren.

4. Plutselig oppvarming av rommet i kalde områder vil føre til kondensering av damp på beskyttelsesglasset i målevinduet og på optiske deler inne i instrumentet. I dette tilfellet, vent til kondensen forsvinner før du utfører målinger.

5. Hold objektivglasset på undersøkersiden rent. Hvis det er flekket med andre stoffer eller et fingeravtrykk, kan det føre til feil eller unøyaktige målinger.

6. Koble fra strømforsyningen og kontakt forhandleren hvis det er røyk, merkelig lukt eller støy under arbeid.

7. Ikke bruk organiske løsninger som alkohol, tynner, benzen osv. til å rengjøre overflaten på dette instrumentet. Det kan skade instrumentet.

8. Når du flytter HCP-7000, må du alltid sørge for at strømforsyningen er slått av, og deretter løfte bunnen av enheten med begge hender.

9. Hvis du lar HCP-7000 stå ubrukt over lengre tid, må du koble fra strømforsyningen og beskytte enheten med et støvdeksel.

5

Konfigurasjoner

5.1. Hoveddel

HCP-7000-kartprojektoren består hovedsakelig av et kabinett, stativ, lerret og fjernkontroll.

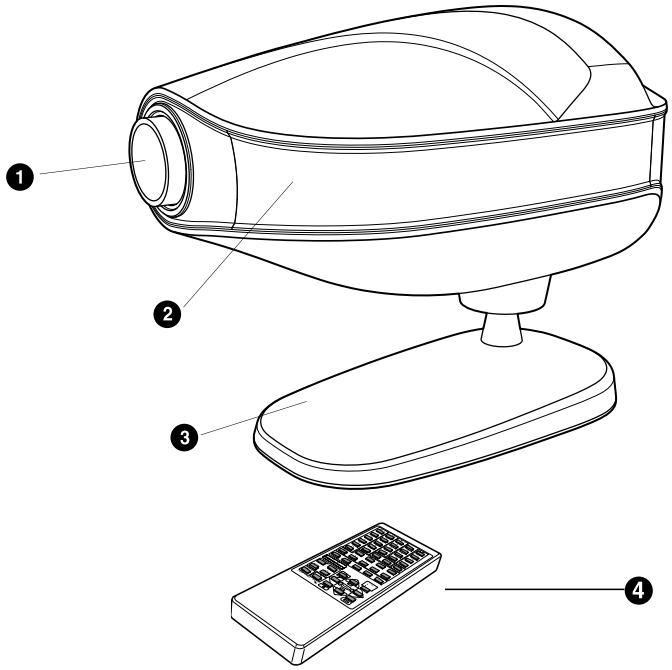

[Fig. 1 Forfra med fjernkontroll]

1. Projeksjonslinse **2. IR-mottaksvindu**
3. Stativ (bordmontering) **4. Trådløs fjernkontroll**

5.2. Hoveddel forts.

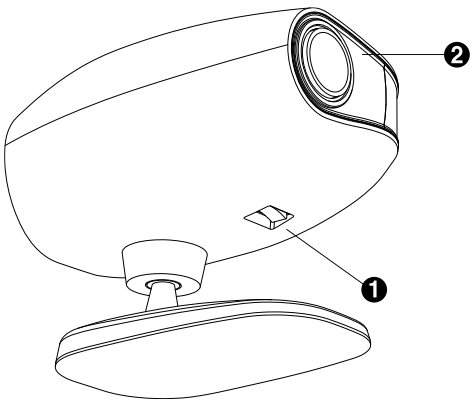

[Fig. 2 Bunnvisning]

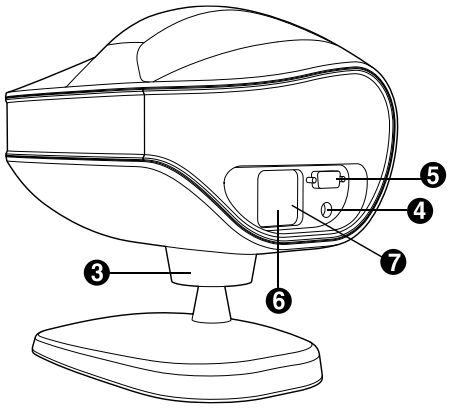

[Fig. 3 Bakfra]

---

1. Strøm av/på-bryter 2. Strøm PÅ/AV-LED
3. Vippejustering 4. CAN (Controller Area Network)
5. RS-232 kommunikasjonsport 6. AC strøminntak
7. Sikringsholder

5.3. Tilbehør

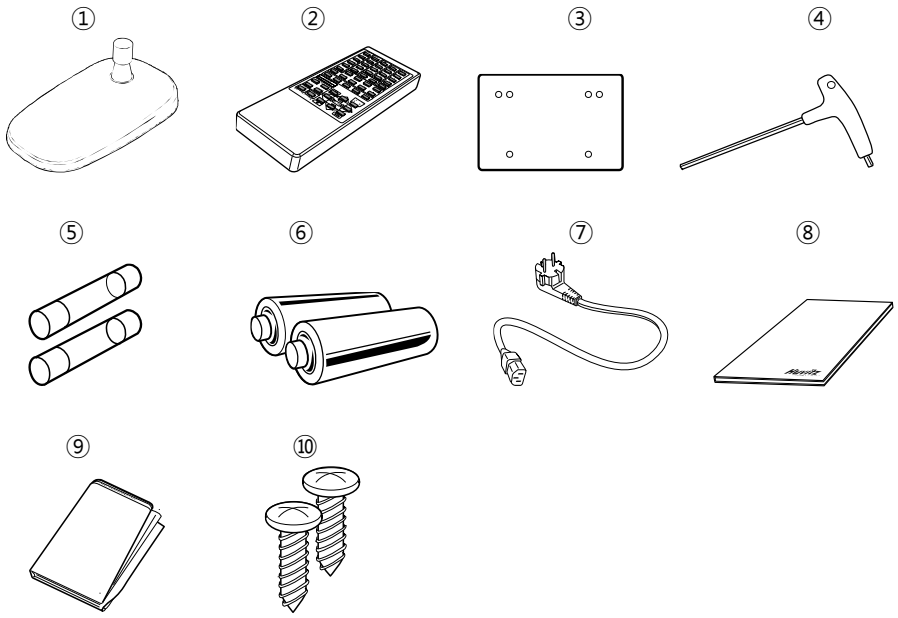

[Figur 4 Tilbehør]

1. Bordstativ 2. Fjernkontroll 3. Skjerm
4. Skiftenøkkel (4 mm) 5. Sikring (250v 3,15A) 6. Batterier (2 stk. AA)
7. Strømkabel 8. Bruksanvisning 9. Støvdeksel
10. Skrue (3*10)

6

Installasjon

6.1. Plassering av kartprojektoren

Enkeltrørsprojektoren må installeres i samme avstand fra lerretet som pasienten.

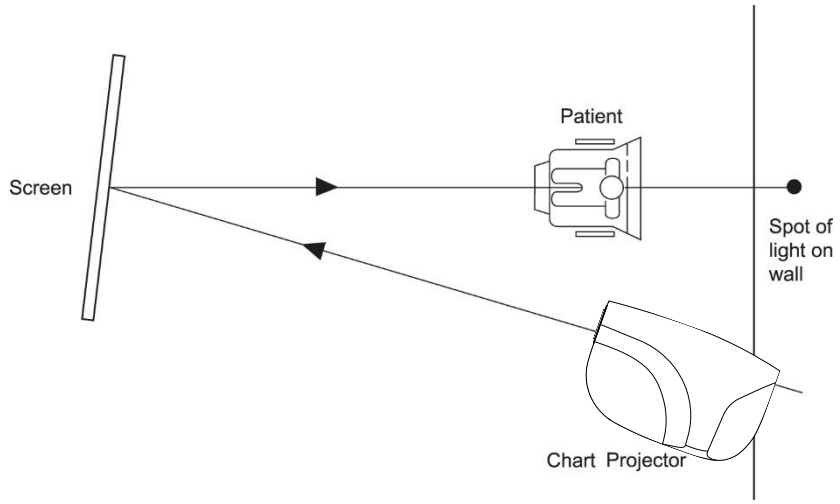

[Fig. 6 Montering uten speil]

1. Installer kartprojektoren på ønsket posisjon innenfor 2,5–8 m (8–26 fot).
2. Angi projeksjonsvinkelen til kartprosessoren basert på skjermen.
3. Projiser 0,05 (20/400, 6/120) «C»-diagrammet på skjermen.
4. Juster den for et lyst og klart bilde ved hjelp av fokuseringshjulet.

6.2. Slik får du riktig bokstavstørrelse og fokus (kun zoomtype)

1. Installer kartprojektoren på ønsket posisjon på 2,5–8 m (8–26 fot)
2. Mål avstanden fra pasienten til skjermen
3. Se testskalaen som er vist i tillegg A.
4. Få noen til å holde testvekten mot skjermen
5. Projiser 20/400 (6/120, 0,05) alfabetet «C»
6. Juster projektorens posisjon fremover eller bakover, og vri fokuseringshjulet til «C» er i skarpt fokus innenfor den respektive avstandsskalaen.

7

Inndata og bruk av program

7.1. Slik legger du inn brukerens program

Trinn 1. Trykk på «LIGHT»-knappen én gang.
Results: The light goes out.

Step 2. Press the “PGM 1” button three times.
Results: The light will come on and the chart projector will display the first chart of the default program.

Step 3. Select the first chart for your new program.
Press the “Program ►” button **once**.

Step 4. Select the second chart for your new program.
Press the “Program ►” button **once**.

Step 5. Repeat steps 3 & 4 as desired for a total of thirty charts per program.

⚠ NOTE

If you want to check or modify the previously programmed chart, press the “Program ◄” button.

Step 6. Press the “PGM 1” button one time to save your new program.

⚠ CAUTION

If you do not press the PGM1 button, your program will not be saved.

Si vous n'appuyez pas sur le bouton PGM1, votre programme ne sera pas enregistré

Program No. 2
Repeat Steps 1 through 6 substituting “PGM 2” for “PGM 1”.

7.2. How to use your stored programs.

Step 1. Press “ PGM 1 ” or “PGM 2” to select the program of your choice.

Step 2. Use the “Program►” or “Program◄” to scroll through your stored program.

8

Types of Chart (Type C is Standard)

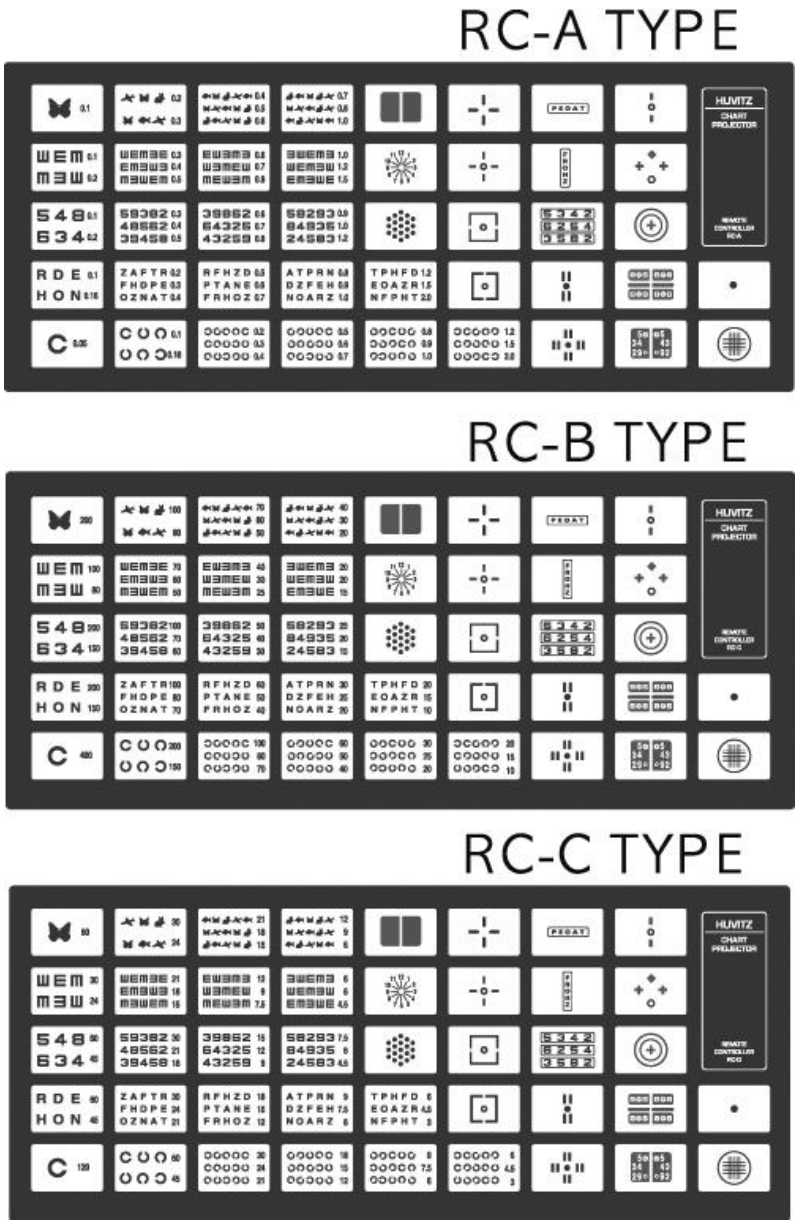

[Fig. 7 Types of Chart]

9

Maintenance and Repair

9.1. Fuse Replacement

1. Turn off power, and disconnect the power cord.
2. Pull out the plastic cover at the lower part of power socket, to replace the fuse.

⚠ WARNING

Do not touch the projector with wet hands. (Risk of electric shock)

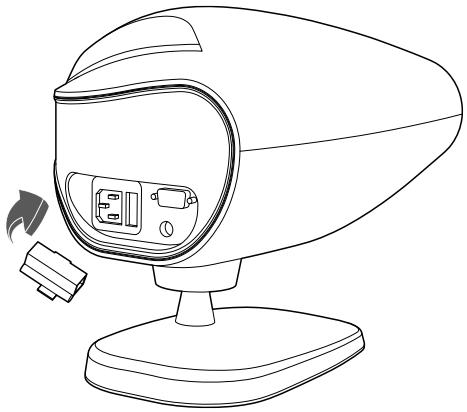

[Fig. 8 Fuse assembly]

9.2. Remote Control batteries Replacement

1. On the remote control battery cover to remove.

2. Battery replacement and remote control cover is mounting.

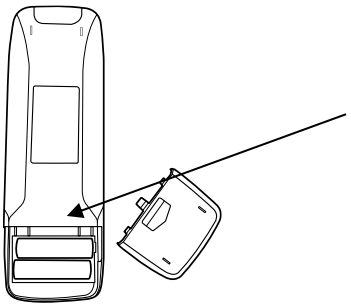

Battery(2)

LR6(AA)1.5V

9.3. Cleansing

1. Product appearance and screen is dry and clean with a soft cloth.

2. The lens is messy if dry and clean with a soft cloth.

9.4. Disposal Information



This product consists of devices that may contain mercury, which must be recycled or disposed of in accordance with local, state, or country laws (Within this system, the backlight lamps in the monitor display contain mercury). This equipment has required the extraction and use of natural resources for its production. It may contain hazardous substances for health and environment. In order to avoid the dissemination of those substances in the environment and to diminish the pressure on natural resources, we encourage you to use the appropriate take-back systems. Those systems will reuse or recycle most of the materials of your end-of-life equipment in a sound way.The crossed-out wheeled bin symbol invites you to use those systems. If you need more information on the collection, reuse and recycling systems, please contact your local or regional waste administrator. You can also contact our nearest representative office for more information on the environmental performances or disposal of our products

10

Specifications

Charts	**41charts -34 mask, Red/green& Polarization Filters**
Distance of projection	**2.5~8m(Optional: 8m screen)**
Chart Rotation Speed	**Average 0.15 sec**
Chart magnification	**30X (When 5m distance)**
Power saving	**Automatic Lamp Off (10 min)**
Program	**2 programs with a maximum of 30 charts each**
Tilt angle	**15 degrees**
Strømforsyning	**100–120 V ved 50 Hz: 1,0 A** **200–240 V ved 60 Hz: 0,5 A**
Lampe	**LED 4W**
Sikring	**250V, T3.15AL**
Dimensjon	**270 x 182 x 230 mm**
Vekt	**3,44 kg (Kropp: 3,06 kg + Stativ: 0,38 kg)**

11

Komponentliste

11.1. Standardtilbehør

1. Bordstativ
2. Fjernkontroll
3. Skjerm
4. Skiftenøkkel (4 mm)
5. Sikring (250v 3,15A)
6. Batterier (2 stk. AA)
7. Strømkabel
8. Brukerhåndbok
9. Støvdeksel
10. Skrue (3*10)

12

Serviceinformasjon

Slik kontakter du service: Hvis det er problemer med utstyret, følg trinnene nedenfor:

- Først av alt, se avsnitt 9. Vedlikehold og reparasjon i henhold til problemet du støter på. Følg deretter de foreslåtte sekvensene.
- Hvis problemet vedvarer, må du først kontakte den lokale distributøren i din provins eller ditt land.
- Før du ringer den lokale distributøren, bør du sjekke denne informasjonen, for eksempel modell- og serienummer. For å gjøre dette, fyll ut tabellen nedenfor så snart du kjøper produktet vårt. Du kan slå opp denne informasjonen når som helst. Serienummeret finnes på baksiden av denne enheten. Serienummeret er unikt for denne enheten. Du bør ta vare på denne håndboken som en permanent dokumentasjon på kjøpet ditt. Vennligst ta vare på kjøpskvitteringen som kjøpsbevis.

Kjøpsdato: _____

Forhandlerens navn: _____

Forhandleradresse: _____

Forhandlerens telefonnummer: _____

Modellnr.: _____

Serienummer: _____

Hvis du ikke får kontakt med din lokale distributør, kan du kontakte serviceavdelingen til HUVITZ direkte ved å bruke telefonnummeret og adressen som er oppført i tabellen nedenfor.

Tillegg A

Testskala Hold denne testskalaen mot skjermen, og i henhold til brytningsavstanden fra pasientens øye til skjermen, for eksempel 3 m, 4 m, 5 m eller 6 m, plasser projektoren bakover og fremover for å tilpasse projektorens alfabet 400-diagram "C" med denne skalaen i skarpt fokus.

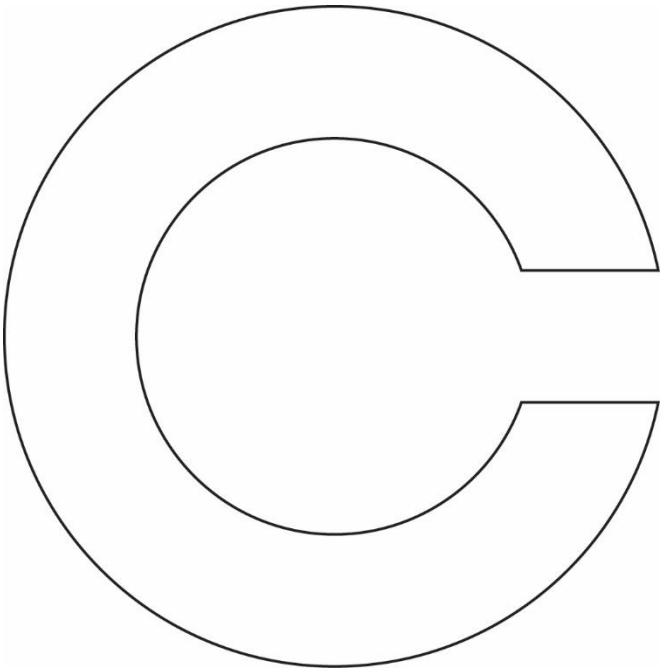

3

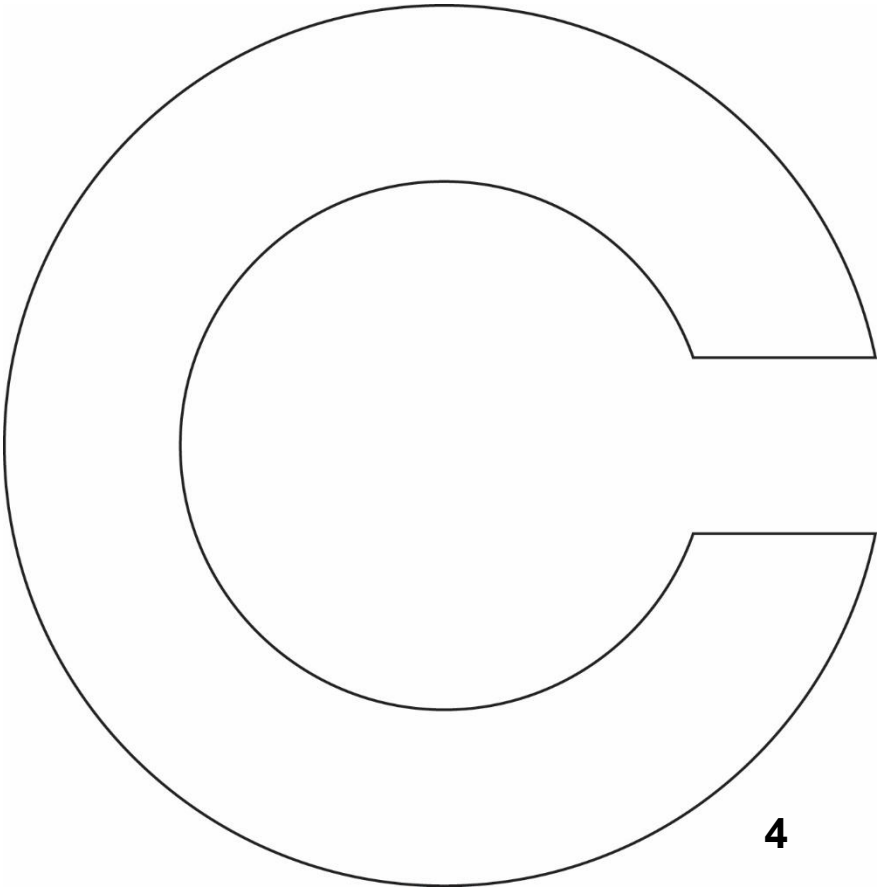

4

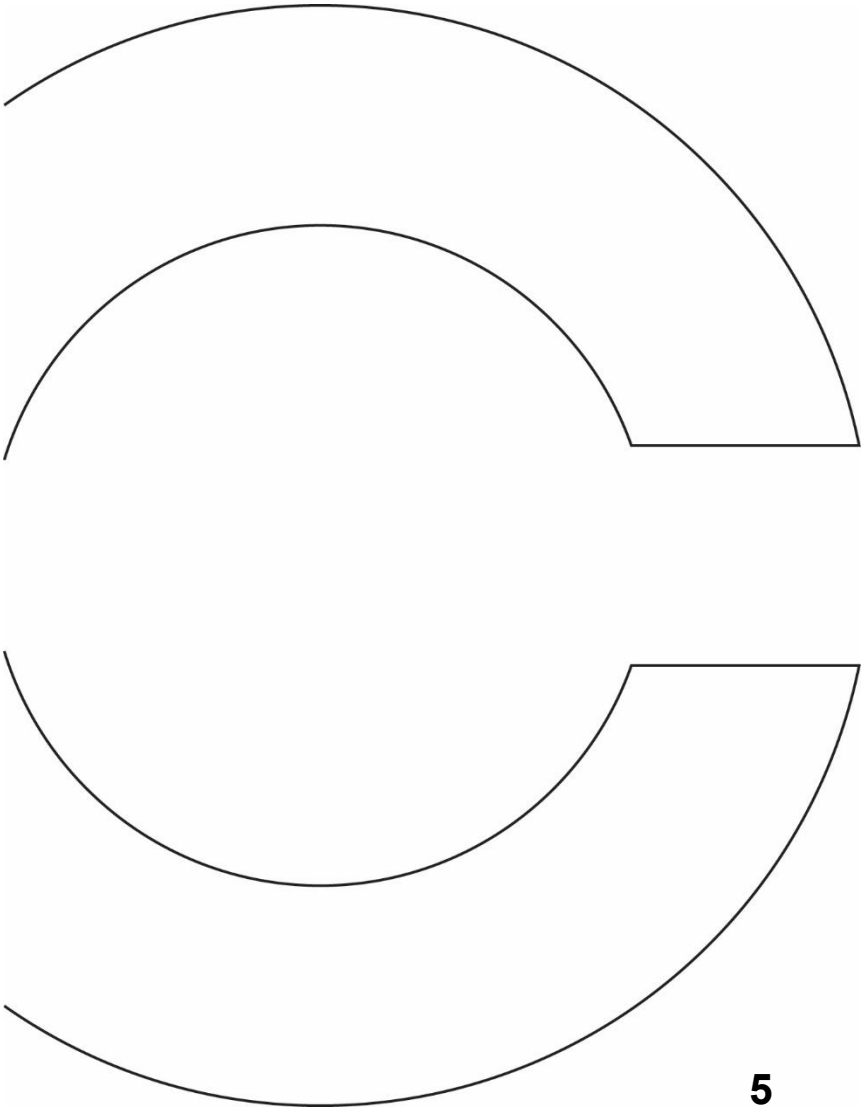

5

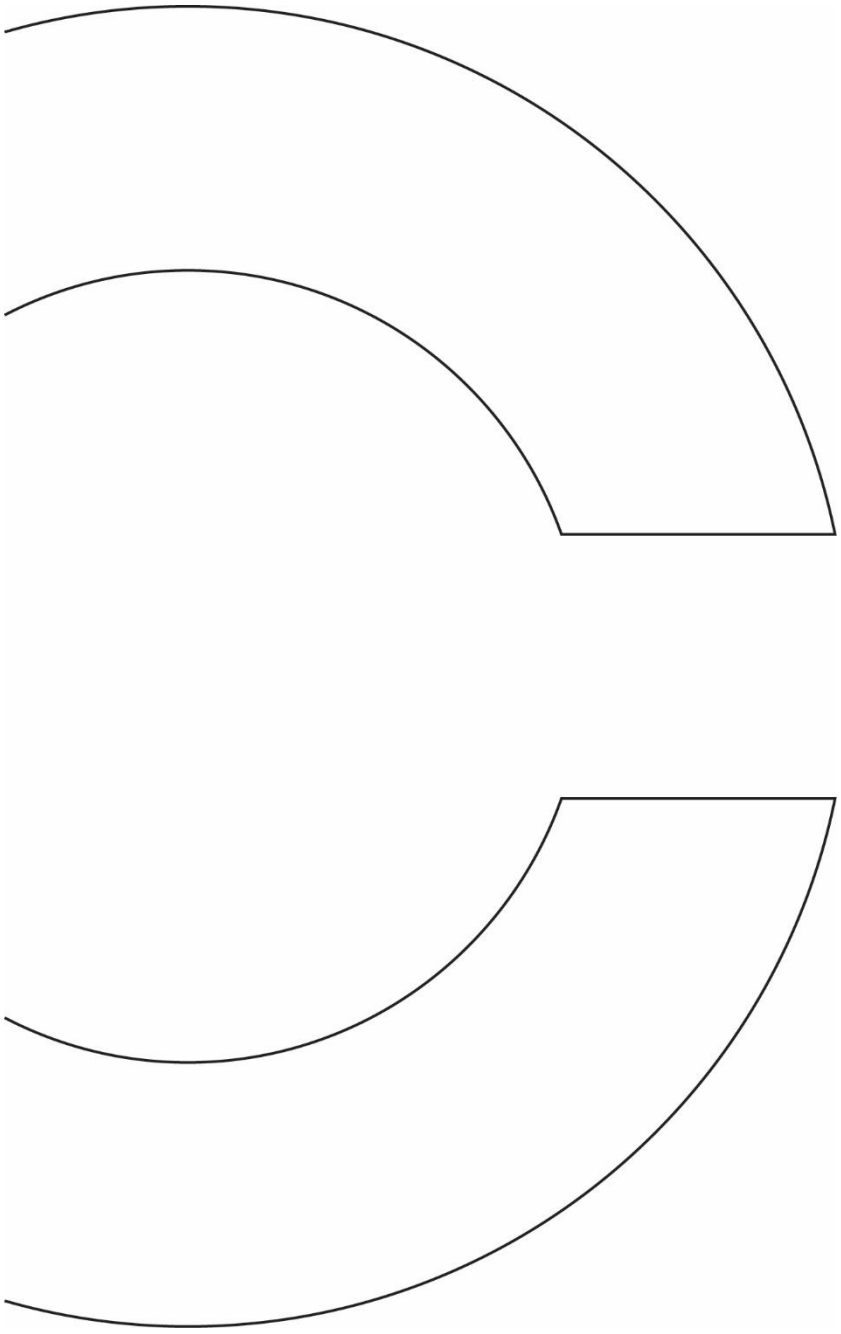

6