SLV

Huvitz

Projektor grafikonov

HCP-7000

UPORABNIŠKI PRIROČNIK

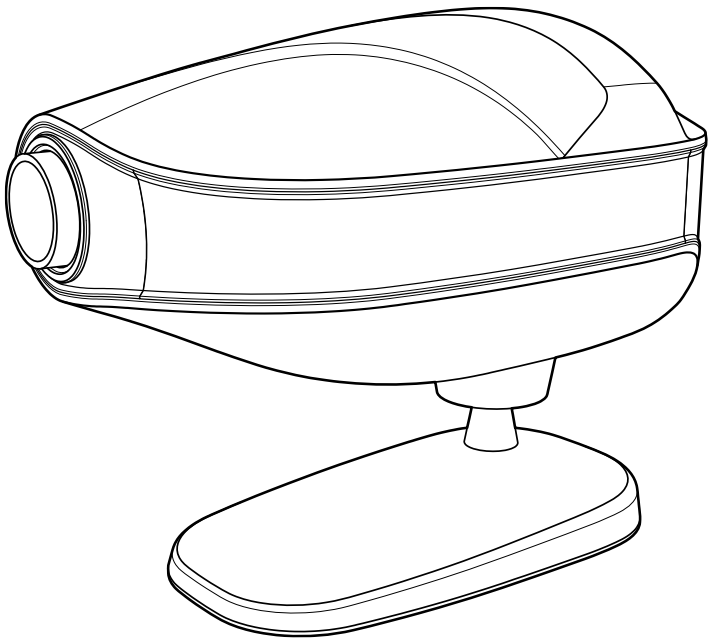

POMEMBNO OBVESTILO

Ta izdelek lahko ne deluje pravilno zaradi elektromagnetnih valov, ki jih povzročajo prenosni osebni telefoni, oddajniki-sprejemniki, radijsko vodene igrače itd. Pazite, da v bližino izdelka ne približujete predmetov, kot so ti, ki lahko vplivajo na ta izdelek.

Informacije v tej publikaciji so bile skrbno preverjene in veljajo za popolnoma točne v času objave. Vendar HUVITZ ne prevzema nobene odgovornosti za morebitne napake ali opustitve ali za kakršne koli posledice, ki izhajajo iz uporabe informacij, ki jih vsebuje ta publikacija.

HUVITZ si pridržuje pravico do sprememb svojih izdelkov ali specifikacij izdelkov kadar koli in brez predhodnega obvestila ter ni dolžan posodobiti te dokumentacije, da bi odražala takšne spremembe.

CE

9000SLV0006-A
(2024.01)

©2009–2010 HUVITZ d.o.o.

38, Burim-ro 170beon-gil, Dongan-gu, Anyang-si, Gyeonggi-do, 14055, Republika Koreja

Vse pravice so pridržane.
V skladu z zakoni o avtorskih pravicah tega priročnika ni dovoljeno kopirati, niti v celoti niti delno, brez predhodnega pisnega soglasja podjetja HUVITZ Co., Ltd.

VSEBINA

1.Uvod 5

1.1. Oris instrumenta ... 5

1.2. Klasifikacije ... 5

1.3. Standardi ... 5

1.4. Informacije o elektromagnetni združljivosti ... 6

2.Varnostne informacije ... 8

2.1. Uvod 8

2.2. Varnostni simboli ... 9

2.3. Okoljski dejavniki ... 12

2.4. Varnostni ukrepi ... 14

3.Značilnosti 15

4.Opombe za uporabo instrumenta ... 16

5.Konfiguracije ... 17

5.1. Glavni del ... 17

5.2. Glavni del, nadaljevanje ... 18

5.3. Dodatki 19

6.Namestitev ... 20

6.1. Položaj projektorja grafikonov ... 20

6.2. Kako doseči pravilno velikost črk in ostrenje (samo pri vrsti povečave) ... 21

7.Vnos in uporaba programa ... 22

7.1. Kako vnesti uporabniški program ... 22

7.2. Kako uporabljati shranjene programe. ... 22

8.Vrste grafikonov (tip C je standarden) ... 23

9.Vzdrževanje in popravila ... 24

9.1. Zamenjava varovalke ... 24

9.2. Zamenjava baterij daljinskega upravljalnika ... 25

9.3. Čiščenje ... 25

9.4. Informacije o odstranjevanju ... 26

10.Specifikacije **27**

11.Seznam komponent **28**

11.1. Standardna dodatna oprema 28

12.Informacije o storitvah **29**

1

Uvod

1.1. Oris instrumenta

HUVITZ HCP-7000 je avtomatski projektor kart, ki ponuja 41 različnih kart, vključno z rdečimi/zelenimi in polariziranimi filtri za očesno optometrijo. Uporabniki lahko želene karte izberejo v trenutku z brezžičnim daljinskim upravljalnikom. Karte se premikajo hitro in tiho. Prilagojena dva programa vam bosta pomagala pri priročnejšem in učinkovitejšem pregledu. S HCP-7000 lahko izvajate tudi binokularne teste ravnotežja, stereo teste, teste fiksacijske disparitete, teste fuzije in teste anizeikonije. Ta avtomatski projektor kart je združljiv z digitalnim refraktorjem HUVITZ, HDR-7000 in 9000.
Oprema, namenjena za priključitev na vhodni in izhodni signal, mora biti v skladu z usklajenim nacionalnim standardom IEC60601-1 ali UL60601-1 ali njuno kombinacijo.
V primeru dvoma se za pomoč obrnite na usposobljenega tehnika.

1.2. Klasifikacije

- Vrsta zaščite pred električnim udarom: Oprema razreda I
- Stopnja zaščite pred električnim udarom: Brez delujočih delov
- Stopnja zaščite pred vdorom vode: Navadna
- Oprema ni primerna za uporabo v prisotnosti vnetljive anestetične mešanice z zrakom ali s kisikom ali dušikovim oksidom.

1.3. Standardi

LVD: IEC/EN60601-1
Elektromagnetna združljivost: IEC/EN60601-1-2

1.4. Informacije o elektromagnetni združljivosti

Obvestilo proizvajalca – težave z elektromagnetnimi valovi

Težave z elektromagnetnimi valovi	
HCP-7000 je treba uporabljati v spodaj omenjenem okolju elektromagnetnih valov. Kupec ali uporabnik HCP-7000 mora potrditi, ali se HCP-7000 uporablja v takšnem okolju.	
Preizkus težav	**Vprašanje ustreznosti**
Radiofrekvenčne emisije CISPR 11	Skupina 1
Radiofrekvenčne emisije CISPR 11	Razred A
Harmonske emisije IEC 61000-3-2	Razred A
Nihanje napetosti/utripanje IEC 61000-3-3	Ustreza

Obvestilo proizvajalca – toleranca elektromagnetnih valov

toleranca elektromagnetnih valov		
HCP-7000 se sme uporabljati v spodaj navedenem okolju elektromagnetnih valov. Stranka in uporabnik HCP-7000 morata zagotoviti, da bo HCP-7000 uporabljen v takšnem okolju.		
Tolerančni test	**IEC 60601 raven testa**	**Raven ustreznosti**
Elektrostatična razelektritev (ESD) IEC 61000-4-2	kontakt ±8 kV v zraku ±15 kV	Opomba1)* kontakt ±8 kV v zraku ±15 kV
Električni hitri prehodni/padec IEC 61000-4-4	napajalni vod ±2 kV vhodna/izhodna linija ±1 kV	napajalni vod ±2 kV vhodna/izhodna linija ±1 kV
Preval IEC 61000-4-5	med linijami ±1 kV med vodnikom in ozemljitvijo ±2 kV	diferencialni način ±1 kV skupni način ±2 kV
Padec napetosti, trenutna prekinitev, nihanje napetosti na vhodnem napajalnem vodu IEC 61000-4-11	Za 0,5 cikla < 5 % UT (UT se zmanjša za > 95 %) Za 5 ciklov 40 % UT (60 % zmanjšanje UT) Za 25 ciklov 70 % UT (30-odstotno zmanjšanje UT) Za 5 sekund < 5 % *U*T (zmanjšanje UT za > 95 %)	Za 0,5 cikla < 5 % UT (UT se zmanjša za > 95 %) Za 5 ciklov, 40 % *U*T (60-odstotno zmanjšanje UT) Za 25 ciklov, 70 % UT (30-odstotno zmanjšanje UT) Za 5 sekund, < 5 % *U*T (zmanjšanje UT za > 95 %)
Magnetno polje omrežne frekvence (50/60 Hz) IEC 61000-4-8	30 A/m	30 A/m
Druga UT je napetost izmeničnega toka pred odobritvijo preskusne ravni.		

Opomba 1)* Preizkus ESD bo izveden z vijakom, ročico, signalnimi priključki, ohišjem, zaslonom, merilnim gumbom in stikalom za vklop, vključno z VCP/HCP kot merilom 'A'. Vendar bo uporabljeno merilo 'B' za priključitev zunanjega monitorja, ker pojav utripanja pri priključitvi zunanjega monitorja med motnjami elektrostatične razelektritve ne vpliva na bistvene zahteve.

Toleranca elektromagnetnih valov		
HCP-7000 se uporablja v spodaj navedenem okolju elektromagnetnih valov. Kupec ali uporabnik HCP-7000 mora potrditi, ali je bil HCP-7000 izdan za to okolje.		
Tolerančni test	**IEC 60601 preskusni pogoji**	**Raven ustreznosti**
Prevodnost RF elektromagnetnega polja IEC 61000-4–6	3 Vrms 150 kHz~80 MHz	3 Vrms
Toleranca radioaktivnosti na elektromagnetno polje IEC 61000-4–3	10 V/m 80 MHz~2,7 GHz obseg	10 V/m

2

Varnostne informacije

2.1. Uvod

Varnost je odgovornost vseh. Varna uporaba te opreme je v veliki meri odvisna od monterja, uporabnika, upravljavca in vzdrževalca. Nujno je, da osebje pred namestitvijo, uporabo, čiščenjem, servisiranjem ali prilagajanjem te opreme in vse pripadajoče dodatne opreme preuči in se seznani s celotnim priročnikom. Izjemno pomembno je, da se navodila v tem priročniku v celoti razumejo in upoštevajo, da se poveča varnost pacienta in uporabnika/upravljavca. Zaradi tega so naslednja varnostna obvestila ustrezno umeščena v besedilo tega priročnika, da se poudarijo varnostne informacije ali informacije, ki zahtevajo poseben poudarek. Vsi uporabniki, upravljavci in vzdrževalci morajo biti seznanjeni z vsemi opozorili in previdnostnimi ukrepi, ki so vključeni v ta priročnik, in jim biti še posebej pozorni.

⚠ OPOZORIL

»Opozorilo« svari pred nevarnostjo nesreče, ki lahko v primeru malomarnosti povzroči hude telesne poškodbe, smrt ali materialno škodo.

”Opozorilo” met en garde contre l'existence de calamités pouvant entraîner des blessures graves, la mort ou la perte de biens en cas de negligence.

⚠ POZOR

»Pozor« obvešča o zadevah, povezanih z nesrečo, ki lahko v primeru malomarnosti povzroči manjše telesne poškodbe ali materialno škodo.

La “Caution” informe des questions liées aux calamités qui peuvent causer des blessures mineures ou des dommages matériels en cas de negligence.

⚠ OPOM

»Opomba« pojasnjuje pomembne informacije v zvezi z namestitvijo, delovanjem in upravljanjem, neupoštevanje pa lahko v primeru malomarnosti povzroči nesrečo.

2.2. Varnostni simboli

Mednarodna elektrotehnična komisija (IEC) je določila niz simbolov za medicinsko elektronsko opremo, ki razvrščajo povezave ali opozarjajo na morebitne nevarnosti.
Klasifikacije in simboli so prikazani spodaj.

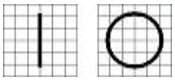	I in O na stikalu za vklop predstavljata VKLOP oziroma IZKLOP. (O sur l'interrupteur d'alimentation representent ON in OFF.)
	Ta simbol označuje varnostno opozorilo. Pred uporabo tega krmilnika se prepričajte, da razumete njegovo delovanje. Funkcija krmilnika je opisana v ustreznem uporabniškem ali servisnem priročniku. (Ce symbole identifie une note de sécurité. Assurez-vous de comprendre la fonction de ce contrôle avant de l'utiliser. La fonction de contrôle est décrite dans le manuel d'utilisation ou d'entretien approprié.)
	Označuje leto izdelave in proizvajalca. (Il indique l'année de fabrication et le fabricant.)
	Proizvajalec (Izdelovalec)
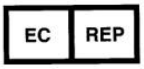	Pooblaščeni zastopnik v Evropski skupnosti (Représentant avtorisé dans la Communauté européenne)
	Izmenični tok (Courantova alternativa)
	Enosmerni tok (Sodniški nadaljevanje)
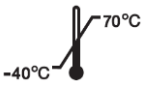	Omejitev temperature (Omejitev temperature)

	Hraniti na suhem mestu (Garder au sec)
	Oznaka OEEO Pravilno odlaganje električne in elektronske opreme (Blagovna znamka OEEO) (Éliminer les équipements électriques et électroniques Correctement)
	Oznaka CE (Marque CE)
	CE za RoHS Skladnost z direktivo RoHS 2011/65/EU (CE za RoHS) Skladnost z direktivo RoHS 2011/65 / UE)
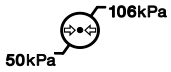	Omejitev atmosferskega tlaka (Limitation de pression atmosphérique)
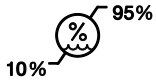	Omejitev vlažnosti (Omejitev vlažnosti)
	Smer sklada (Smer kupa)
	Krhko, ravnajte previdno (Fragile, manipuler avec soin)
	Hraniti ločeno od sončne svetlobe (Tenir à l'écart de la lumière du soleil)
	Omejitev plasti sklada (Omejevalnik ležišča kupa)

	Ne uporabljajte kavljev (Ne uporabljajte kvačkanja.)
	Za uporabo glejte navodila (Consulter les guides d'utilisation)
	Simbol serijske številke (Symbole du numéro de série)
	Pooblaščeni zastopnik v Švici (Représentant avtorisé dans la Suisse)

2.3. Okoljski dejavniki

Med delovanjem ali shranjevanjem se izogibajte naslednjim okoljem:

	Kjer je oprema izpostavljena vodni pari. Ne upravljajte opreme z mokrimi rokami.
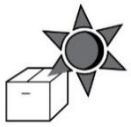	Kjer je oprema izpostavljena neposredni sončni svetlobi.
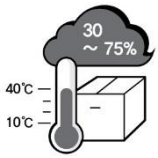	Kjer se temperatura močno spreminja. Normalno delovno temperaturno območje jeod 10℃ do 40℃, Vlažnost je od 30 % do 90 %.
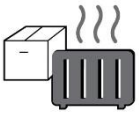	Kjer je v bližini ogrevalne opreme.
	Kjer je vlažnost izjemno visoka ali obstajajo težave z prezračevanjem.
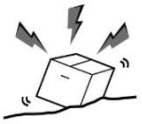	Kjer je oprema izpostavljena prekomernim udarcem ali vibracijam.
	Kjer je oprema izpostavljena kemičnim snovem ali eksplozivnemu plinu.
	Pazite, da ne vstavite prahu, zlasti kovinskega.
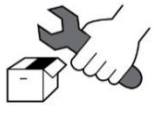	Izdelka ne razstavljajte ali odpirajte. Nismo za to kar tako odgovorni.



Pazite, da ne zaprete ventilatorja, ki se nahaja na stranski ali zadnji strani opreme.



Napajalnega kabla ne priključujte v vtičnico, preden ni vzpostavljena povezava med napravami v opremi. To lahko povzroči okvaro.

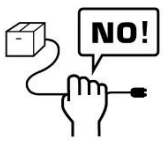

Pri izvleki napajalnega kabla držite vtič, ne za kabel.

To orodje lahko prenese naslednje pogoje:

1. Delovanje

- Območje temperature okolice od 10℃~40℃(10 °C ~ 38 °C)
- Relativna vlažnost od 30 % do 90 % (brez kondenzacije)
- Območje atmosferskega tlaka od 800 do 1060 hpa

2. Prevoz

- Temperaturno območje okolice od -40℃~ 70℃(-40°F ~ 158°F)
- Relativna vlažnost od 10 % do 95 %
- Območje atmosferskega tlaka od 500 do 1060 hpa

3. Skladiščenje

- Temperaturno območje okolice od -10℃~55℃(14°F ~ 131°F)
- Relativna vlažnost od 10 % do 95 % (brez kondenzacije)
- Območje atmosferskega tlaka od 700 do 1060 hpa

Izogibajte se okoljem, kjer je oprema izpostavljena prekomernim udarcem ali vibracijam.

2.4. Varnostni ukrepi

Ta oprema je bil razvit in preizkušen v skladu z nacionalnimi in mednarodnimi varnostnimi standardi. To zagotavlja zelo visoko stopnjo varnosti te naprave. Pravilno ravnanje s to opremo je nujno za varno delovanje. Zato pred vklopom naprave natančno preberite vsa navodila. Za podrobnejše informacije se obrnite na našo službo za stranke ali enega od naših pooblaščenih zastopnikov.

1. Ta oprema se ne sme uporabljati (a) na območju, kjer obstaja nevarnost eksplozije, in (b) v prisotnosti vnetljivih, eksplozivnih ali hlapnih topil, kot so alkohol, benzen ali podobne kemikalije.

2. Naprave ne postavljajte in ne uporabljajte v vlažnih prostorih. Za normalno delovanje mora biti vlažnost med 30 in 90 %. Naprave ne izpostavljajte brizganju vode, kapljajoči vodi ali brizgajoči vodi. Na električno opremo ali naprave ne postavljajte posod s tekočinami, tekočinami ali plini.

3. Opremo sme upravljati samo ustrezno usposobljena in kvalificirana oseba ali pa se ta upravlja pod njenim neposrednim nadzorom.

4. Vzdrževanje te opreme za stranke se smejo izvajati le tako, kot je navedeno v uporabniškem priročniku. Vsako dodatno vzdrževanje lahko izvajajo le serviserji podjetja HUVITZ ali druge pooblaščene osebe.

5. Proizvajalec je odgovoren za vplive na varnost, zanesljivost in delovanje te opreme le, če so izpolnjene naslednje zahteve:
   (1) Električna napeljava v zadevnem prostoru ustreza specifikacijam, navedenim v tem priročniku, in (2) Ta oprema se uporablja, upravlja in vzdržuje v skladu s tem priročnikom.

6. Proizvajalec ne odgovarja za škodo, ki nastane zaradi nepooblaščenega poseganja v napravo(-e). Takšno poseganje povzroči izgubo vseh pravic do uveljavljanja garancije.

7. Za namestitev, uporabo, upravljanje in vzdrževanje te opreme so pooblaščene le osebe, ki so opravile ustrezno usposabljanje in navodila.

8. Uporabniški priročnik hranite na mestu, ki je vedno lahko dostopno osebam, ki upravljajo in vzdržujejo opremo.

9. Ne vlecite za kabel. Pri odklapljanju kablov vedno držite za vtič.

10. Pred vsakim delovanjem vizualno preverite opremo glede zunanjih mehanskih poškodb in njenega pravilnega delovanja.

11. Ne prekrivajte prezračevalnih rešetk ali rež.

12. Ta oprema ustvarja, uporablja in lahko seva radiofrekvenčno energijo in če ni nameščena in uporabljena v skladu z navodili, lahko povzroči škodljive motnje za naprave v bližini. Vendar ni zagotovila, da v določeni namestitvi ne bo prišlo do motenj. Če ta oprema povzroča škodljive motnje za druge naprave, kar je mogoče ugotoviti z izklopom in vklopom opreme, uporabnika spodbujamo, da poskusi motnje odpraviti z enim ali več naslednjimi ukrepi:
    - Sprejemno napravo preusmerite ali premaknite.
    - Povečajte razdaljo med opremo.
    - Napravo priključite v vtičnico na drugem tokokrogu, kot je tisti, na katerega so priključene druge naprave.
    - Za pomoč se obrnite na proizvajalca ali serviserja na terenu.

3

Značilnosti

1. Svetle (LED), visokokakovostne slike.
2. Tiha, takojšnja izbira grafikona.
3. 41 različnih kart, vključno z: rdečimi/zelenimi in polarizacijskimi filtri, testi binokularnega ravnovesja, stereo testi, testi fiksacijske disparitete, testi fuzije in testi anizeikonije.
4. 34 mask (navpična črta, vodoravna črta in posamezni znak).
5. Projekcijski doseg 2,5 ~ 8 m (8 ~ 26 čevljev).
6. Brezžični daljinski upravljalnik.
7. Uporabniško programiranje (2 programa, vsak do 30 grafikonov)
8. Enostavno povezovanje v omrežje z digitalnim refraktorjem HUVITZ.

4

Opombe za uporabo instrumenta

1. Pazite, da instrumenta ne udarite ali spustite. Instrument se lahko poškoduje, če je izpostavljen močnemu udarcu. Udarec lahko poškoduje delovanje instrumenta. Z njim ravnajte previdno.

2. Izpostavljenost neposredni sončni svetlobi ali zelo močni notranji luči lahko vpliva na rezultate meritev.

3. Če želite to povezati z drugo opremo, se posvetujte s prodajalcem.

4. Nenadno segrevanje prostora v hladnih območjih bo povzročilo kondenzacijo pare na zaščitnem steklu v merilnem oknu in na optičnih delih v notranjosti instrumenta. V tem primeru počakajte, da kondenzacija izgine, preden začnete z meritvami.

5. Objektiv na strani preiskovanca naj bo čist. Če je umazan z drugimi snovmi ali prstnim odtisom, lahko to povzroči napako ali netočne meritve.

6. Če med delom opazite dim, nenavadne vonjave ali hrup, izključite napajanje in se posvetujte s prodajalcem.

7. Za čiščenje površine tega instrumenta ne uporabljajte organskih raztopin, kot so alkohol, razredčilo, benzen itd. To lahko poškoduje instrument.

8. Pri premikanju naprave HCP-7000 se vedno prepričajte, da je napajanje izklopljeno, nato pa z obema rokama dvignite spodnji del enote.

9. Če naprave HCP-7000 dalj časa ne uporabljate, jo izključite iz električnega omrežja in jo zaščitite s protiprašnim pokrovom.

5

Konfiguracije

5.1. Glavni del

Projektor za grafiko HCP-7000 je sestavljen predvsem iz ohišja, stojala, platna in daljinskega upravljalnika.

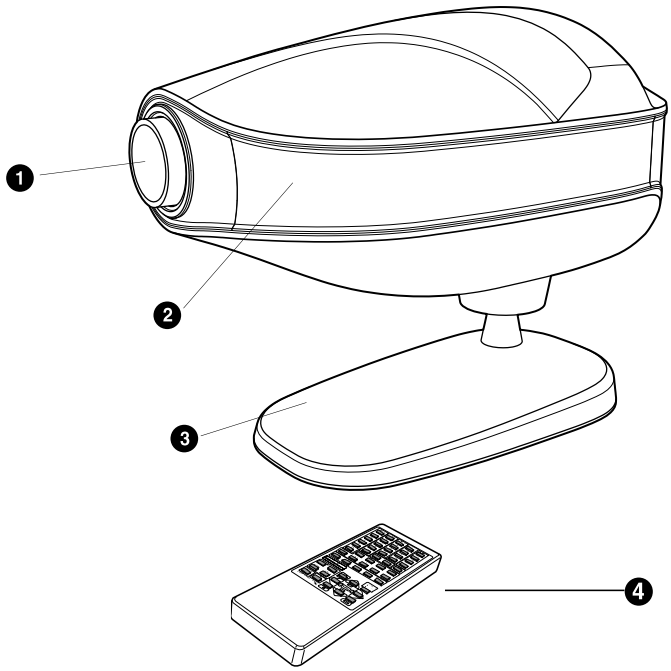

[Slika 1 Pogled od spredaj z daljinskim upravljalnikom]

1. Projekcijska leča
2. Okno za sprejem IR
3. Stojalo (namizni nosilec)
4. Brezžični daljinski upravljalnik

5.2. Glavni del, nadaljevanje

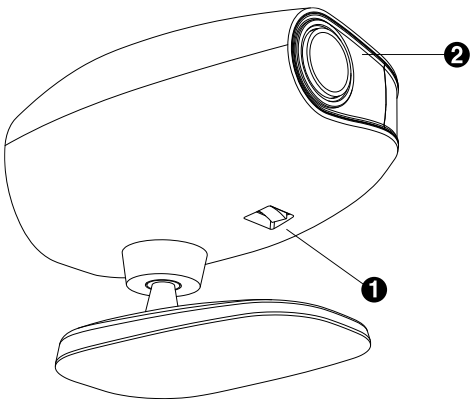

[Slika 2 Pogled od spodaj]

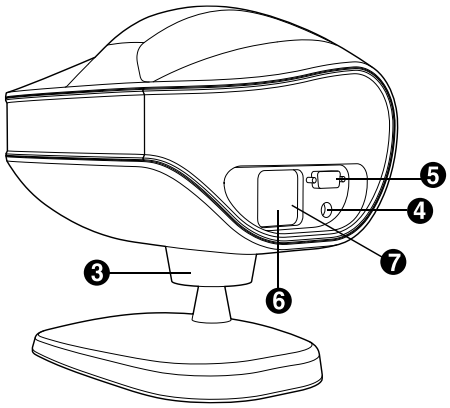

[Slika 3 Pogled od zadaj]

---

1. Stikalo za vklop/izklop 2. LED za vklop/izklop
3. Nastavitev nagiba 4. CAN (omrežje krmilnika)
5. Komunikacijska vrata RS-232 6. Vhod za izmenično napajanje
7. Držalo varovalke

5.3. Dodatki

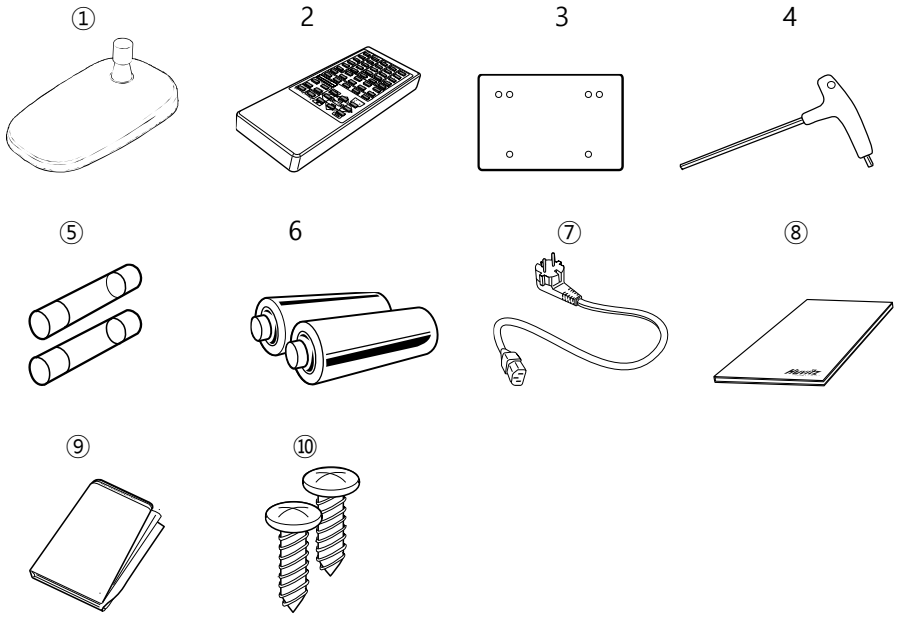

[Slika 4 Dodatki]

1. Namizno stojalo 2. Daljinski upravljalnik 3. Zaslon
4. Ključ (4 mm) 5. Varovalka (250 V 3,15 A) 6. Baterije (2 velikosti AA)
7. Napajalni kabel 8. Navodila za uporabo 9. Zaščitni pokrov
10. Vijak (3 * 10)

6

Namestitev

6.1. Položaj projektorja grafikonov

Enocevni projektor mora biti nameščen na enaki razdalji od platna kot pacient.

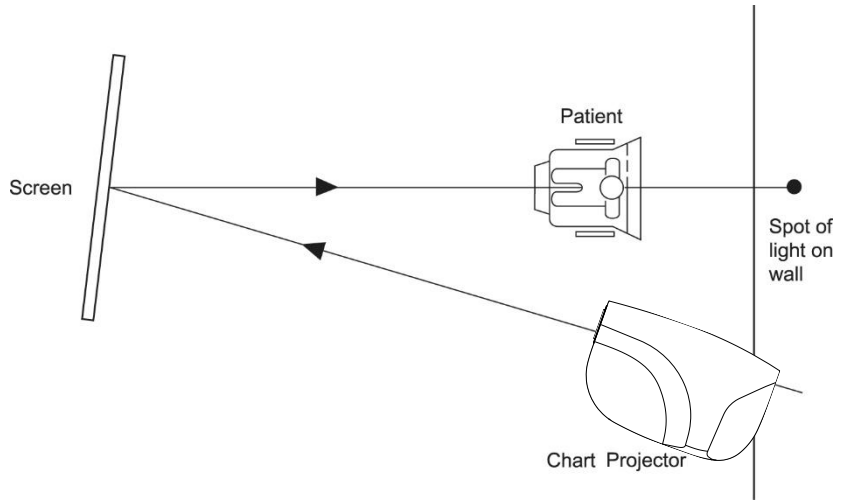

[Slika 6 Namestitev brez ogledal]

1. Projektor grafikonov namestite na želeno mesto v razdalji 2,5–8 m (8–26 čevljev).
2. Nastavite kot projekcije procesorja grafikonov glede na zaslon.
3. Projicirajte tabelo 0,05(20/400, 6/120) "C" na zaslon.
4. Za svetlo in jasno sliko jo prilagodite s kolescem za ostrenje.

6.2. Kako doseči pravilno velikost črk in ostrenje (samo pri vrsti povečave)

1. Namestite projektor grafikonov na želeni položaj 2,5~8 m (8~26 čevljev)
2. Izmerite razdaljo od pacienta do zaslona
3. Glejte testno lestvico, prikazano v Dodatku A.
4. Naj nekdo drži testno tehtnico na zaslonu.
5. Projicirajte črko "C" v formatu 20/400(6/120, 0,05)
6. Prilagodite položaj projektorja naprej ali nazaj in obračajte kolo za fokusiranje, dokler se »C« ne izostri znotraj ustrezne lestvice razdalje.

7

Vnos in uporaba programa

7.1. Kako vnesti uporabniški program

1. korak. Enkrat pritisnite gumb »LUČKA«.
Rezultati: Luč ugasne.

2. korak. Trikrat pritisnite gumb »PGM 1«.
Rezultati: Lučka se bo prižgala in projektor bo prikazal prvi grafikon privzetega programa.

3. korak. Izberite prvi grafikon za svoj novi program.
Pritisnite gumb »Program ►«**nekoč**.

4. korak. Izberite drugi grafikon za svoj novi program.
Pritisnite gumb »Program ►«**nekoč**.

Korak 5. Po želji ponovite koraka 3 in 4 za skupno trideset grafikonov na program.

⚠ OPOMBA

Če želite preveriti ali spremeniti predhodno programirano tabelo, pritisnite gumb »Program ◄«.

Korak 6. Enkrat pritisnite gumb »PGM 1«, da shranite nov program.

⚠ POZOR

Če ne pritisnete gumba PGM1, se vaš program ne bo shranil.

Si vous n'appuyez pas sur le bouton PGM1, votre program ne sera pas enregistré

Program št. 2

Ponovite korake od 1 do 6, pri čemer zamenjajte »PGM 2« z »PGM 1«..

7.2. Kako uporabljati shranjene programe.

1. korak. Pritisnite »PGM 1« ali »PGM 2«, da izberete želeni program.

2. korak. Uporabite »Program«►« ali »Program◄" za pomikanje po shranjenem programu.

8

Vrste grafikonov (tip C je standarden)

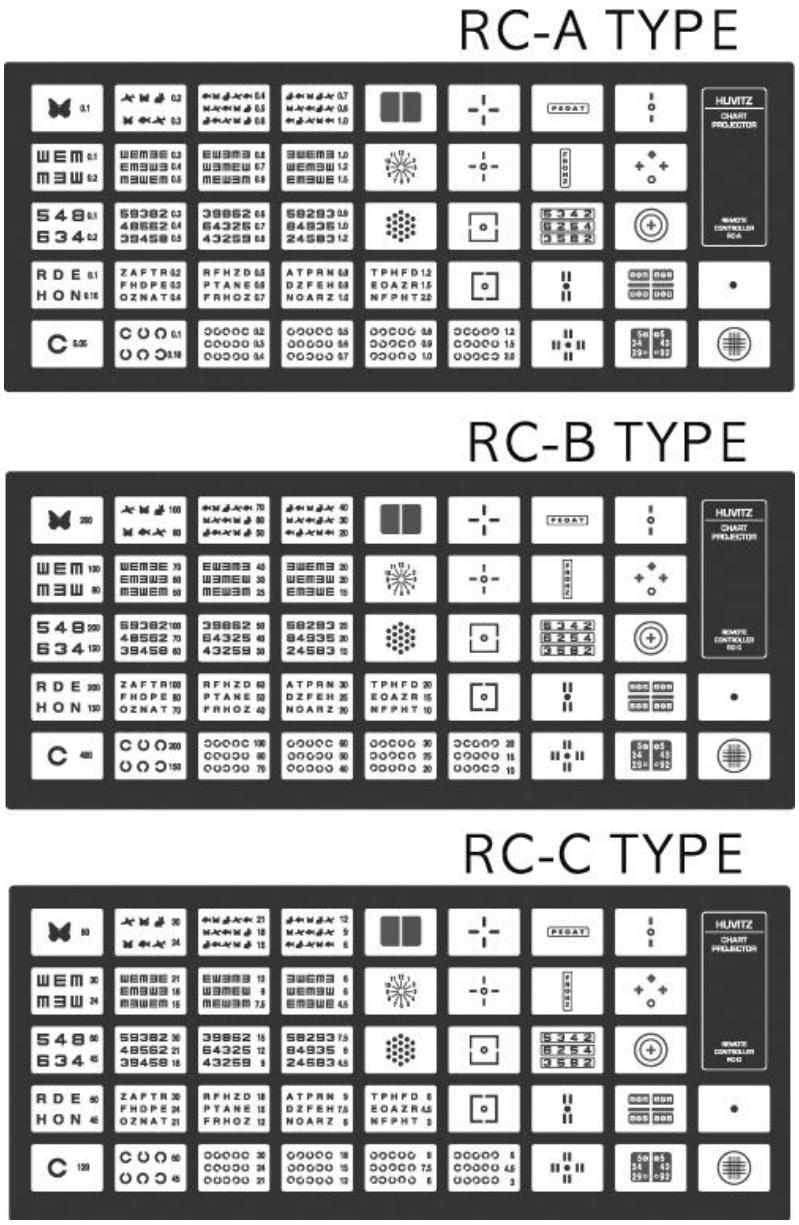

[Slika 7 Vrste grafikonov]

9

Vzdrževanje in popravila

9.1. Zamenjava varovalke

1. Izklopite napajanje in odklopite napajalni kabel.
2. Za zamenjavo varovalke izvlecite plastični pokrov na spodnjem delu vtičnice.

⚠ OPOZORI

Ne dotikajte se projektorja z mokrimi rokami. (Nevarnost električnega udara)

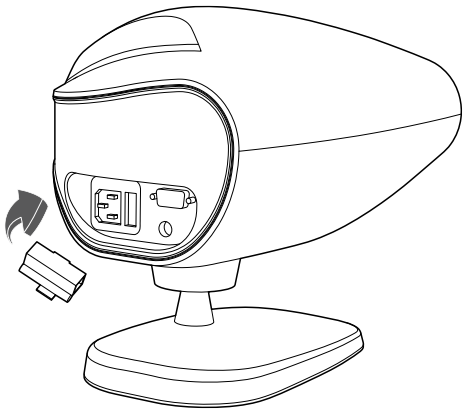

[Slika 8 Sklop varovalk]

9.2. Zamenjava baterij daljinskega upravljalnika

1. Na pokrovu baterije daljinskega upravljalnika odstranite pokrovček.

2. Zamenjava baterije in namestitev pokrova daljinskega upravljalnika.

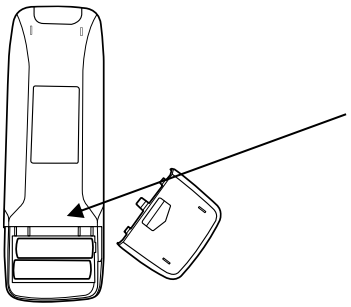

Baterija (2)
LR6(AA)1.5V

9.3. Čiščenje

1. Videz izdelka in zaslon sta suha in očiščena z mehko krpo.

2. Če je leča suha in očiščena z mehko krpo, je umazana.

9.4. Informacije o odstranjevanju



Ta izdelek je sestavljen iz naprav, ki lahko vsebujejo živo srebro, ki ga je treba reciklirati ali odstraniti v skladu z lokalnimi, državnimi ali državnimi zakoni (v tem sistemu luči za osvetlitev ozadja na zaslonu monitorja vsebujejo živo srebro). Za proizvodnjo te opreme je bilo potrebno pridobivanje in uporaba naravnih virov. Lahko vsebuje snovi, nevarne za zdravje in okolje. Da bi preprečili širjenje teh snovi v okolje in zmanjšali pritisk na naravne vire, vas spodbujamo k uporabi ustreznih sistemov za vračilo. Ti sistemi bodo večino materialov vaše odslužene opreme ponovno uporabili ali reciklirali na varen način. Simbol prečrtanega smetnjaka na kolesih vas vabi k uporabi teh sistemov. Če potrebujete več informacij o sistemih zbiranja, ponovne uporabe in recikliranja, se obrnite na lokalnega ali regionalnega upravljavca odpadkov. Za več informacij o okoljski učinkovitosti ali odstranjevanju naših izdelkov se lahko obrnete tudi na najbližje predstavništvo.

10

Specifikacije

Grafikoni	**41 kart - 34 mask, rdeči/zeleni in polarizacijski filtri**
Razdalja projekcije	**2,5~8 m (neobvezno: zaslon 8 m)**
Hitrost vrtenja grafikona	**Povprečno 0,15 sekunde**
Povečava grafikona	**30X (pri razdalji 5 m)**
Varčevanje z energijo	**Samodejni izklop luči (10 min)**
Program	**2 programa z največ 30 grafikoni vsak**
Kot nagiba	**15 stopinj**
Napajalnik	**100–120 V pri 50 Hz: 1,0 A** **200–240 V pri 60 Hz: 0,5 A**
Svetilka	**LED 4W**
Varovalka	**250 V, T3.15AL**
Dimenzija	**270X182X230mm**
Teža	**3,44 kg (telo: 3,06 kg + stojalo: 0,38 kg)**

11

Seznam komponent

11.1. Standardna dodatna oprema

1. Namizno stojalo
2. Daljinski upravljalnik
3. Zaslon
4. Ključ (4 mm)
5. Varovalka (250 V 3,15 A)
6. Baterije (2 velikosti AA)
7. Napajalni kabel
8. Navodila za uporabo
9. Zaščitni pokrov
10. Vijak (3*10)

12

Informacije o storitvah

Kako stopiti v stik s servisno službo: Če pride do kakršnih koli težav z opremo, sledite spodnjim korakom:

- Najprej si oglejte poglavja 9. Vzdrževanje in popravila glede na težavo, na katero ste naleteli. Nato sledite predlaganim zaporedjem.
- Če težava ne izgine, se najprej obrnite na lokalnega distributerja v vaši provinci ali državi.
- Preden pokličete lokalnega distributerja, je priporočljivo preveriti te podatke, kot sta številka modela in serijska številka. V ta namen takoj po nakupu izdelka izpolnite naslednjo tabelo. Te podatke lahko kadar koli preverite. Serijska številka se nahaja na hrbtni strani te enote. Serijska številka je edinstvena za to enoto. Ta priročnik shranite kot trajen zapis o nakupu. Prosimo, shranite račun kot dokazilo o nakupu.

Datum nakupa: _____

Ime trgovca: _____

Naslov prodajalca: _____

Telefonska številka prodajalca: _____

Številka modela: _____

Serijska št.: _____

Če ne morete stopiti v stik z lokalnim distributerjem, se lahko neposredno obrnete na servisni oddelek podjetja HUVITZ na telefonsko številko in naslov, ki sta navedena v spodnji tabeli.

Dodatek A

Preskusna tehtnica Držite to preskusno tehtnico ob platnu in glede na lomno razdaljo med pacientovim očesom in platnom, na primer 3 m, 4 m, 5 m ali 6 m, namestite projektor nazaj in naprej, da se prilega abecedni tabeli 400 »C« projektorja, pri čemer je okvir tehtnice ostro izostren.

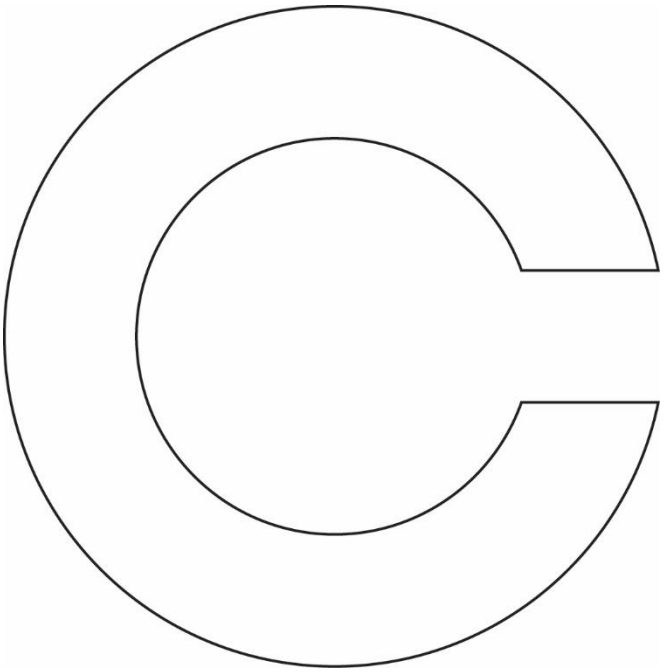

3 m

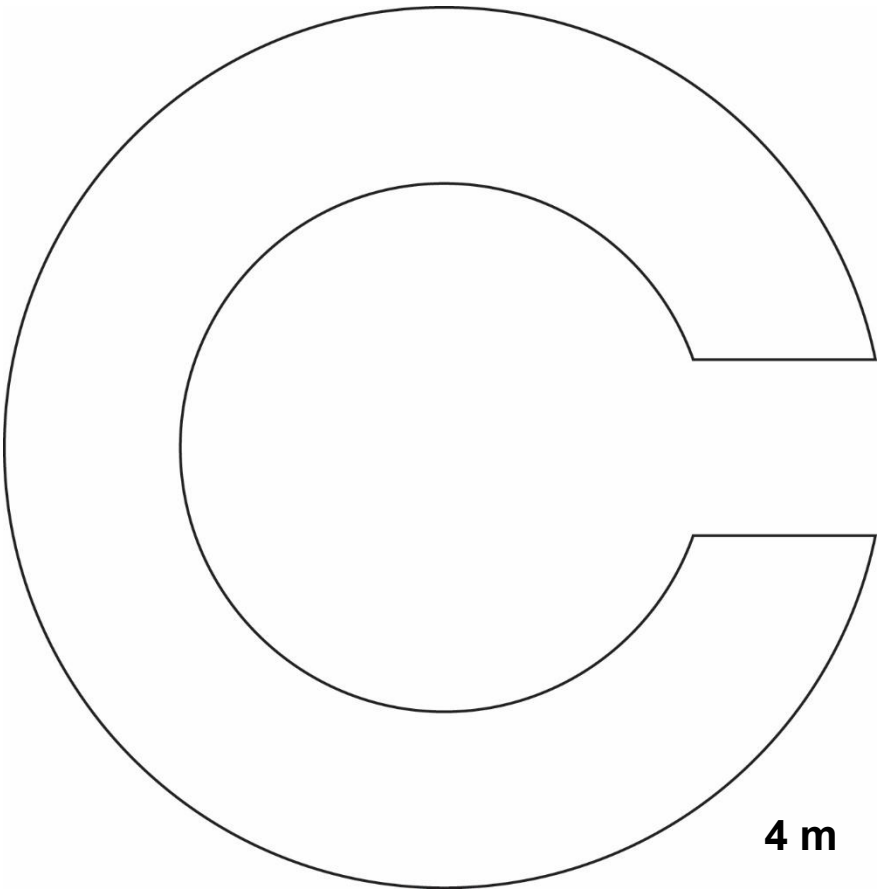
4 m

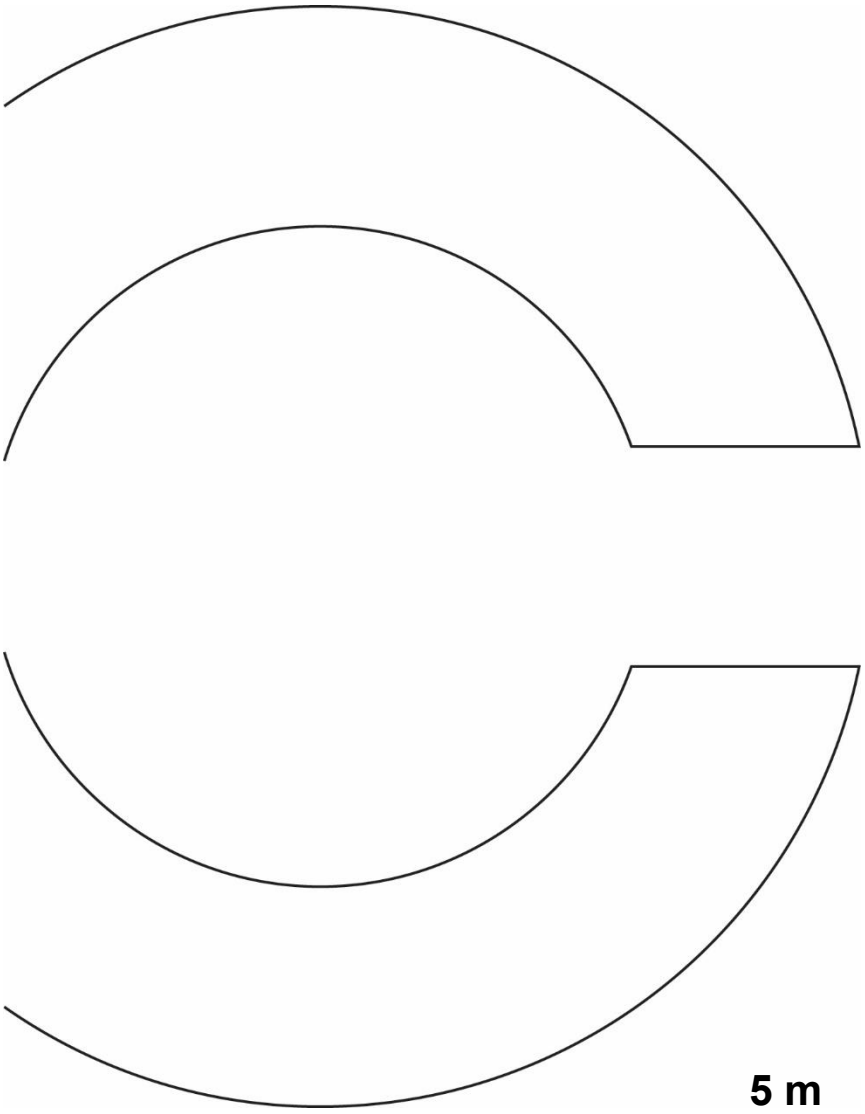
5 m

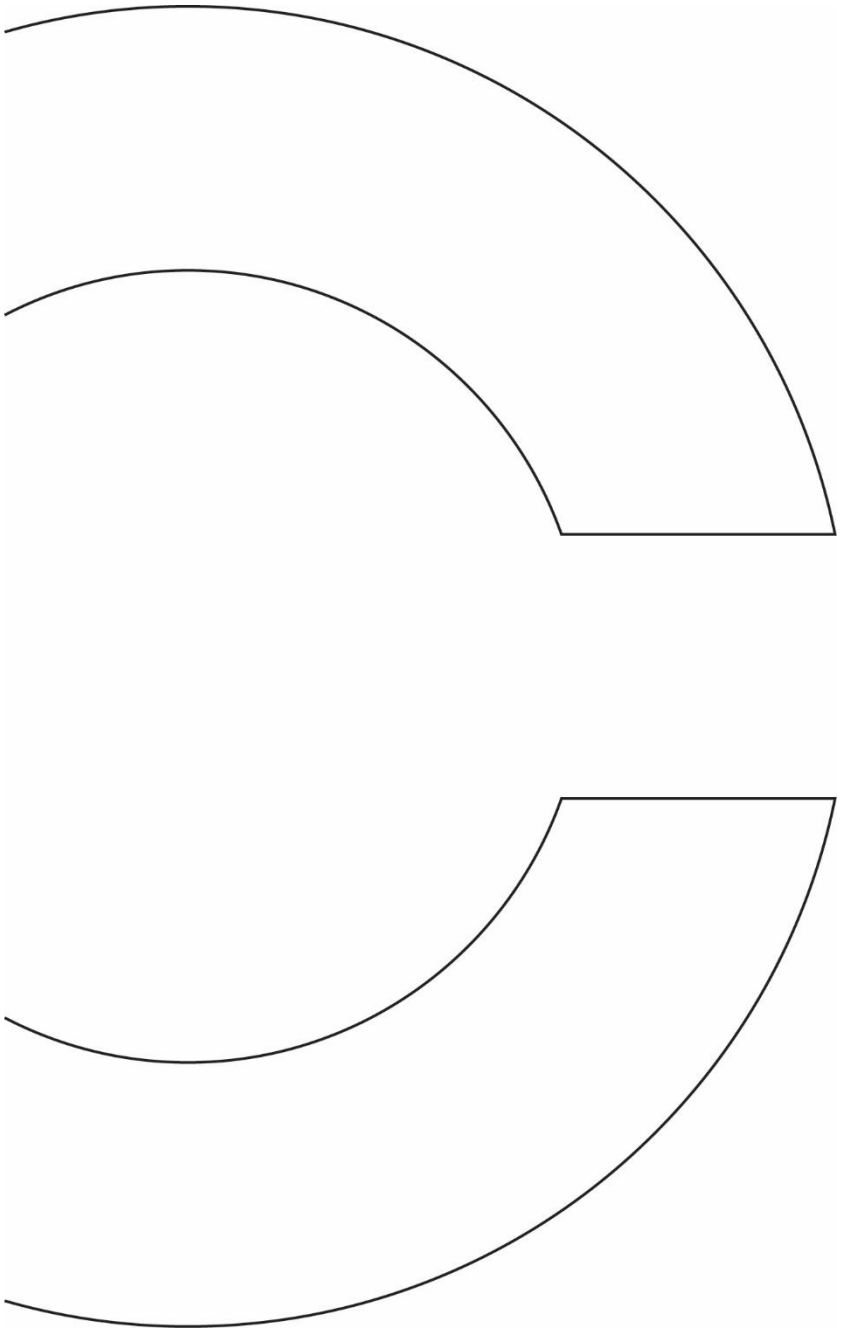
6 m